RoHS

CRK series

ROBOT HAND KIT Ver.6

ロボットハンドキット

ハンドと真空パッドを一体で提案

- 面倒なハンド設計不要
- ロボットへの直接取付可能

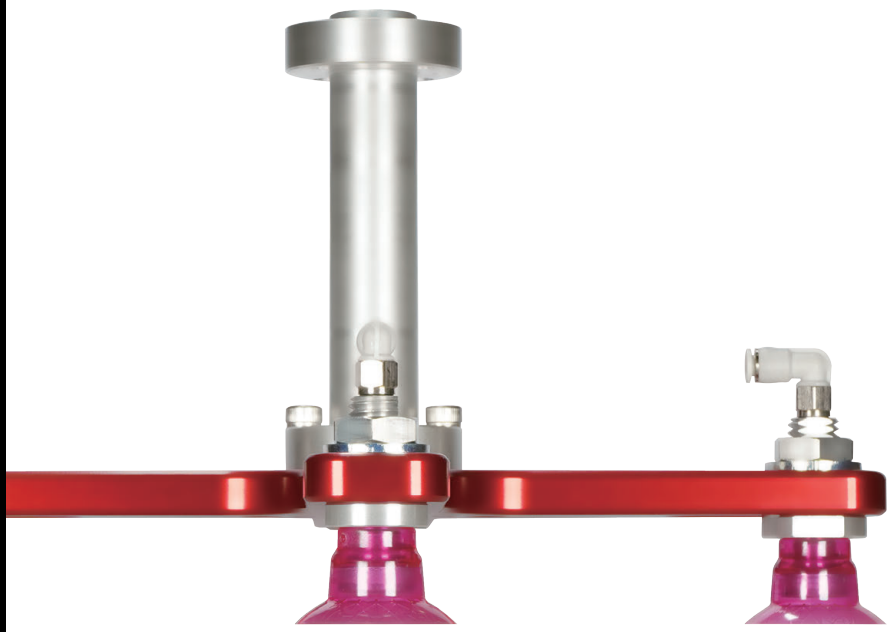

CONVUM

ROBOT
HAND
KIT

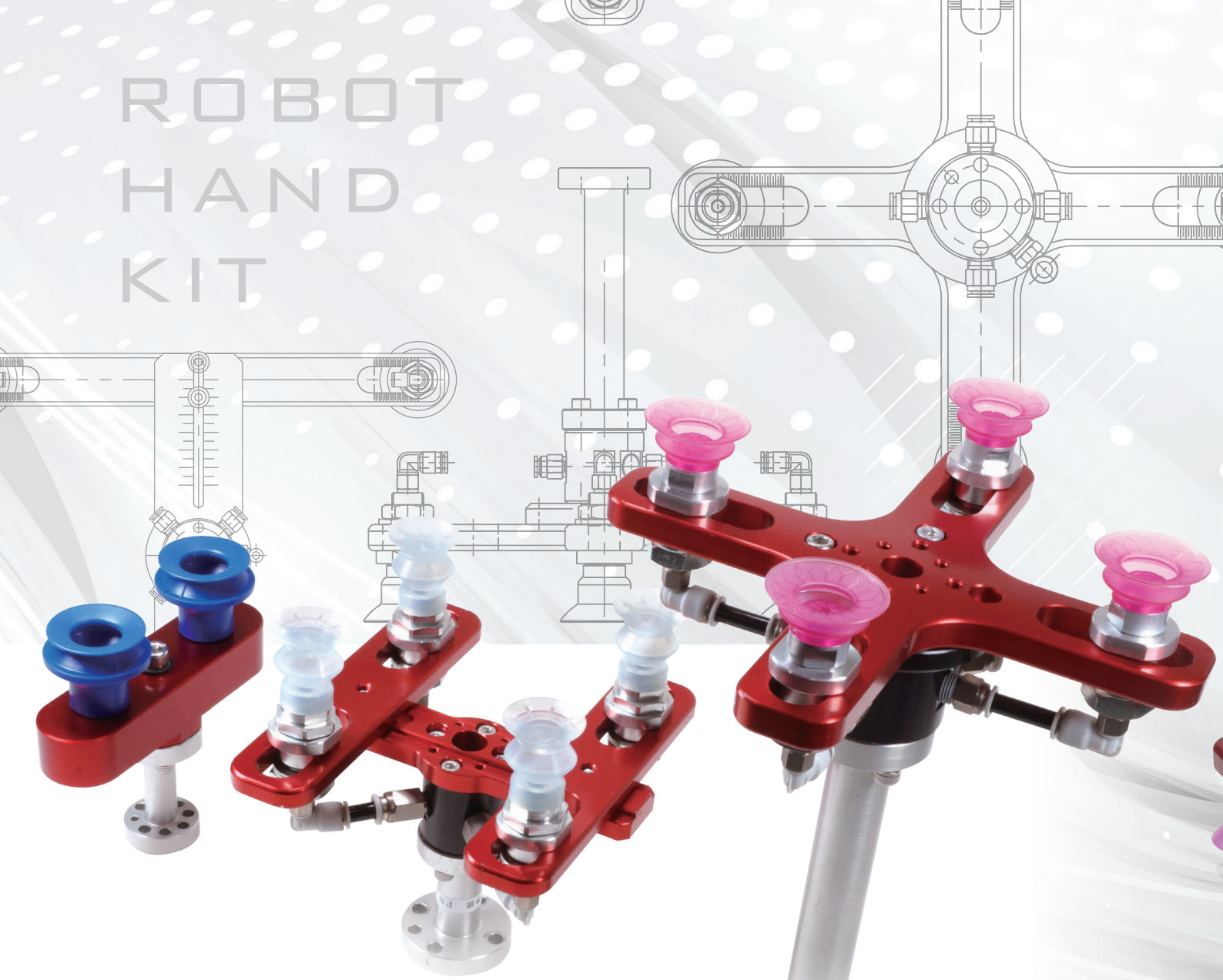

ロボットハンドキットとは

当社は真空機器のパイオニアとして、真空パッドをはじめ、
多機種のロボットに対応したフランジ、アタッチメント、ワークに合わせたアーム、ガイドベース、
その他さまざまなパーツを用意しており、ハンド設計の工数を大幅に削減できます

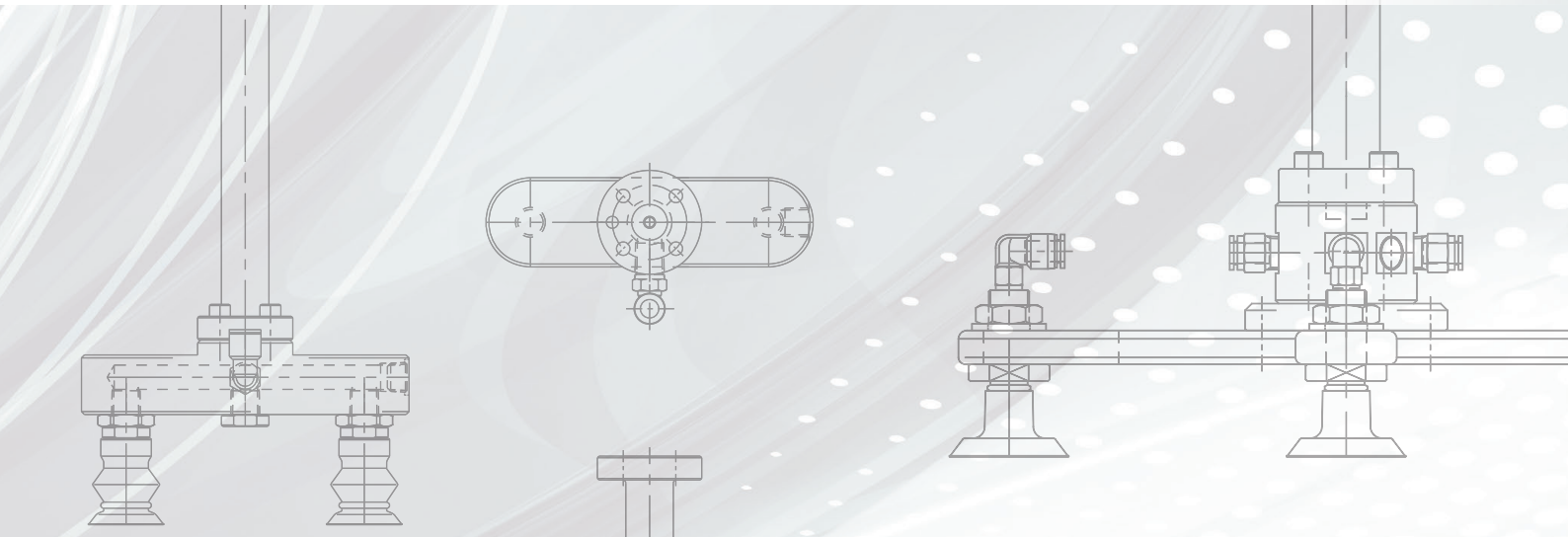

ROBOT HAND KIT

ロボットハンドキット

面倒なハンド設計不要
&
ロボットへの直接取付可能

KDP
TYPE

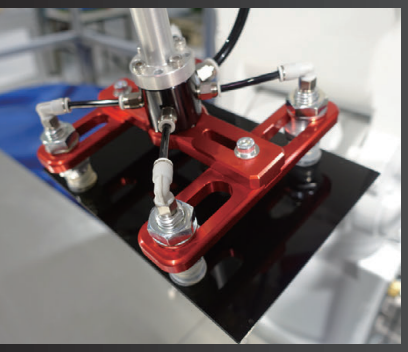

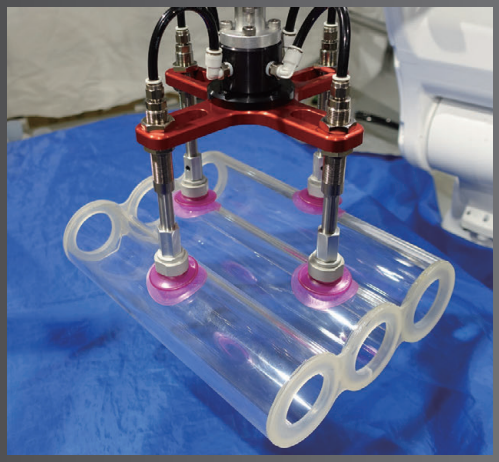

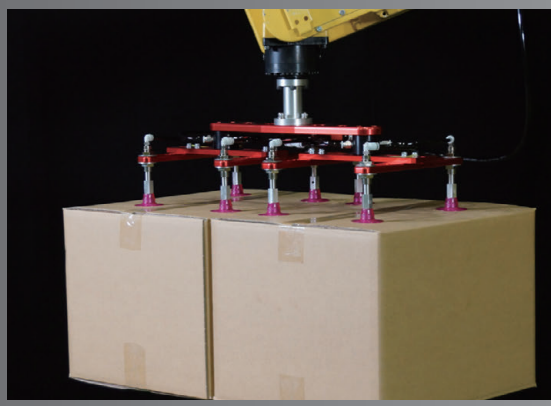

ハンドと真空パッドを一体で提案

FX
TYPE

FI/FH/FE
TYPE

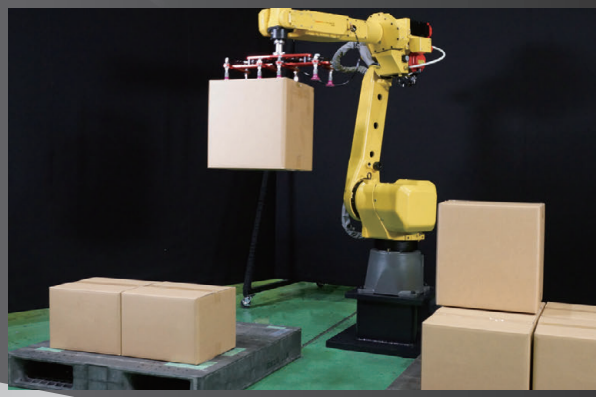

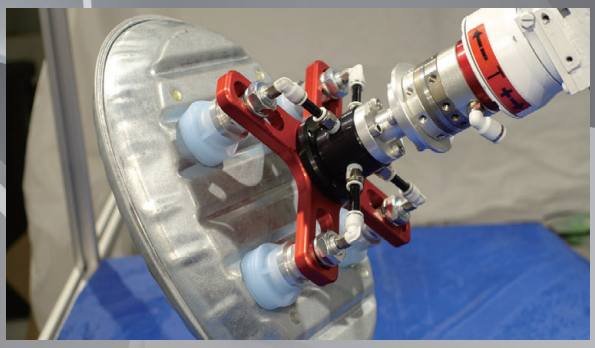

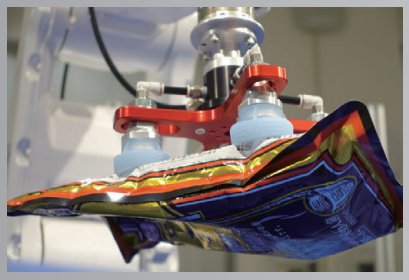

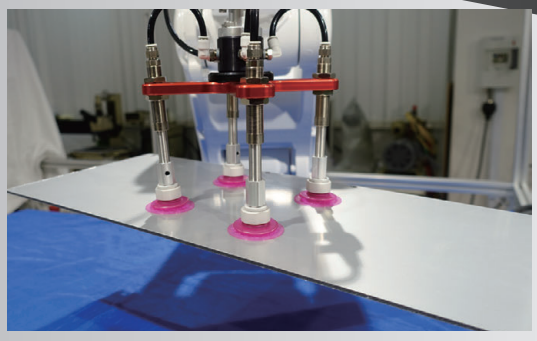

製品ラインナップ

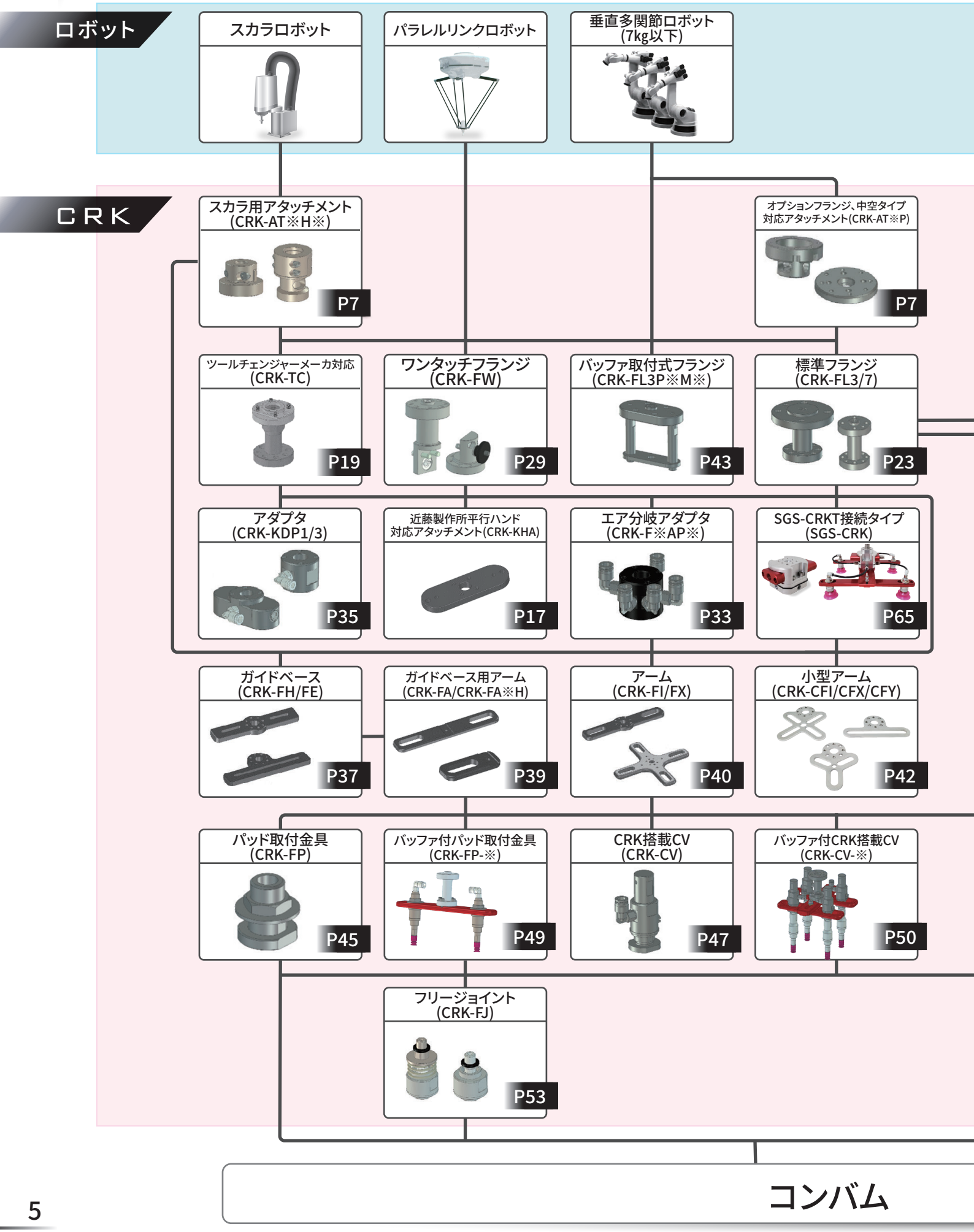
ロボット
スカラロボット
パラレルリンクロボット
垂直多関節ロボット
(7kg以下)
CRK
スカラ用アタッチメント
(CRK-AT※H※)
P7
オプションフランジ、中空タイプ
対応アタッチメント(CRK-AT※P)
P7
ツールチェンジャーメーカ対応
(CRK-TC)
P19
ワンタッチフランジ
(CRK-FW)
P29
バッファ取付式フランジ
(CRK-FL3P※M※)
P43
標準フランジ
(CRK-FL3/7)
P23
アダプタ
(CRK-KDP1/3)
P35
近藤製作所平行ハンド
対応アタッチメント(CRK-KHA)
P17
エア分岐アダプタ
(CRK-F※AP※)
P33
SGS-CRKT接続タイプ
(SGS-CRK)
P65
ガイドベース
(CRK-FH/FE)
P37
ガイドベース用アーム
(CRK-FA/CRK-FA※H)
P39
アーム
(CRK-FI/FX)
P40
小型アーム
(CRK-CFI/CFX/CFY)
P42
パッド取付金具
(CRK-FP)
P45
バッファ付パッド取付金具
(CRK-FP-※)
P49
CRK搭載CV
(CRK-CV)
P47
バッファ付CRK搭載CV
(CRK-CV-※)
P50
フリージョイント
(CRK-FJ)
P53
コンバム

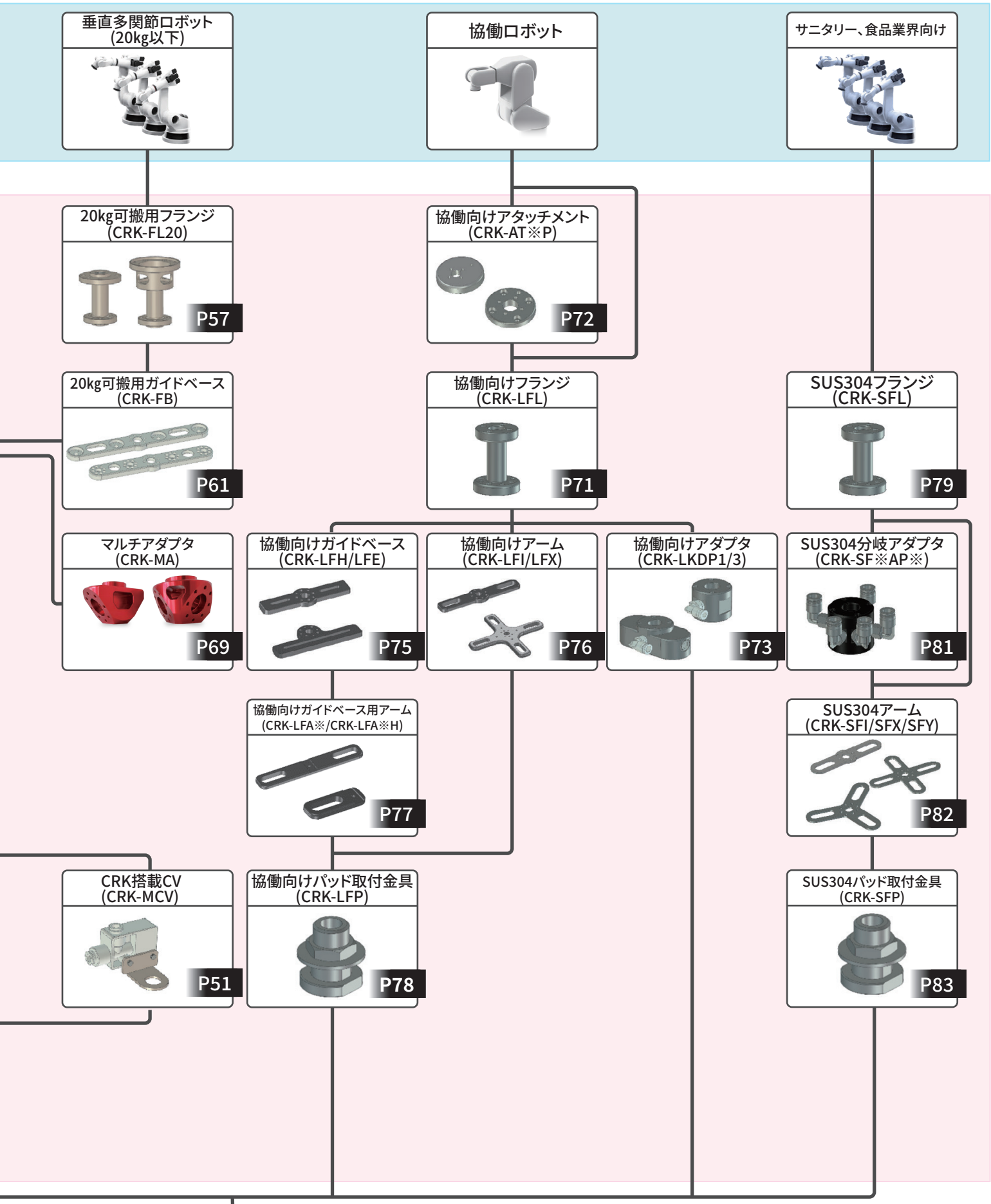
垂直多関節ロボット
(20kg以下)
協働ロボット
サニタリー、食品業界向け
20kg可搬用フランジ
(CRK-FL20)
P57
協働向けアタッチメント
(CRK-AT※P)
P72
20kg可搬用ガイドベース
(CRK-FB)
P61
協働向けフランジ
(CRK-LFL)
P71
SUS304フランジ
(CRK-SFL)
P79
マルチアダプタ
(CRK-MA)
P69
協働向けガイドベース
(CRK-LFH/LFE)
P75
協働向けアーム
(CRK-LFI/LFX)
P76
協働向けアダプタ
(CRK-LKDP1/3)
P73
SUS304分岐アダプタ
(CRK-SF※AP※)
P81
協働向けガイドベース用アーム
(CRK-LFA※/CRK-LFA※H)
P77
SUS304アーム
(CRK-SFI/SFX/SFY)
P82
CRK搭載CV
(CRK-MCV)
P51
協働向けパッド取付金具
(CRK-LFP)
P78
SUS304パッド取付金具
(CRK-SFP)
P83

標準パッド

アタッチメント

FI/FH/FE/KDP タイプ用

各ロボットメーカーのオプションフランンジとロボットフランジを接続する部品

【構成図】

メーカーオプション
フランジ

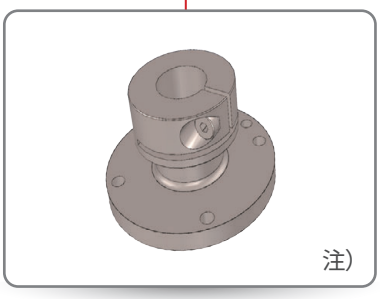

注）メーカーオプションの形式番号は
「対応ロボット一覧」をご確認ください。

＋

アタッチメント

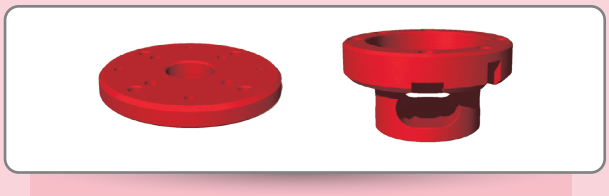

＋

FI　FH　FE　FX　KDP

対応ロボット一覧

形式	可搬質量(kg)	P.C.D.	ねじサイズ/シャフト径	ロボットアーム	メーカー	カテゴリ	質量(g)
CRK-AT3P350-IXPFL1	3	35	4-M3	標準	IAI	スカラ	19
CRK-AT3P350-IXPFL2	3	35	4-M4				19
CRK-AT3P420-IXPFL3	3	42	4-M5				38
CRK-AT3P500-IXFL2	3	50	4-M5				42
CRK-AT7P600-IXFL1	7	60	4-M5				72
CRK-AT3P155B9	3	15.5	4-M3		安川電機	垂直多関節	7
CRK-AT8P600-HSR	8	60	4-M5	中空	DENSO	スカラ	72
CRK-AT5P452-YK16	5	45.2	4-M5	標準	YAMAHA	スカラ	46
CRK-AT4P535-MZ04	4	53.5	4-M5	中空	不二越	垂直多関節	83
CRK-AT7P600-MZ07	7	60	4-M5				126
CRK-AT3P155B6	3	15.5	4-M3	標準			7
CRK-AT3P565BZ	3	56.5	4-M2.5		ABB	協働型双腕	83
CRK-AT7P270B12	7	27	4-M5		EPSON	垂直多関節	20
CRK-AT7P400BZ	7	40	4-M2.5	中空			70
CRK-AT5P350	5	35	4-M4	標準	OMRON	スカラ	22
CRK-AT3P470	3	47	4-M5	中空	不二越	スカラ	63
CRK-AT5P630	5	63	4-M6		安川電機	垂直多関節	77
					YAMAHA	垂直多関節	
CRK-AT3H08	3	25	φ8	標準	IAI	スカラ	38
					EPSON		
CRK-AT3H10			φ10		IAI		36
CRK-AT7H12	7	31.5	φ12		IAI		78
					JANOME		
CRK-AT7H16			φ16	中空	IAI		128
					EPSON		
					CKD		
					TOSHIBA		
					MITSUBISHI		
					安川電機		
					YAMAHA		
CRK-AT7H20			φ20		IAI		120
					EPSON		
					CKD		
					JANOME		
					DENSO		
					TOSHIBA		
					FANUC		
					MITSUBISHI		
					安川電機		
					YAMAHA		
CRK-AT7H25			φ25		IAI		147
					EPSON		
					DENSO		
					MITSUBISHI		

アタッチメント・ロボット対応表

メーカー	カテゴリー	ロボット形式	可搬質量(kg)	シャフト径	メーカーオプションフランジ型式	適合アタッチメント型式	適合フランジ
IAI	スカラロボット	IXP-(3/4)N1808	定格1.0 最大3.0	φ10	IXP-FL-1	CRK-AT3P350-IXPFL1	CRK-FL3P250L(50/100/150)B12
		IXP-(3/4)N2508			無	CRK-AT3H10	CRK-FL3P250L(50/100/150)B12 注2)
		IXP-(3N3515/3N3510/4N3515)		φ8h7	IXP-FL-2	CRK-AT3P350-IXPFL2	CRK-FL3P250L(50/100/150)B12
		IXP-(3N4515/3N4510/4N4515)			無	CRK-AT3H08	CRK-FL3P250L(50/100/150)B12 注2)
		IXP-(3N5520/3N5515/4N5520)	定格2.0 最大6.0	φ12h7	IXP-FL-3	CRK-AT3P420-IXPFL3	CRK-FL7P315L(50/100/150)B12
		IXP-(3N6520/3N6515/4N6520)			無	CRK-AT7H12	CRK-FL7P315L(50/100/150)B20 注2)
		IXA-(3/4)NNN3015	3.0	φ20h7 貫通穴φ14	IX-FL-1	CRK-AT7P600-IXFL1	CRK-FL3P250L(50/100/150)B12
		IXA-(3/4)NNN45(18/33)	3.0		無	CRK-AT7H20	CRK-FL3P315L(50/100/150)B20 注2
		IXA-(3/4)NNN60(18/33)	6.0		IX-FL-1	CRK-AT7P600-IXFL1	CRK-FL7P315L(50/100/150)B12
		IXA-(3/4)NSN3015	8.0				
		IXA-(3/4)NSN45(18/33) 注1)	10.0				
		IXA-(3/4)NSN60(18/33) 注1)	12.0		無	CRK-AT7H20	CRK-FL7P315L(50/100/150)B20　注2)
		IX-NNN(50/60)(20/30)H 注1)	定格2.0 最大10.0				
		IX-NNN(25/35)15H	定格1.0 最大3.0	φ16h7 貫通穴φ11	IX-FL-2	CRK-AT3P500-IXFL2	CRK-FL3P315L(50/100/150)B20 注2)
		IX-NSN(50/60)16H			無	CRK-AT7H16	CRK-FL7P315L(50/100/150)B20 注2)
		IX-NNN(70/80)(20/40)H 注1)	定格5.0 最大20.0	φ25h7 貫通穴φ18	無	CRK-AT7H25	CRK-FL3P250L(50/100/150)B12 注2)
		IX-NNN(12/15/18)05	定格0.2 最大1.0	φ8h7	無	CRK-AT3H08	CRK-FL7P315L(50/100/150)B20　注2
		IXA-(3/4)NNN1805	1.0				
ABB	協働型双腕	IRB 14000	各アーム0.5	4-M2.5	無	CRK-AT3P565BZ	CRK-FL2P220L(50/70/100)BZ CRK-LFL2P220L50BZ
EPSON	スカラロボット	G1-(171/221)##	定格 0.5 最大 1.0	φ8h7	無	CRK-AT3H08	CRK-FL3P250L(50/100/150)B12　注2)
		G3-(251/301/351)##	定格 1.0 最大 3.0	φ16h7 貫通穴φ11	無	CRK-AT7H16	CRK-FL3P315L(50/100/150)B20 注2)
		LS3-B401#					
		T3-401S					
		RS3-351#					
		RS4-551#	定格 1.0 最大 4.0				
		G6-(45/55/65)(1/3)##	定格 3.0 最大 6.0	φ20h7 貫通穴φ14		CRK-AT7H20	CRK-FL7P315L(50/100/150)B20 注2)
		LS6-B(50/60/70)2#	定格 2.0 最大 6.0				
		T6-602S					
		G10-(65/85)(1/4)##　注1)	定格 5.0 最大10.0	φ25h7 貫通穴φ18		CRK-AT7H25	
		LS10-B(60/70/80)(2/3)#　注1)					
	垂直多関節	C8-A701	定格 3.0 最大 8.0	4-M5	無	CRK-AT7P270B12	CRK-FL(3/7)P315L(50/100/150)B12
		C8-A901					
		C8-A1401					
		N6-A850##R	定格 3.0 最大 6.0	4-M5	無	CRK-AT7P400BZ	CRK-FL7(3)P315L(50/100/150)B20
		N6-A1000S/SR/SB/SBR					
		VT6-A901##					
OMRON	スカラロボット	Cobra (450/500/650)	5.0	非掲載	有	CRK-AT5P350	CRK-FL(3/7)P315L(50/100/150)B12
		eCobra (600/800)(Lite/Standerd/Pro)	5.5	非掲載	有	不要	CRK-FL7P500L(50/100)B41
CKD	スカラロボット	KHL-(300/400)	定格2.0 最大5.0	φ16h7 貫通穴φ11	無	CRK-AT7H16	CRK-FL(3/7)P315L(50/100/150)B20 注2)
		KHE-400	定格1.0 最大5.0				
		KHL-(500/600/700) 注1)	定格2.0 最大10.0	φ20h7 貫通穴φ14		CRK-AT7H20	CRK-FL7P315L(50/100/150)B20 注2)

※アタッチメントの外径図はP11,12をご確認下さい
※フランジの外径図はP27,28をご確認下さい

メーカー	カテゴリー	ロボット形式	可搬質量(kg)	シャフト径	メーカーオプションフランジ型式	適合アタッチメント型式	適合フランジ
JANOME	スカラロボット	JS250	4.0	φ12h6	無	CRK-AT7H12	CRK-FL(3/7)P315L(50/100/150)B20 注2)
		JS(350/450/550)	6.0				
		JS(350/450/550)TH	6.0	φ20h7 貫通穴φ14		CRK-AT7H20	CRK-FL7P315L(50/100/150)B20 注2)
DENSO	スカラロボット	HS(035/045/055)A1-N/*	5.0	φ20h7 貫通穴φ14	HS-5G	CRK-AT8P600-HSR	CRK-FL(3/7)P315L(50/100/150)B12
		HS-4535					
		HS-4545			無	CRK-AT7H20	CRK-FL(3/7)P315L(50/100/150)B20 注2
		HS-4555					
		HSR(048/055/065)	8.0	φ25h7 貫通穴φ18	HSR	CRK-AT8P600-HSR	CRK-FL7P315L(50/100/150)B12
					無	CRK-AT7H25	CRK-FL7P315L(50/100/150)B20 注2
TOSHIBA	スカラロボット	TH180	2.0	φ16h7	無	CRK-AT7H16	CRK-FL3P315L(50/100/150)B20 注2)
		TH(250A/350A)	3.0				
		THP550	定格1.0 最大3.0	φ16h7 貫通穴φ11			
		TH(450A/550A)	5.0	φ20h7 貫通穴φ14		CRK-AT7H20	CRK-FL(3/7)P315L(50/100/150)B20 注2)
FANUC	スカラロボット	SR-3iA	3.0	φ20h7 貫通穴φ14	有	不要	CRK-FL(3/7)P315L(50/100/150)B20
		SR-6iA	6.0		無	CRK-AT7H20	CRK-FL(3/7)P315L(50/100/150)B20 注2)
不二越	スカラロボット	EZ03V4-02-(45/55)(15/25)	3.0	φ47	無	CRK-AT3P470	CRK-FL3P250L(50/100/150)B12
		EZ03F4-02-(5525/5515)					
	垂直多関節	MZ04-01(MZ04D-01)	4.0	4-M5	無	CRK-AT4P535-MZ04	CRK-FL7P315L（50/100/150）B12
		MZ04E-01(MZ04DE-01)					
		MZ07-01(MZ07P-01)	7.0			CRK-AT7P600-MZ07	
		MZ07L-01(MZ07LP-01)					
		MZ01-01	1.0	4-M3	無	CRK-AT3P155B6	CRK-FL3P200L（50/100/150）BZ
MITSUBISHI	スカラロボット	RH-3FH(35/45/55)(15/12C)	3.0	φ16h7 貫通穴φ11	無	CRK-AT7H16	CRK-FL3P315L(50/100/150)B20 注2)
		RH-3FRH(35/45/55)(12/15)					
		RH-3FRHR35(12/15)					
		RH-3CH4018					
		RH-6FH(35/45/55)(20/34)	6.0	φ25h7 貫通穴φ18		CRK-AT7H25	CRK-FL7P315L(50/100/150)B20 注2)
		RH-6FRH(35/45/55)(20/34)					
		RH-6CH(60/70)20	6.0	φ20h7 貫通穴φ14		CRK-AT7H20	
安川電機	スカラロボット	MOTOMAN-SG400	3.0	φ16h7 貫通穴φ11	無	CRK-AT7H16	CRK-FL3P315L(50/100/150)B20 注2)
		MOTOMAN-SG650	6.0	φ20h7 貫通穴φ14		CRK-AT7H20	CRK-FL(3/7)P315L(50/100/150)B20 注2)
	垂直多関節	MotoMINI	0.5	4-M3	無	CRK-AT3P155B9	CRK-FL3P200L(50/100/150)BZ
		MOTOMAN-SIA5(D/F)	5.0	4-M6		CRK-AT5P630	CRK-FL(3/7)P315L(50/100/150)B12
YAMAHA	スカラロボット	YK400XR	3.0 (2.0)	φ16h7 貫通穴φ11	無	CRK-AT7H16	CRK-FL3P315L(50/100/150)B20 注2)
		YK400XE-4	4.0 (3.0)				
		YK(250/350/400)XG	5.0 (4.0)	φ16h7 貫通穴φ11	YKφ16	CRK-AT5P452-YK16	CRK-FL(3/7)P315L(50/100/150)B12
		YK(500/600)XGL			無	CRK-AT7H16	CRK-FL(3/7)P315L(50/100/150)B20 注2)
		YK(350/500)TW	5.0 (4.0)	φ16h7 貫通穴φ7	無	CRK-AT7H16	CRK-FL(3/7)P315L(50/100/150)B20 注2)
		YK(500/600)XG 注1)	10.0 (9.0)	φ20h7 貫通穴φ14		CRK-AT7H20	CRK-FL7P315L(50/100/150)B20 注2)
	垂直多関節	YA-U5F	5.0	4-M6		CRK-AT5P630	CRK-FL(3/7)P315L(50/100/150)B12

注1)ご利用の際は可搬質量を7kg以下にしてください
注2)アダプタをご利用になる場合フランジが必要となります。直接ガイドベースを取付ける場合はフランジは不要となります

【外形寸法図】

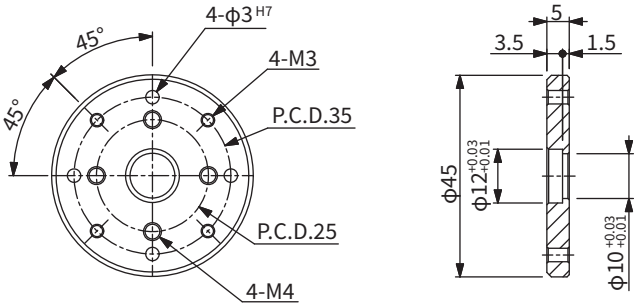

CRK-AT3P350-IXPFL1

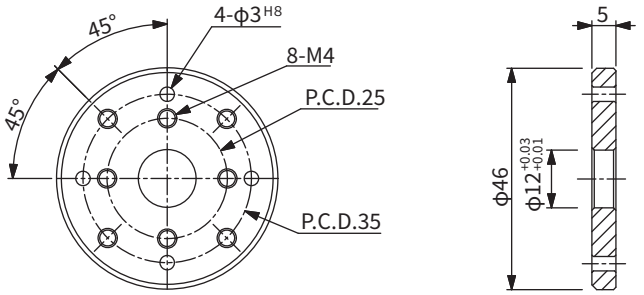

CRK-AT3P350-IXPFL2

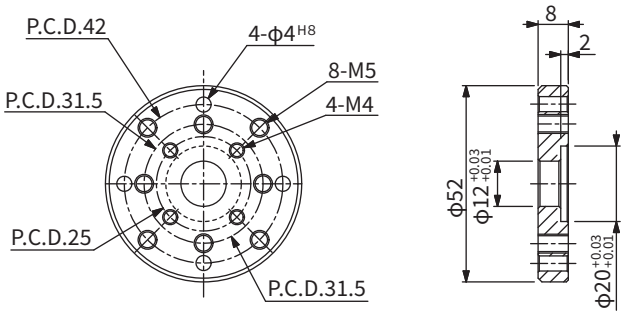

CRK-AT3P420-IXPFL3

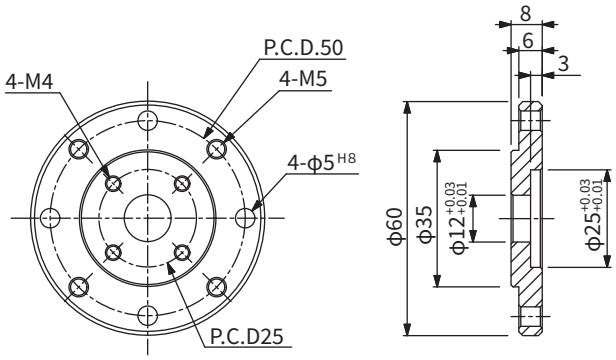

CRK-AT3P500-IXFL2

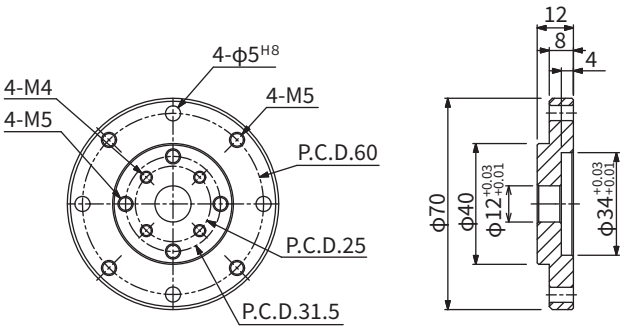

CRK-AT7P600-IXFL1

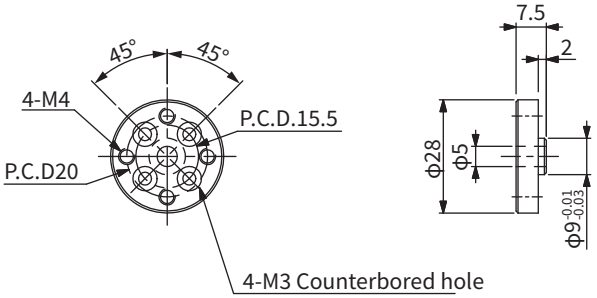

CRK-AT3P155B9

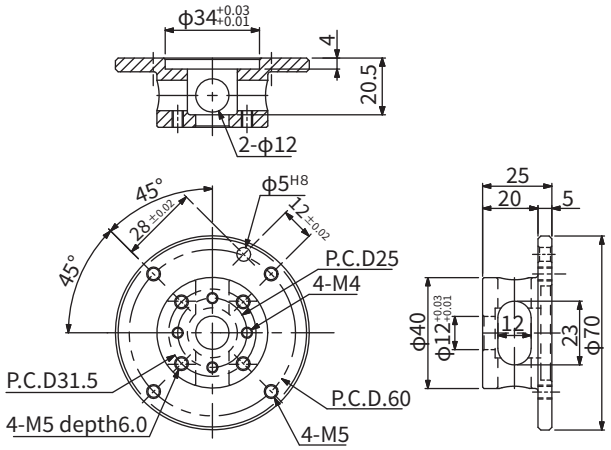

CRK-AT8P600-HSR

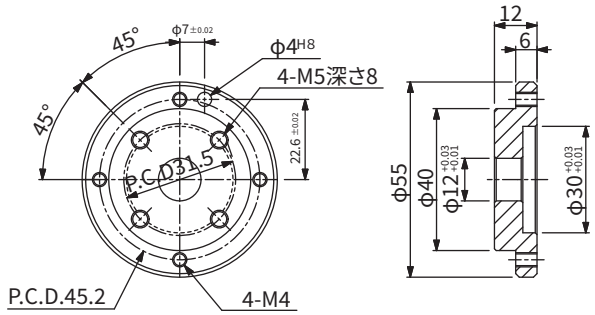

CRK-AT5P452-YK16

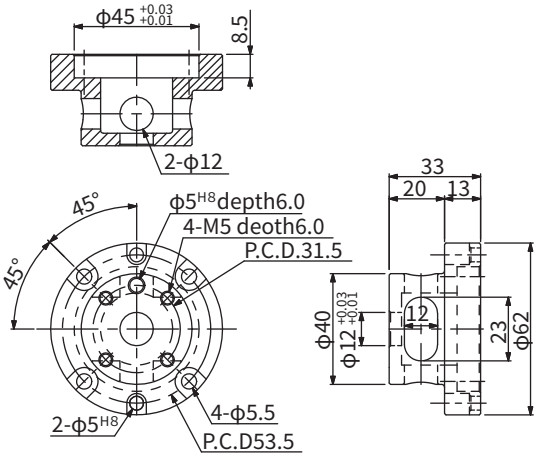

CRK-AT4P535-MZ04

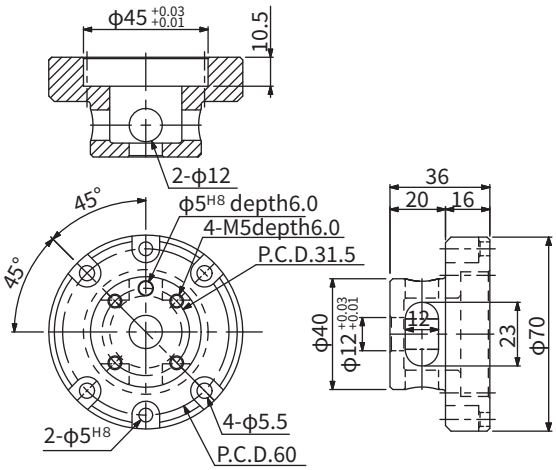

CRK-AT7P600-MZ07

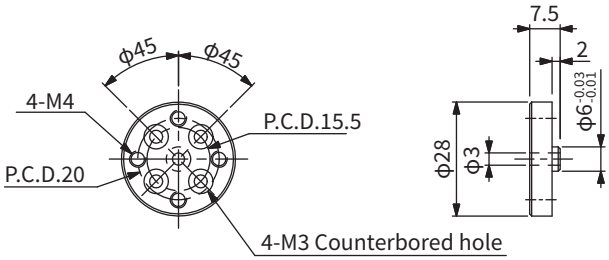

CRK-AT3P155B6

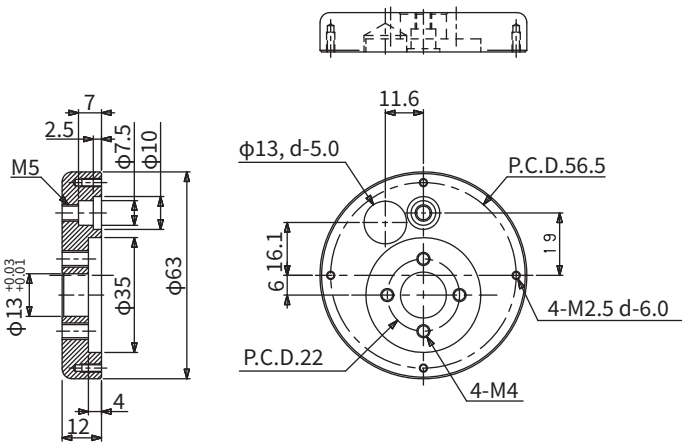

CRK-AT3P565BZ

【外形寸法図】

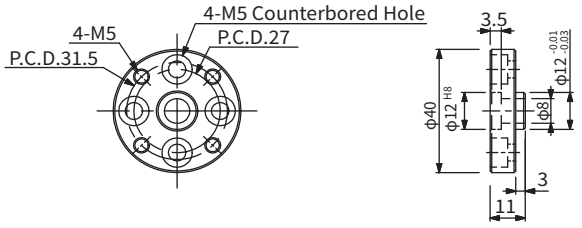

CRK-AT7P270B12

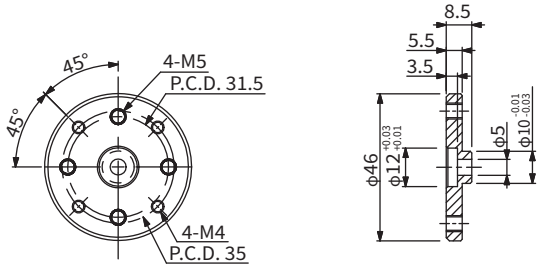

CRK-AT5P350

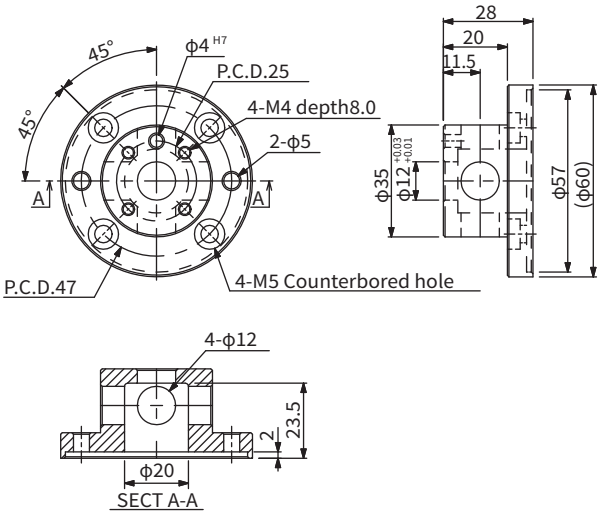

CRK-AT3P470

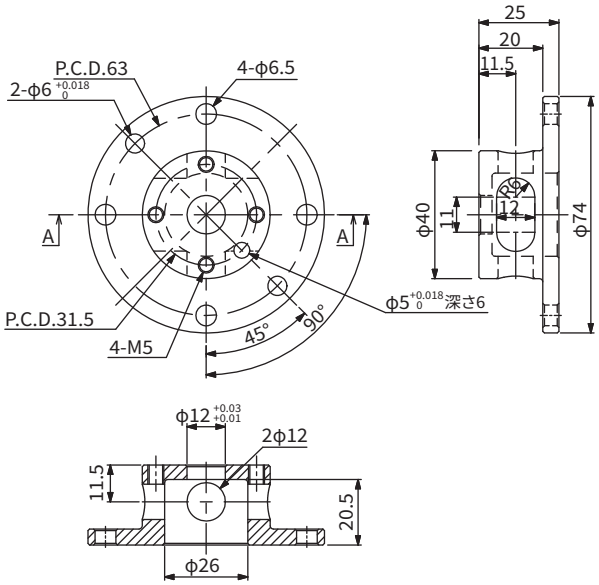

CRK-AT5P630

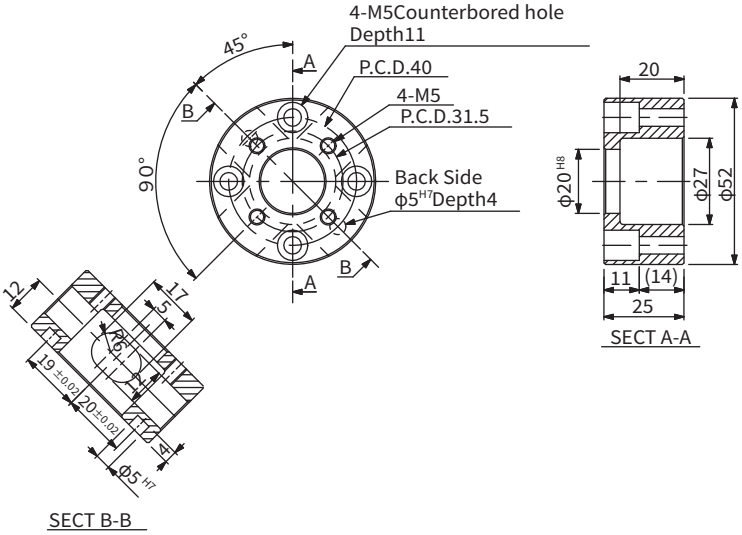

CRK-AT7P400BZ

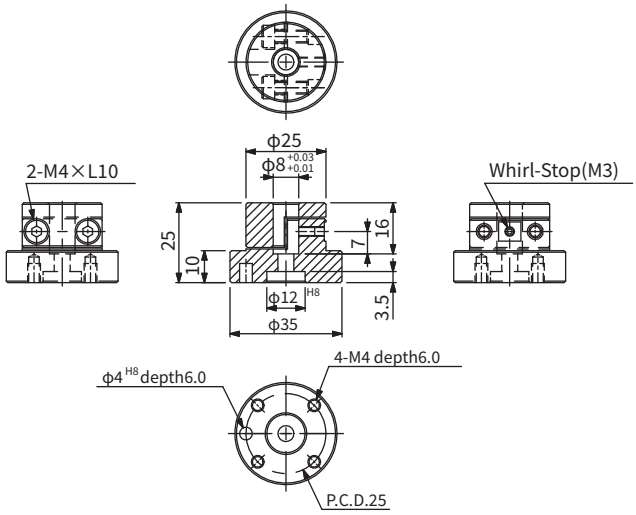

CRK-AT3H08

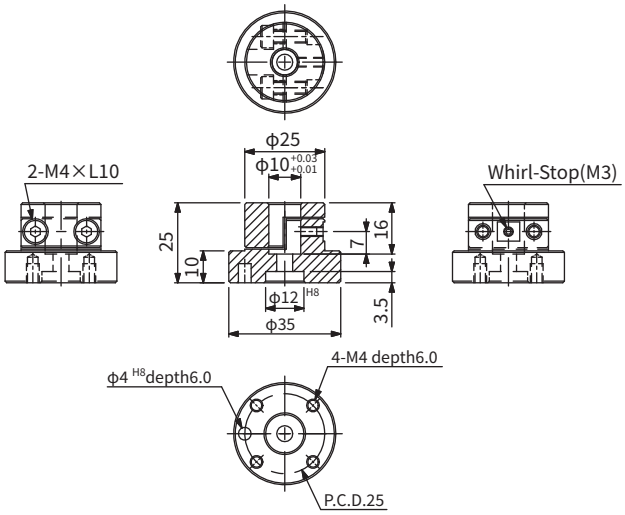

CRK-AT3H10

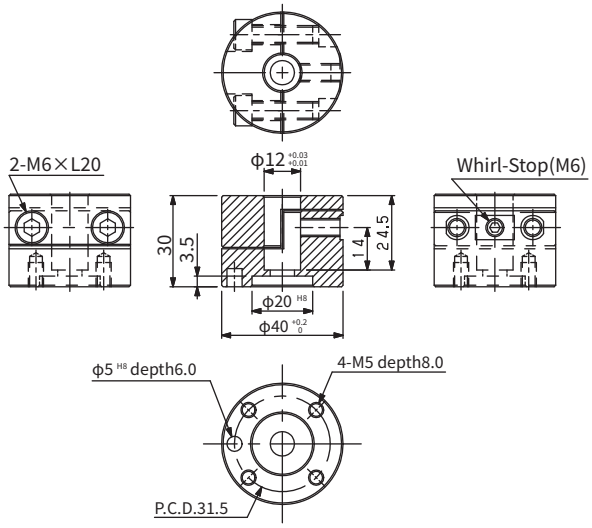

CRK-AT7H12

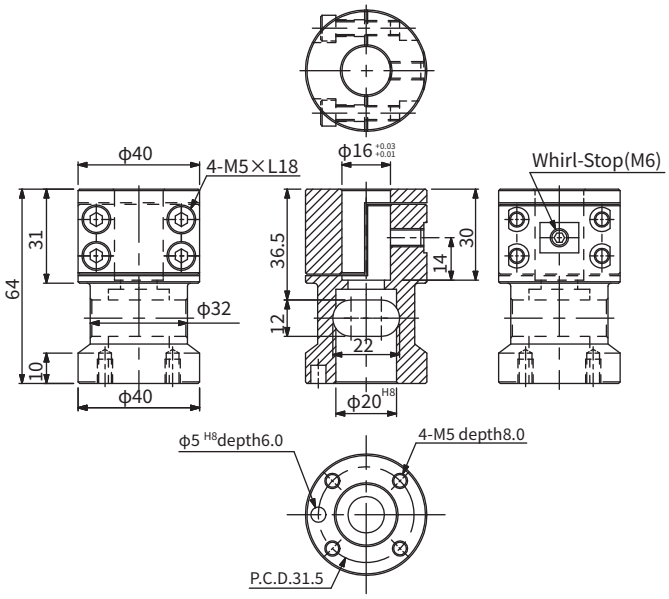

CRK-AT7H16

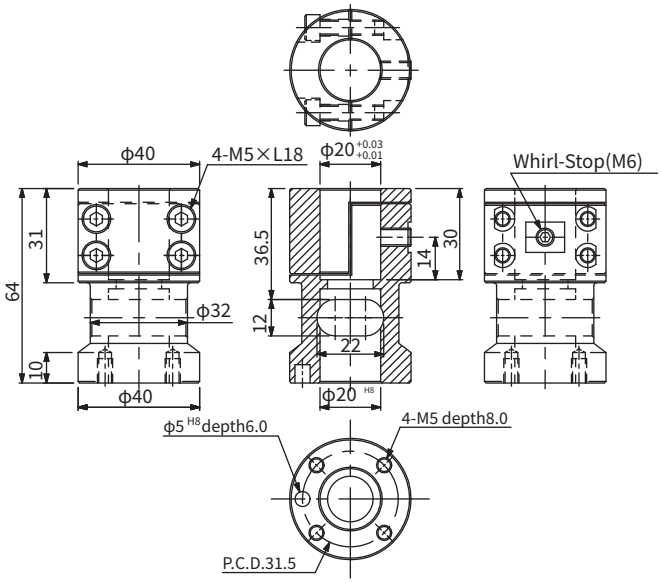

CRK-AT7H20

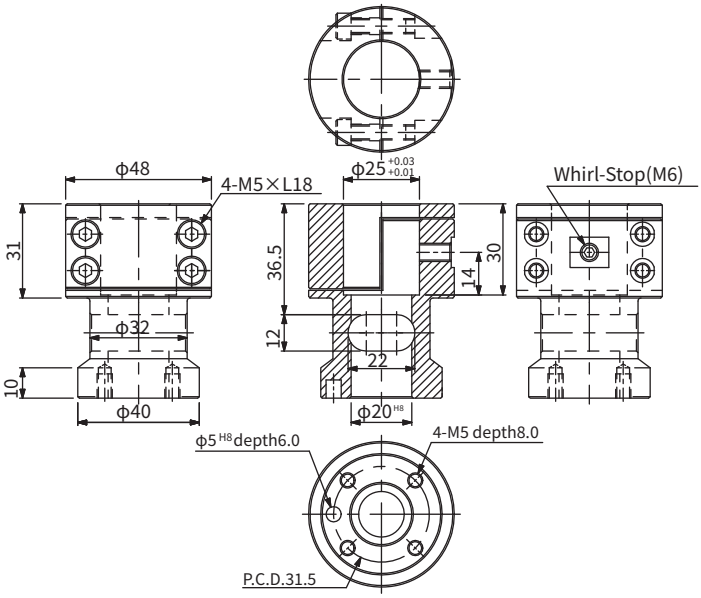

CRK-AT7H25

CRKT-スカラロボット用アタッチメント対応表

メーカー	ロボット形式	可搬質量(kg)	シャフト径	メーカーオプションフランジ型式	適合アタッチメント型式	適合フランジ
EPSON	G1-(171/221)##	定格 0.5 最大 1.0 注	φ8h7	無	CRK-AT3H08	CRK-FL3P250L(50/100/150)B12　注2)
	G3-(251/301/351)##	定格 1.0 最大 3.0	φ16h7 貫通穴φ11		CRK-AT7H16	CRK-FL3P315L(50/100/150)B20 注2)
	LS3-B401#					
	T3-401S					
	RS3-351#					
	RS4-551#	定格 1.0 最大 4.0				
	G6-(45/55/65)(1/3)##	定格 3.0 最大 6.0	φ20h7 貫通穴φ14		CRK-AT7H20	CRK-FL7P315L(50/100/150)B20 注2)
	LS6-B(50/60/70)2#	定格 2.0 最大 6.0				
	T6-602S					
	G10-(65/85)(1/4)##　注1)	定格 5.0 最大 10.0	φ25h7 貫通穴φ18		CRK-AT7H25	
	LS10-B(60/70/80)(2/3)#　注1)					
IAI	IXP-(3/4)N1808	定格 1.0 最大 3.0	φ10	IXP-FL-1	CRK-AT3P350-IXPFL1	CRK-FL3P250L(50/100/150)B12
	IXP-(3/4)N2508			無	CRK-AT3H10	CRK-FL3P250L(50/100/150)B12 注2)
	IXP-(3N3515/3N3510/4N3515)		φ8h7	IXP-FL-2	CRK-AT3P350-IXPFL2	CRK-FL3P250L(50/100/150)B12
	IXP-(3N4515/3N4510/4N4515)			無	CRK-AT3H08	CRK-FL3P250L(50/100/150)B12 注2)
	IXP-(3N5520/3N5515/4N5520)	定格 2.0 最大 6.0	φ12h7	IXP-FL-3	CRK-AT3P420-IXPFL3	CRK-FL7P315L(50/100/150)B12
	IXP-(3N6520/3N6515/4N6520)			無	CRK-AT7H12	CRK-FL7P315L(50/100/150)B20 注2)
	IXA-(3/4)NNN3015	3.0	φ20h7 貫通穴φ14	IX-FL-1	CRK-AT7P600-IXFL1	CRK-FL3P250L(50/100/150)B12
	IXA-(3/4)NNN45(18/33)	3.0		無	CRK-AT7H20	CRK-FL3P315L(50/100/150)B20 注2)
	IXA-(3/4)NNN60(18/33)	6.0		IX-FL-1	CRK-AT7P600-IXFL1	CRK-FL7P315L(50/100/150)B12
	IXA-(3/4)NSN3015	8.0				
	IXA-(3/4)NSN45(18/33) 注1)	10.0				
	IXA-(3/4)NSN60(18/33) 注1)	12.0		無	CRK-AT7H20	CRK-FL7P315L(50/100/150)B20 注2)
	IX-NNN(50/60)(20/30)H 注1)	定格 2.0 最大 10.0				
	IX-NNN(25/35)15H	定格 1.0 最大 3.0	φ16h7 貫通穴φ11	IX-FL-2	CRK-AT3P500-IXFL2	CRK-FL3P250L(50/100/150)B12
	IX-NSN(50/60)16H			無	CRK-AT7H16	CRK-FL3P315L(50/100/150)B20 注2)
	IX-NNN(70/80)(20/40)H 注1)	定格 5.0 最大 20.0	φ25h7 貫通穴φ18	無	CRK-AT7H25	CRK-FL7P315L(50/100/150)B20 注2)
	IX-NNN(12/15/18)05	定格 0.2 最大 1.0	φ8h7	無	CRK-AT3H08	CRK-FL3P250L(50/100/150)B12 注2)
	IXA-(3/4)NNN1805	1.0				
DENSO	HS(035/045/055)A1-N/*	5.0	φ20h7 貫通穴φ14	HS-5G	CRK-AT8P600-HSR	CRK-FL(3/7)P315L(50/100/150)B12
	HS-4535					
	HS-4545			無	CRK-AT7H20	CRK-FL(3/7)P315L(50/100/150)B20 注2)
	HS-4555					
	HSR(048/055/065)	8.0	φ25h7 貫通穴φ18	HSR	CRK-AT8P600-HSR	CRK-FL7P315L(50/100/150)B12
				無	CRK-AT7H25	CRK-FL7P315L(50/100/150)B20 注2)
YAMAHA	YK400XR	3.0	φ16h7 貫通穴φ11	無	CRK-AT7H16	CRK-FL3P315L(50/100/150)B20 注2)
	YK400XE-4	4.0 (3.0)				
	YK(250/350/400)XG	5.0 (4.0)	φ16h7 貫通穴φ11	YKφ16	CRK-AT5P452-YK16	CRK-FL(3/7)P315L(50/100/150)B12
	YK(500/600)XGL			無	CRK-AT7H16	CRK-FL(3/7)P315L(50/100/150)B20 注2)
	YK(350/500)TW	5.0 (4.0)	φ16h7 貫通穴φ11	無	CRK-AT7H16	CRK-FL(3/7)P315L(50/100/150)B20 注2)
	YK(500/600)XG 注1)	10.0 (9.0)	φ20h7 貫通穴φ14		CRK-AT7H20	CRK-FL7P315L(50/100/150)B20 注2)
MITSUBISHI	RH-3FH(35/45/55)(15/12C)	3.0	φ16h7 貫通穴φ11	無	CRK-AT7H16	CRK-FL3P315L(50/100/150)B20 注2)
	RH-3FRH(35/45/55)(12/15)					
	RH-3FRHR35(12/15)					
	RH-3CH4018					
	RH-6FH(35/45/55)(20/34)	6.0	φ25h7 貫通穴φ18		CRK-AT7H25	CRK-FL7P315L(50/100/150)B20 注2)
	RH-6FRH(35/45/55)(20/34)					
	RH-6CH(60/70)20	6.0	φ20h7 貫通穴φ14		CRK-AT7H20	
安川電機	MOTOMAN-SG400	3.0	φ16h7 貫通穴φ11	無	CRK-AT7H16	CRK-FL3P315L(50/100/150)B20 注2)
	MOTOMAN-SG650	6.0	φ20h7 貫通穴φ14		CRK-AT7H20	CRK-FL(3/7)P315L(50/100/150)B20 注2)
FANUC	SR-3iA	3.0	φ20h7 貫通穴φ14	有	不要	CRK-FL(3/7)P315L(50/100/150)B20
	SR-6iA	6.0		無	CRK-AT7H20	CRK-FL(3/7)P315L(50/100/150)B20 注2)

メーカー	ロボット形式	可搬質量 (kg)	シャフト径	メーカーオプション フランジ型式	適合アタッチメント型式	適合フランジ
TOSHIBA	TH180	2.0	φ16h7	無	CRK-AT7H16	CRK-FL3P315L(50/100/150)B20 注2)
	TH(250A/350A)	3.0				
	THP550	定格 1.0 最大 2.0	φ16h7 貫通穴φ11			
	TH(450A/550A)	5.0	φ20h7 貫通穴φ14		CRK-AT7H20	CRK-FL(3/7)P315L(50/100/150)B20 注2)
CKD	KHL-(300/400)	定格 2.0 最大 5.0	φ16h7 貫通穴φ11	無	CRK-AT7H16	CRK-FL(3/7)P315L(50/100/150)B20 注2)
	KHE-400	定格 1.0 最大 5.0				
	KHL-(500/600/700) 注1)	定格 2.0 最大 10.0	φ20h7 貫通穴φ14		CRK-AT7H20	CRK-FL7P315L(50/100/150)B20 注2)
JANOME	JS250	4.0	φ12h6	無	CRK-AT7H12	CRK-FL(3/7)P315L(50/100/150)B20 注2)
	JS(350/450/550)	6.0				
	JS(350/450/550)TH	6.0	φ20h7 貫通穴φ14		CRK-AT7H20	CRK-FL7P315L(50/100/150)B20 注2)
OMRON	Cobra (450/500/650)	5.0	非掲載	有	CRK-AT7P350	CRK-FL(3/7)P315L(50/100/150)B12
	eCobra (600/800) (Lite/Standerd/Pro)	5.5	非掲載	有	不要	CRK-FL7P500L(50/100)B41
不二越	EZ03V4-02-(45/55)(15/25)	3.0	φ47	無	CRK-AT3P470	CRK-FL3P250L(50/100/150)B12
	EZ03F4-02-(5525/5515)					

注 1) ご利用の際は可搬質量を 7kg 以下にしてください。
注 2) アダプタをご利用になる場合フランジが必要となります。直接ガイドベースを取付ける場合はフランジは不要となります。

CRKT-スカラロボット用アタッチメント未対応機種

メーカー	ロボット形式	可搬質量 (kg)	シャフト径	メーカーオプション フランジ型式	適合アタッチメント型式	適合フランジ
不二越	EZ02V6-02-(45/55)(15/25)	2.0				

アタッチメント

近藤製作所平行ハンド対応

近藤製作所製平行ハンドに対応したアタッチメントです

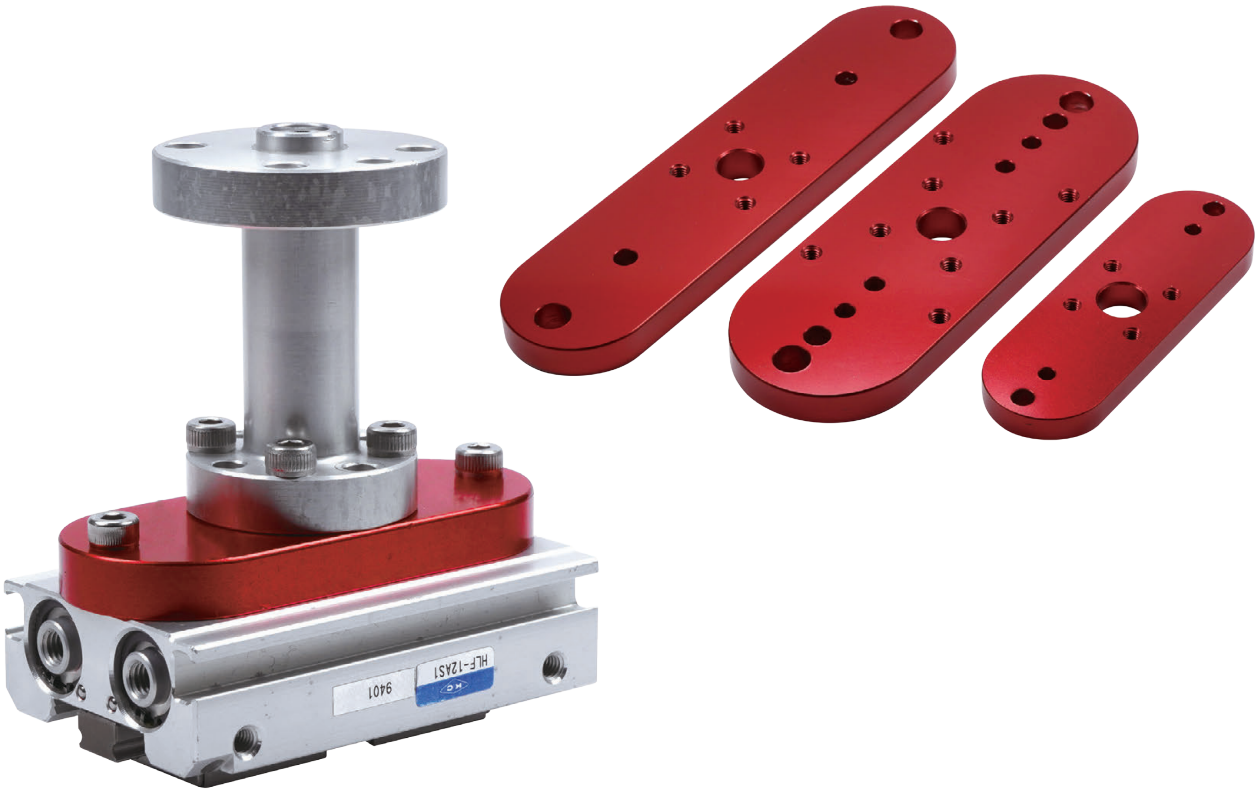

【形式番号】

形式	平行ハンド形式	P.C.D.
CRK-KHAP250-HL12	HLF-12AS1	25.0
CRK-KHAP250-HL16	HLF-16AS1	
CRK-KHAP315-HL25	HLF-20AS1/HLC-25AS/HHC-50AS	31.5
CRK-KHAP315-HL30	HLC-30AS	

【外形寸法図】

(mm)

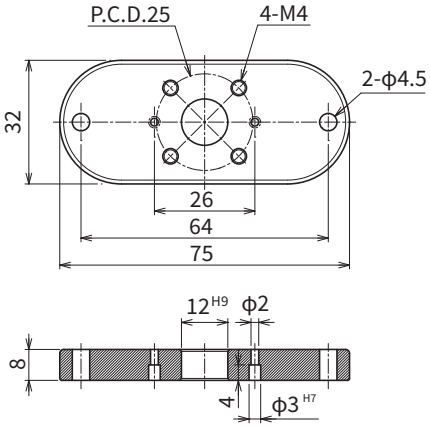

形式	質量(g)
CRK-KHAP250-HL12	42.0

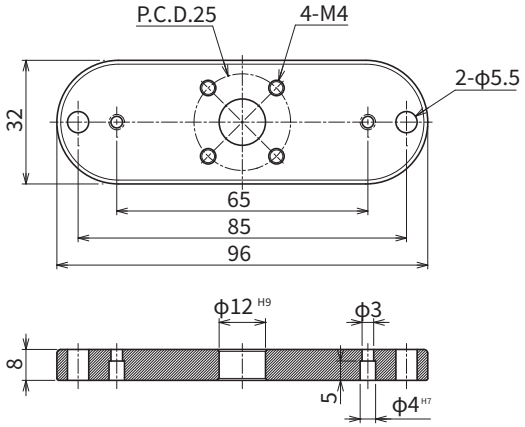

形式	質量(g)
CRK-KHAP250-HL16	56.0

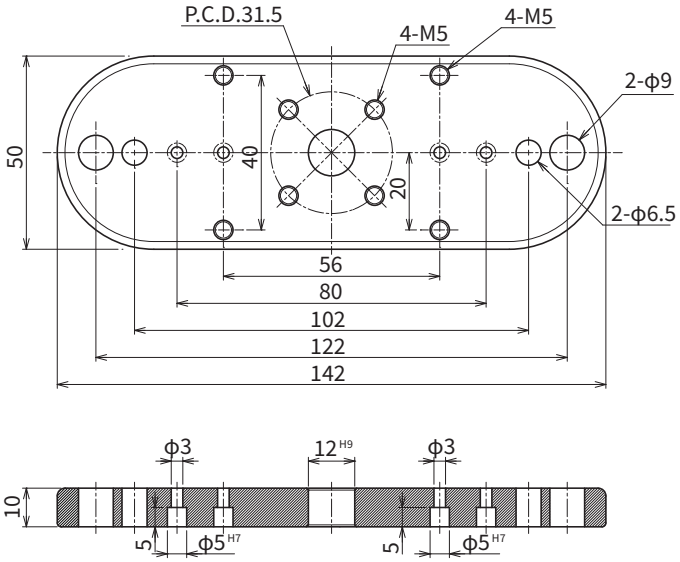

形式	質量(g)
CRK-KHAP315-HL25	163.0

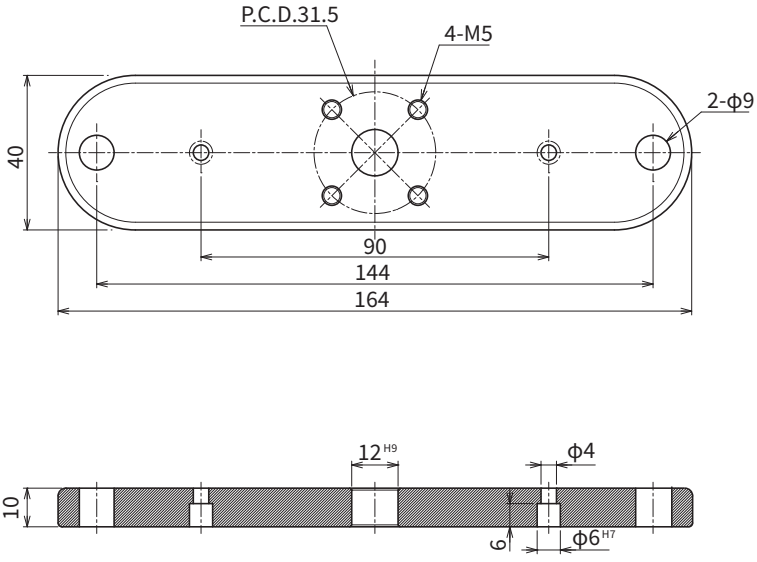

形式	質量(g)
CRK-KHAP315-HL30	158.0

※近藤製作所の平行ハンドの図面は、お手数ですが、近藤製作所のHPよりご確認ください。

http://www.konsei.co.jp/

ツールチェンジャーメーカ対応CRKT

5社8機種のツールチェンジャー（ハンド側）にCRKTアーム、
ガイドベースを取付可能にしたフランジ

形式		①可搬質量	②フランジ長さ		③接続形式
CRK	-	TC(3/7)H	L(050/100)	-	KM1

	①可搬質量		②フランジ長さ		③接続形式		
	記号	可搬質量(kg)	記号	フランジ長さ(mm)	記号	メーカ	機種
CRK-	TC3H TC7H	3 7	L050 L100	50mm 100mm	-KM1	コスメック	SWR0030-T-* 注1)
					-KM2		SWR0070-T-* 標準仕様タイプ
					-SS1	スター精機	OX-03AI,OX-05AI 注2)
					-KS1	近藤製作所	KHC-5H-*
					-NT1	NITTA	SCT04-6JC00
					-BL1	BL オートテック	Light-5A-T
					-BL2		QC-10B-T

注 1)　TC7H 選択不可
注 2)　OX-3AI の場合 TC7H 選択不可

型式	質量(g)
CRK-TC3HL050-KM1	64
CRK-TC3HL100-KM1	88
CRK-TC3HL050-KM2	73
CRK-TC3HL100-KM2	97
CRK-TC7HL050-KM2	82
CRK-TC7HL100-KM2	124
CRK-TC3HL050-SS1	76
CRK-TC3HL100-SS1	100
CRK-TC7HL050-SS1	85
CRK-TC7HL100-SS1	127
CRK-TC3HL050-KS1	97
CRK-TC3HL100-KS1	121
CRK-TC7HL050-KS1	106
CRK-TC7HL100-KS1	148
CRK-TC3HL050-NT1	85
CRK-TC3HL100-NT1	109
CRK-TC7HL050-NT1	94
CRK-TC7HL100-NT1	136
CRK-TC3HL050-BL1	74
CRK-TC3HL100-BL1	98
CRK-TC7HL050-BL1	83
CRK-TC7HL100-BL1	125
CRK-TC3HL050-BL2	71
CRK-TC3HL100-BL2	95
CRK-TC7HL050-BL2	80
CRK-TC7HL100-BL2	122

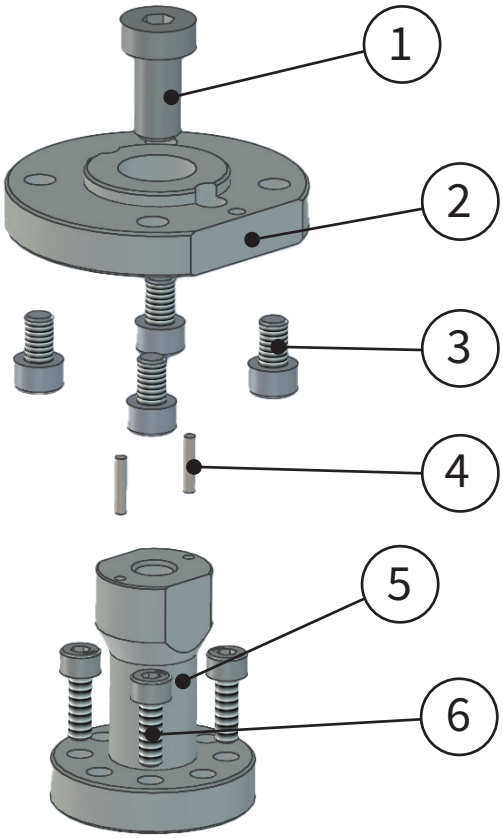

No	材質
①	ステンレス
②	アルミニウム
③	ステンレス/鉄 注)
④	ステンレス
⑤	アルミニウム
⑥	ステンレス

注）接続形式NT1,BL2は鉄となります

産業ロボット

ロボット側の接続はお客様がご用意ください

ツールチェンジャー (ロボット側)

KM1 KM2 SS1 KS1 NT1 BL1 BL2

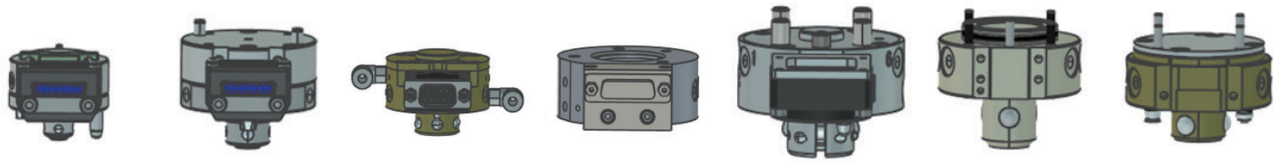

ツールチェンジャー (ハンド側)

KM1 KM2 SS1 KS1 NT1 BL1 BL2

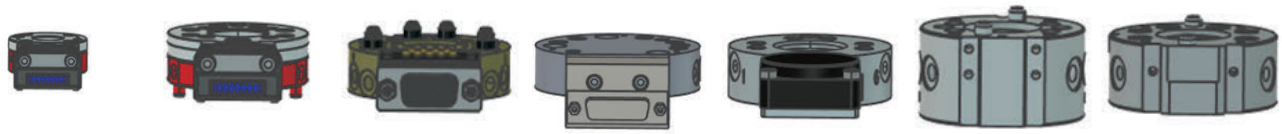

ツールチェンジャー (ハンド側) フランジ

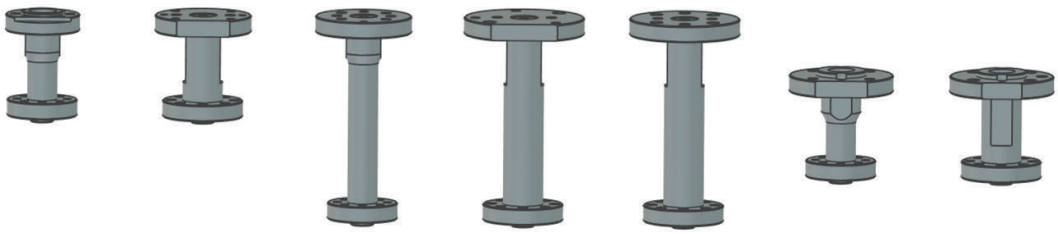

CRKT アーム / ガイドベース / アダプタ

CRK-FLフランジと組み合わせ可能な
型式は使用可能

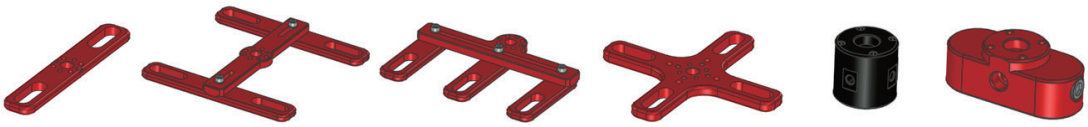

ハンド側組立図

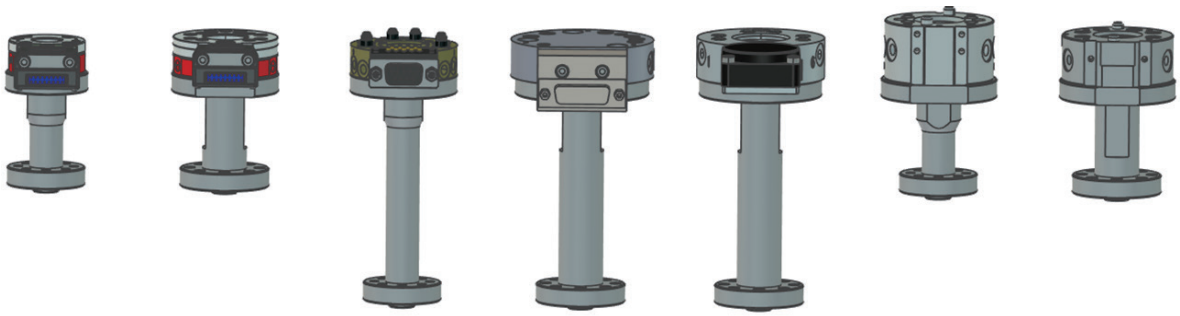

ツールチェンジャーメーカ対応ＣＲＫＴ

【外形寸法図】

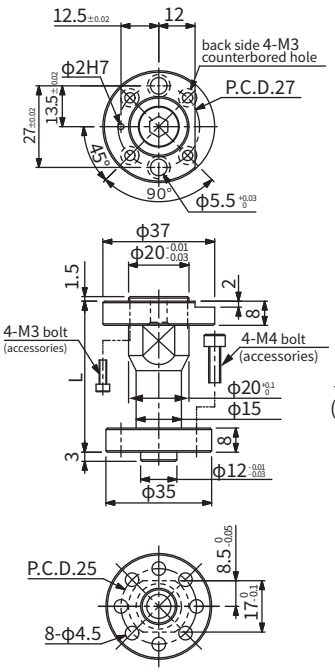

CRK-TC3HL(050/100)-KM1

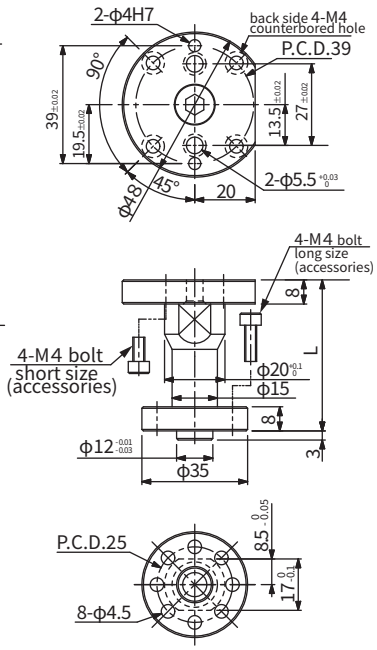

CRK-TC3HL(050/100)-KM2

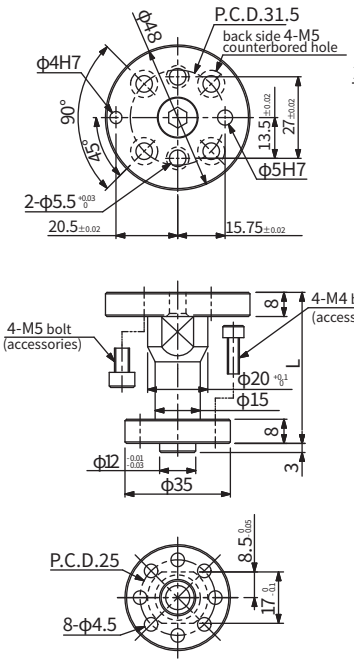

CRK-TC3HL(050/100)-SS1

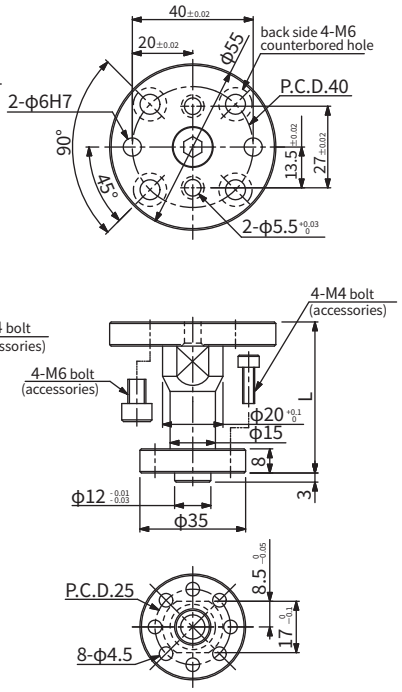

CRK-TC3HL(050/100)-NT1

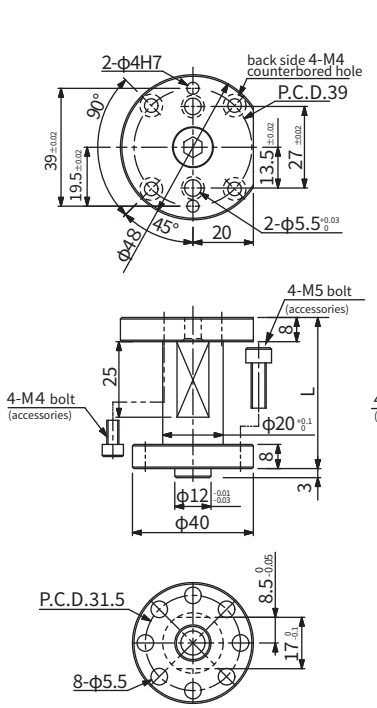

CRK-TC7HL(050/100)-KM2

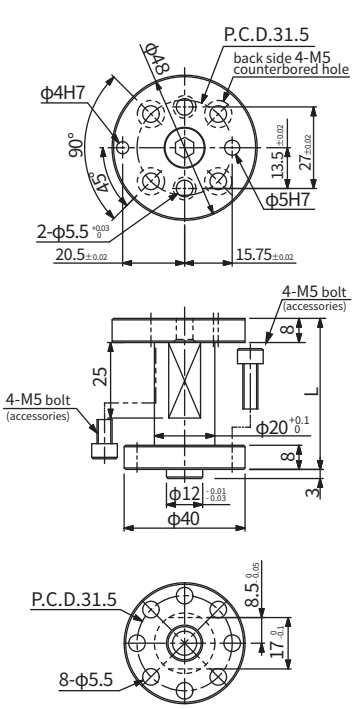

CRK-TC7HL(050/100)-SS1

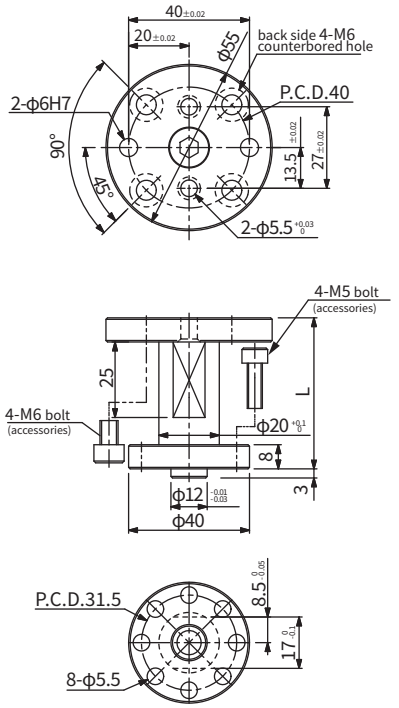

CRK-TC7HL(050/100)-NT1

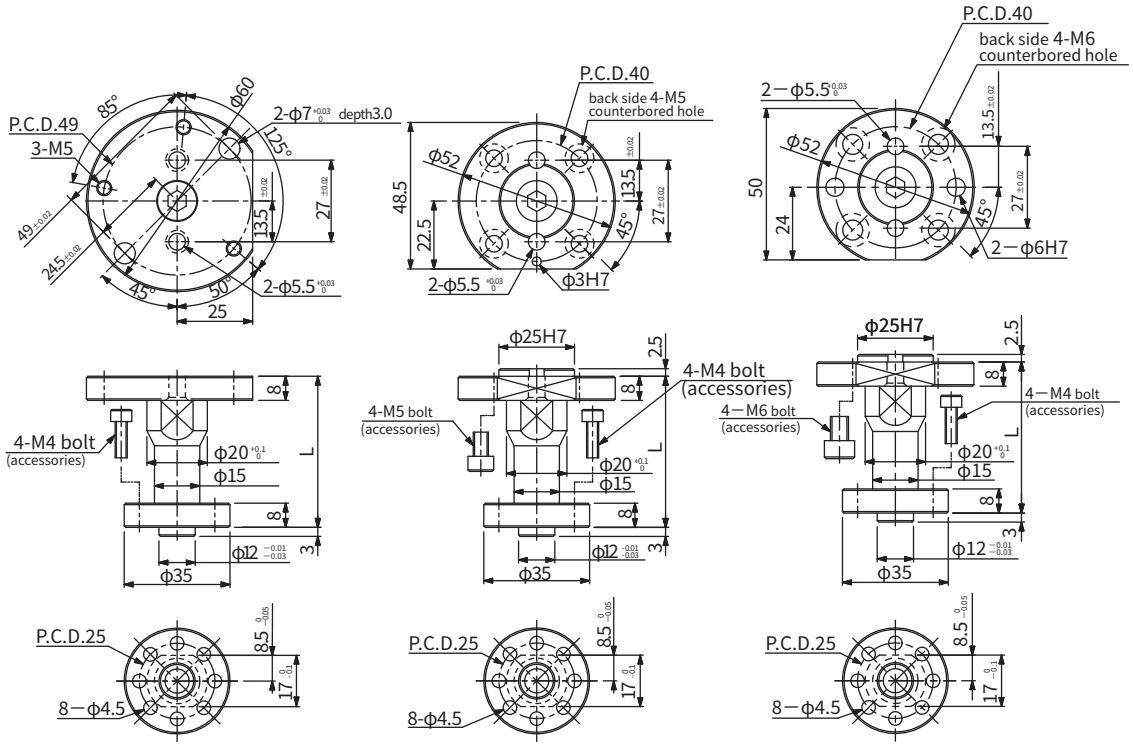

CRK-TC3HL(050/100)-KS1 CRK-TC3HL(050/100)-BL1 CRK-TC3HL(050/100)-BL2

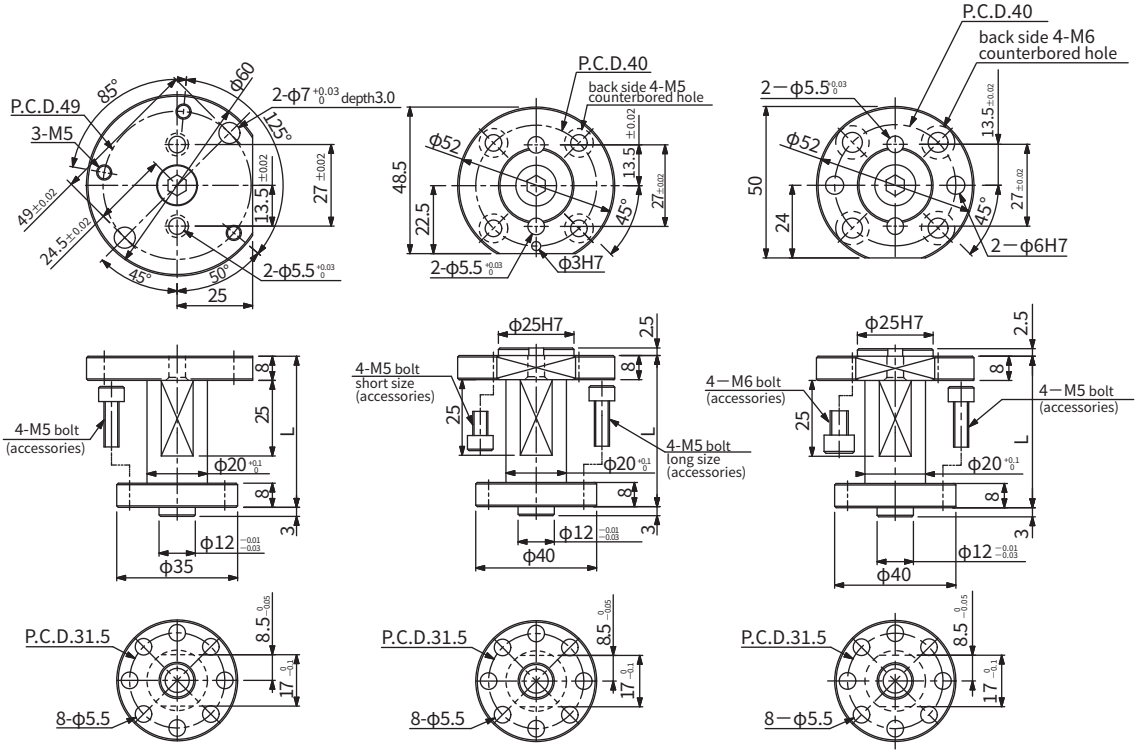

CRK-TC7HL(050/100)-KS1 CRK-TC7HL(050/100)-BL1 CRK-TC7HL(050/100)-BL2

ロボットフランジ

FI/FH/FE/KDP タイプ用

ロボットのインターフェースとハンドを接続する部品

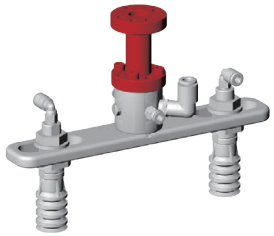

FI

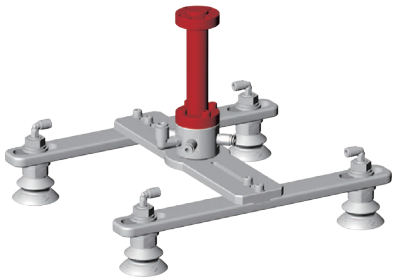

FH

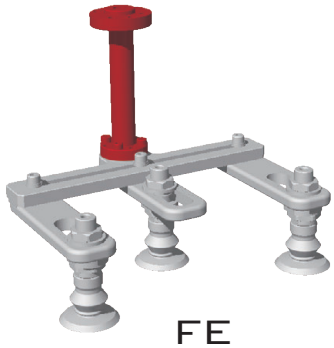

FE

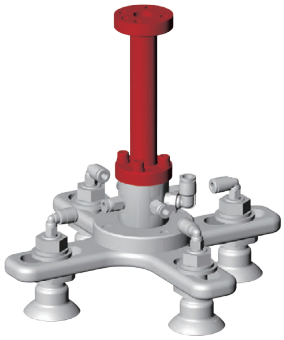

FX

KDP

【形式番号】

CRK	-	FL3	P250	L50	BZ
		①	②	③	④

※選定の際下記形式組み合せ一覧表を合わせてご参照ください。
※ハンド取付用六角穴付きボルト 4 個を附属します。

①フランジ可搬質量 (kg)

記号	可搬質量
FL2	2
FL3	3
FL7	7

②取付寸法 (P.C.D.)

記号	P.C.D.
P200	20.0
P220	22.0
P250	25.0
P315	31.5
P400	40.0
P420	42.0
P500	50.0

③フランジ長さ (mm)

記号	長さ
L50	50
L70	70
L100	100
L150	150

④ボス径

記号	ボス径
BZ	なし
B12	φ12
B14	φ14
B20	φ20
B25	φ25
B30	φ30
B31	φ31.5
B38	φ38
B41	φ41.1

【形式組み合せ一覧】

シリーズ名	①可搬質量	②P.C.D	③フランジ長さ	④ボス径	形式
CRK-	FL2	P220	50	BZ	CRK-FL2P220L50BZ
			70		CRK-FL2P220L70BZ
			100		CRK-FL2P220L100BZ
	FL3	P200	50	BZ	CRK-FL3P200L50BZ
			100		CRK-FL3P200L100BZ
			150		CRK-FL3P200L150BZ
			50	B14	CRK-FL3P200L50B14
			100		CRK-FL3P200L100B14
			150		CRK-FL3P200L150B14
		P250	50	BZ	CRK-FL3P250L50BZ
			100		CRK-FL3P250L100BZ
			150		CRK-FL3P250L150BZ
			50	B12	CRK-FL3P250L50B12
			100		CRK-FL3P250L100B12
			150		CRK-FL3P250L150B12
		P315	50	BZ	CRK-FL3P315L50BZ
			100		CRK-FL3P315L100BZ
			150		CRK-FL3P315L150BZ
			50	B12	CRK-FL3P315L50B12
			100		CRK-FL3P315L100B12
			150		CRK-FL3P315L150B12
			50	B20	CRK-FL3P315L50B20
			100		CRK-FL3P315L100B20
			150		CRK-FL3P315L150B20
		P420	50	B30	CRK-FL3P420L50B30
			100		CRK-FL3P420L100B30
		P500	50	B31	CRK-FL3P500L50B31
			100		CRK-FL3P500L100B31
			50	B38	CRK-FL3P500L50B38
			100		CRK-FL3P500L100B38
			50	B41	CRK-FL3P500L50B41
			100		CRK-FL3P500L100B41
	FL7	P315	50	B12	CRK-FL7P315L50B12
			100		CRK-FL7P315L100B12
			150		CRK-FL7P315L150B12
			50	B20	CRK-FL7P315L50B20
			100		CRK-FL7P315L100B20
			150		CRK-FL7P315L150B20
		P400	50	B25	CRK-FL7P400L50B25
			100		CRK-FL7P400L100B25
		P420	50	B30	CRK-FL7P420L50B30
			100		CRK-FL7P420L100B30
		P400	50	B31	CRK-FL7P500L50B31
			100		CRK-FL7P500L100B31
			50	B38	CRK-FL7P500L50B38
			100		CRK-FL7P500L100B38
			50	B41	CRK-FL7P500L50B41
			100		CRK-FL7P500L100B41

対応ロボット一覧

フランジ外形図はP27～28をご確認ください。

メーカー	カテゴリー	ロボット形式	可搬質量(kg)	P.C.D	フランジボス内径	取付ねじ	適合フランジ形式	図面番号
オムロン	スカラ	Cobra350	5.0	50	φ41.15+0.03/-0	4-M6	CRK-FL(3/7)P500L(50/100)B41	㉒、㉓、㉔、㉕
		eCobra600	5.5					
		eCobra800	5.5					
	パラレルリンク	Hornet565(形1720□-45604)	3.0		φ38+0.02/-0		CRK-FL3P500L(50/100)B38	⑱、⑲
		Hornet565(形1720□-45600)	8.0				CRK-FL7P500L50B38	⑳、㉑
		Quattro650	6.0		φ41.15+0.02/-0		CRK-FL(3/7)P500L(50/100)B41	㉒、㉓、㉔、㉕
		Quattro800	4.0					
	垂直多関節	Viper650	5.0	31.5	φ20H7	4-M5	CRK-FL(3/7)P315L(50/100/150)B20	⑧、⑬
		Viper850	5.0					
		TM5	5.0	50	φ31.5H7	4-M6	CRK-FL(3/7)P500L(50/100)B31	⑭、⑮、⑯、⑰
川崎重工業	スカラ	duAro1	各ｱｰﾑ2.0	31.5	φ20H7	4-M5	CRK-FL3P315L(50/100/150)B20	⑧
	パラレルリンク	YF002N	2.0	25	Rc1/8 air port	4-M4	CRK-FL3P250L(50/100/150)BZ	④
		YF003N	3.0					
	垂直多関節	RS003N	3.0	31.5	φ20H7	4-M5	CRK-FL3P315L(50/100/150)B20	⑧
		RS005N	5.0				CRK-FL7(3)P315L(50/100/150)B20	⑧、⑬
		RS005L	5.0					
		RC005L	5.0					
		RS007N ※1	7.0			7-M5	C RK-FL7P315L(50/100/150)B20	⑬
		RS007L ※1	7.0					
		RS010N ※3	10.0	40	φ25h7	4-M6	CRK-FL7P400L(50/100)B25	⑩
デンソーウェーブ	垂直多関節	VP5243	3.0	31.5	φ20H7	4-M5	CRK-FL3P315L(50/100/150)B20	⑧
		VP6242	2.5					
		VS-050	4.0				CRK-FL(3/7)P315L(50/100/150)B20	⑧、⑬
		VS-060	4.0					
		VS-068	7.0				CRK-FL7P315L(50/100/150)B20	⑬
		VS-087	7.0					
		VS-6556(VS-6556-B)	7.0					
		VS-6577(VS-6577-B)	7.0					
東芝機械	垂直多関節	TVL500	3.0	31.5	φ20H7	4-M5	C RK-FL3P315L(50/100/150)B20	⑧
		TVL700	4.0					
		TV600	3.0				CRK-FL(3/7)P315L(50/100/150)B20	⑧、⑬
		TV800	5.0					
		TV1000	5.0					
		TV1000H ※3	10.0	40	φ25H7	4-M6	CRK-FL7P400L(50/100)B25	⑩
ユニバーサルロボット	垂直多関節	UR3	3.0	50	φ31.5H7	4-M6	CRK-FL3P500L(50/100)B31	⑭、⑮
		UR5	5.0				CRK-FL(3/7)P500L(50/100)B31	⑭、⑮、⑯、⑰
		UR10 ※3	10.0				CRK-FL7P500L(50/100)B31	⑯、⑰
ファナック	パラレルリンク	M-2iA/3A	3.0	20	φ14H8	4-M4	CRK-FL3P200L(50/100/150)B14	②
		M-2iA/3AL	3.0					
		M-2iA/3S	3.0		φ14H7 L50通し穴			
		M-2iA/3SL	3.0					
		M-1iA 05A(S)※2	0.5		φ14H7	4-M3		
		M-1iA 05A(S)L※2	0.5					
		M-1iA 1H(L)※2	1.0					
	垂直多関節	LR Mate 200iD/4S	4.0	31.5	φ20H7	4-M5	CRK-FL(3/7)P315L(50/100/150)B20	⑧、⑬
		LR Mate 200iD/4SC	4.0					
		LR Mate 200iD/4SH	4.0					
		LR Mate 200iD(50iD)/7L	7.0				CRK-FL7P315L(50/100/150)B20	⑬
		LR Mate 200iD/7WP	7.0					
		LR Mate 200iD/7C	7.0					
		LR Mate 200iD/7LC	7.0					
		LR Mate 200iD/7H	7.0					
	協働	CR-4iA	4.0				CRK-FL(3/7)P315L(50/100/150)B20	⑧、⑬
		CR-7iA	7.0				CRK-FL7P315L(50/100/150)B20	⑬
		CR-7iA/L	7.0					
	垂直多関節	M-10iA/10M(S) ※3	10.0	40	φ25H7	4-M6	CRK-FL7P400L(50/100)B25	⑩

メーカー	カテゴリー	ロボット形式	可搬質量(kg)	P.C.D	フランジボス内径	取付ねじ	適合フランジ形式	図面番号
三菱電機	垂直多関節	RV-2FR (B)	3.0	31.5	φ20H7	4-M5	CRK-FL3P315L(50/100/150)B20	⑧
		RV-2FRL (B)	3.0					
		RV-2F (B)	3.0					
		RV-2FL (B)	3.0					
		RV-4F (M) (C)	4.0				CRK-FL(3/7)P315L(50/100/150)B20	⑧、⑬
		RV-4FL (M) (C)	4.0					
		RV-4FR (M) (C)	4.0					
		RV-4FRL (M) (C)	4.0					
		RV-7F (M) (C)	7.0				CRK-FL7P315L(50/100/150)B20	⑬
		RV-7FL (M) (C)	7.0					
		RV-7FLL (M) (C)	7.0					
		RV-7FR (M) (C)	7.0					
		RV-7FRL (M) (C)	7.0					
		RV-7FRLL (M) (C)	7.0					
安川電機	垂直多関節	MOTOMAN-MH3F	3.0	31.5	φ20H6	4-M5	CRK-FL3P315L(50/100/150)B20	⑧
		MOTOMAN-MH5S II(5F)	5.0		φ12H7		CRK-FL(3/7)P315L(50/100/150)B12	⑦、⑫
		MOTOMAN-MH5LS II(5LF)	5.0					
		MOTOMAN-GP7	7.0				CRK-FL7P315L(50/100/150)B12	⑫
		MOTOMAN-GP8	8.0					
	パラレルリンク	MOTOMAN-MPP3S	3.0		φ20H7		CRK-FL3P315L(50/100/150)B20	⑧
		MOTOMAN-MPP3H	3.0					
ダイアディックシステムズ	人協働	DSR-02-400	2.0	22	凸φ13h6	4-M4	CRK-FL2P220L(50/70/100)BZ	③
EPSON	垂直多関節	C4-A601 ※2	定格 1.0 最大 4.0	31.5	φ12H7深さ3	4-M4	CRK-FL3P315L(50/100/150)B12	⑦
		C4-A901 ※2						
		N2-A450SR/S ※2	定格 1.0 最大 4.0	31.5	φ8	4-M4	CRK-FL3P315L(50/100/150)BZ	⑥
YAMAHA	垂直多関節	YA-R3F	3.0	31.5	φ20H7	4-M5	CRK-FL3P315L(50/100/150)B20	⑧
		YA-R5(L)F	5.0	31.5	φ12H7	4-M5	CRK-FL(3/7)P315L(50/100/150)B12	⑦、⑫
		YA-R6F	6.0	40	φ25H7	4-M6	CRK-FL7P400L(50/100)B25	⑩
HIWIN	垂直多関節	RA605-GC	5.0	31.5	20	4-M5	CRK-FL(3/7)P315L(50/100/150)B20	⑧、⑬
		RA610-GC ※3	10.0				CRK-FL7P315L(50/100/150)B20	⑬
	パラレルリンク	RD403	3.0	31.5	20	4-M5	CRK-FL3P315L(50/100/150)B20	⑧
平田機工	垂直多関節	AR-V(700/950/1200)H	6.0	50.0	31.5	4-M6	CRK-FL(3/7)P500L(50/100)B31	⑭、⑮、⑯、⑰
STABLI	垂直多関節	TX2-40	2.0	31.5	20	4-M5	CRK-FL3P315L(50/100/150)B20	⑧
		TX2-60	4.5					
		TX2-60L	3.7					
		TX2-90XL	7.0	50.0	31.5	4-M6	CRK-FL7P500L(50/100)B31	⑯、⑰
ABB	垂直多関節	IRB1100	4.0	31.5	20	4-M5	CRK-FL3P315L(50/100/150)B20	⑧
		IRB120	3.0					
		IRB1200	7.0				CRK-FL7P315L(50/100/150)B20	⑬
		IRB1300 ※3	11.0	40.0	25	4-M6	CRK-FL7P400L(50/100)B25	⑩
		IRB140	6.0					
		IRB360(6-8kgツールインターフェース) ※3	8.0					
KUKA	垂直多関節	KR8R2010-2 ※3	8.0	50.0	31.5	7-M6	CRK-FL7P500L(50/100)B31	⑯、⑰

※1　ロボットフランジの取付穴数が少ない為注意願います。
※2　取付穴が大きいので注意願います。
※3 ご利用の際は可搬質量を7キロ以下にして下さい。

【外形寸法図】

(mm)

①

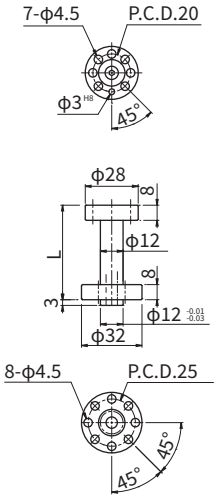

形式	L	質量(g)
CRK-FL3P200L50BZ	50	32.0
CRK-FL3P200L100BZ	100	47.0
CRK-FL3P200L150BZ	150	62.0

②

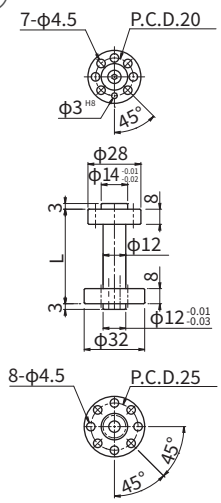

形式	L	質量(g)
CRK-FL3P200L50B14	50	35.0
CRK-FL3P200L100B14	100	50.0
CRK-FL3P200L150B14	150	65.0

③

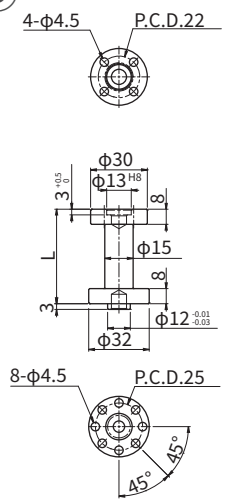

形式	L	質量(g)
CRK-FL2P220L50BZ	50	42.0
CRK-FL2P220L70BZ	70	52.0
CRK-FL2P220L100BZ	100	66.0

④

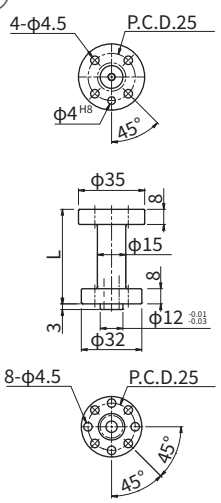

形式	L	質量(g)
CRK-FL3P250L50BZ	50	45.8
CRK-FL3P250L100BZ	100	69.8
CRK-FL3P250L150BZ	150	93.8

⑤

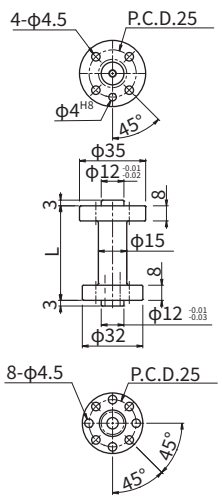

形式	L	質量(g)
CRK-FL3P250L50B12	50	46.2
CRK-FL3P250L100B12	100	70.2
CRK-FL3P250L150B12	150	94.2

⑥

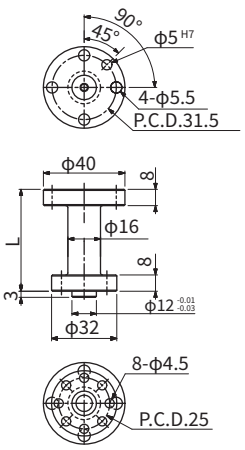

形式	L	質量(g)
CRK-FL3P315L50BZ	50	52.0
CRK-FL3P315L100BZ	100	82.0
CRK-FL3P315L150BZ	150	106.0

⑦

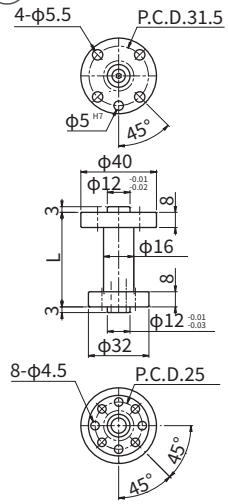

形式	L	質量(g)
CRK-FL3P315L50B12	50	58.0
CRK-FL3P315L100B12	100	85.0
CRK-FL3P315L150B12	150	112.0

⑧

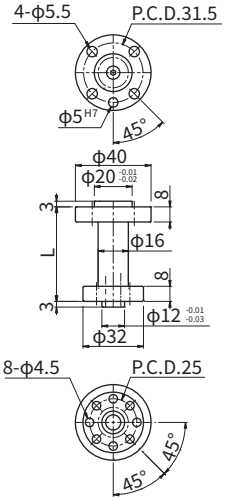

形式	L	質量(g)
CRK-FL3P315L50B20	50	60.0
CRK-FL3P315L100B20	100	87.0
CRK-FL3P315L150B20	150	114.0

⑨

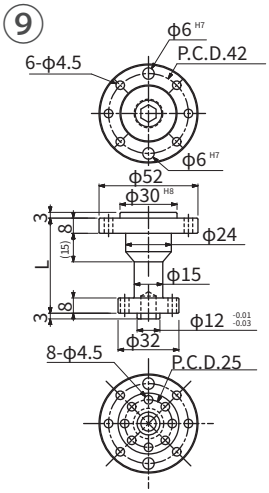

形式	L	質量(g)
CRK-FL3P420L50B30	50	92.0
CRK-FL3P420L100B30	100	116.0

⑩

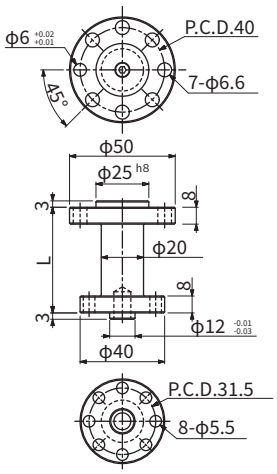

形式	L	質量(g)
CRK-FL7P400L50B25	50	91.0
CRK-FL7P400L100B25	100	133.0

⑪

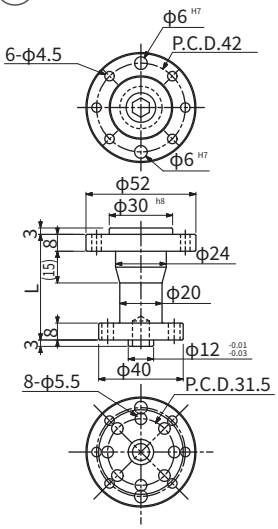

形式	L	質量(g)
CRK-FL7P420L50B30	50	109.0
CRK-FL7P420L100B30	100	151.0

⑫

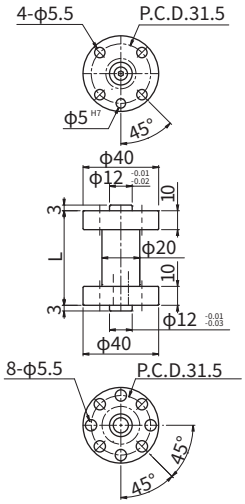

形式	L	質量(g)
CRK-FL7P315L50B12	50	89.7
CRK-FL7P315L100B12	100	131.7
CRK-FL7P315L150B12	150	174.7

⑬

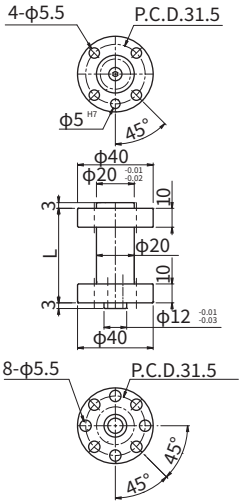

形式	L	質量(g)
CRK-FL7P315L50B20	50	91.7
CRK-FL7P315L100B20	100	133.7
CRK-FL7P315L150B20	150	176.7

⑭

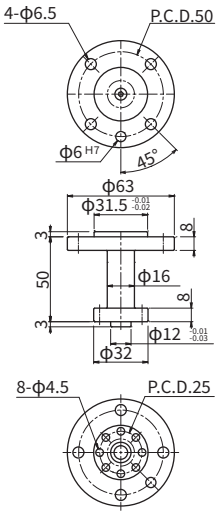

形式	L	質量(g)
CRK-FL3P500L50B31	50	99.1

⑮

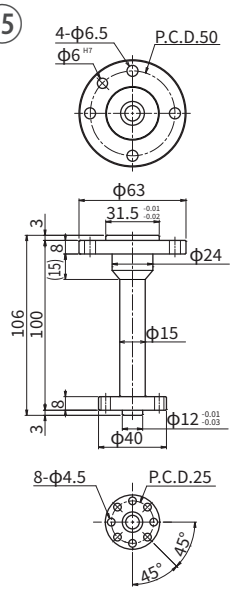

形式	L	質量(g)
CRK-FL3P500L100B31	100	134.0

⑯

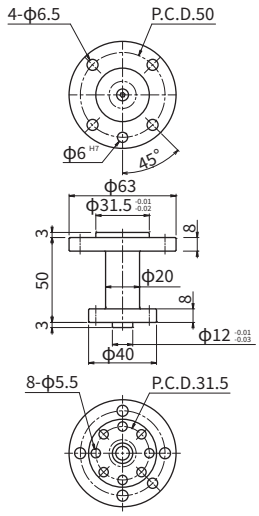

形式	L	質量(g)
CRK-FL7P500L50B31	50	115.0

⑰

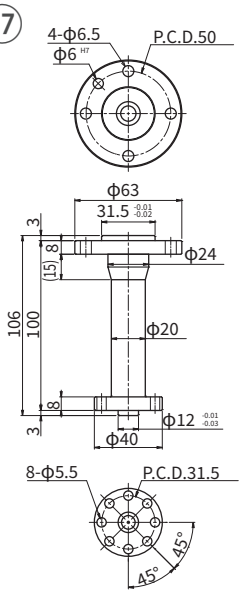

形式	L	質量(g)
CRK-FL7P500L100B31	100	168.0

⑱

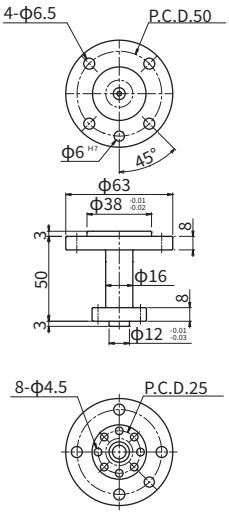

形式	L	質量(g)
CRK-FL3P500L50B38	50	99.5

⑲

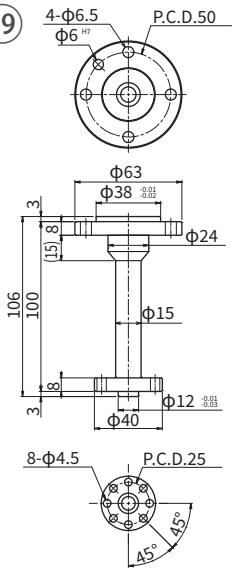

形式	L	質量(g)
CRK-FL3P500L100B38	100	137.0

⑳

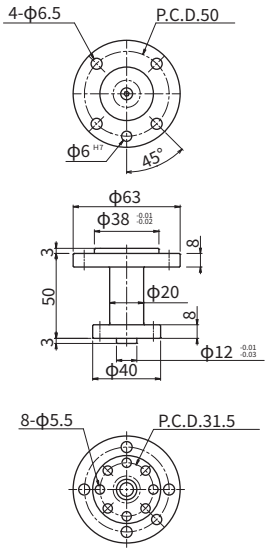

形式	L	質量(g)
CRK-FL7P500L50B38	50	117.0

㉑

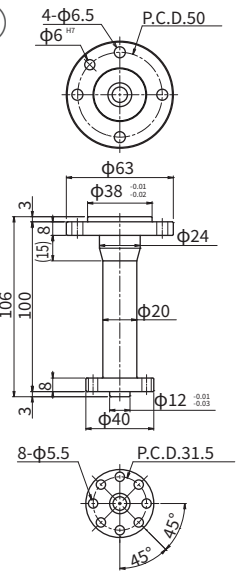

形式	L	質量(g)
CRK-FL7P500L100B38	100	171.0

㉒

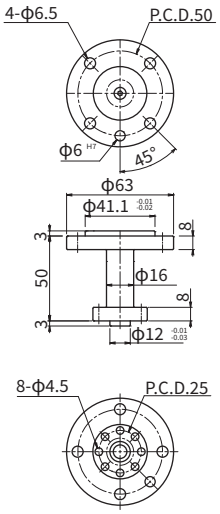

形式	L	質量(g)
CRK-FL3P500L50B41	50	100.5

㉓

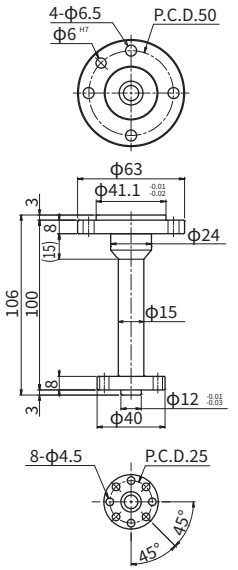

形式	L	質量(g)
CRK-FL3P500L100B41	100	139.0

㉔

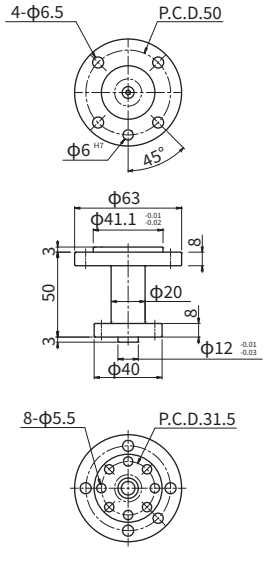

形式	L	質量(g)
CRK-FL7P500L50B41	50	118

㉕

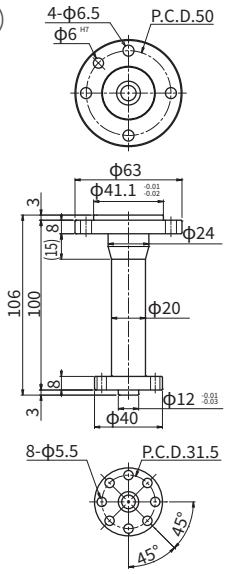

形式	L	質量(g)
CRK-FL7P500L100B41	100	173.0

ワンタッチフランジ

ハンド交換がボタンひとつで簡単にできます
ロボット側とハンド側の組み合わせでご使用ください

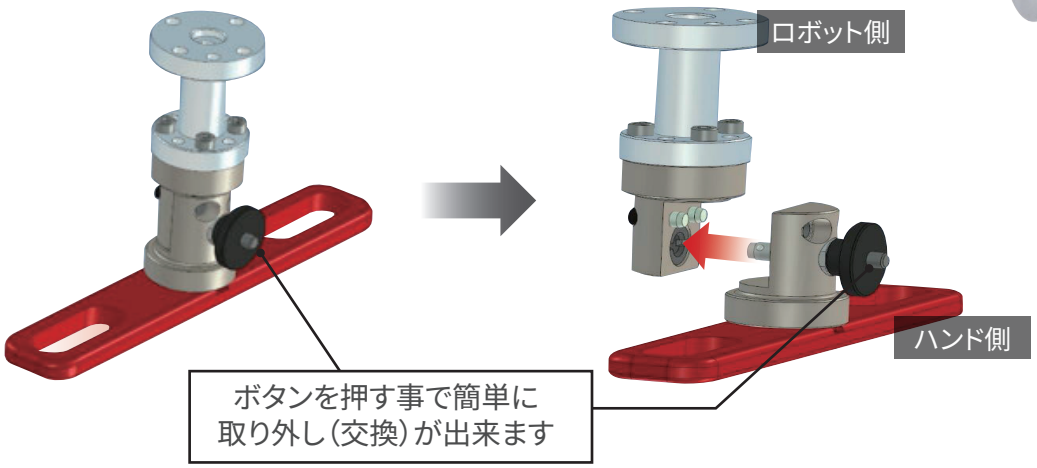

ロボット側取付用

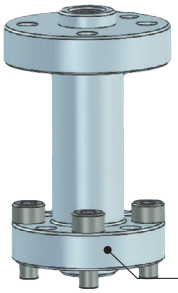

CRK標準フランジ接続型

既存フランジに後付け可能なタイプ
ワンタッチ脱着への改造に便利

別売フランジ P23
P.C.D25、31.5 タイプに取付可能

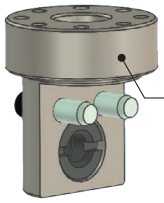

ワンタッチフランジ

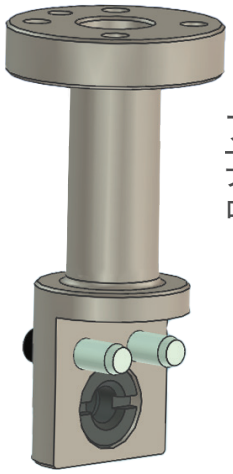

フランジ一体型

フランジにワンタッチ機能を付けたタイプ
ロボットに直接取付けし、ワンタッチ脱着可能

■ロボット側

【形式番号】

CRK	-	FW	P250	FL050	B12
			①	②	③

①取付寸法 (P.C.D.)

記号	P.C.D.
P250	25.0
P315	31.5

②フランジタイプ (ロボット側)

記号	仕様	フランジ長さ(mm)
FA	CRK標準フランジ接続型	-
FL050	フランジ一体型	50
FL100	フランジ一体型	100

③ボス径

記号	ボス径
BZ	なし 注1
B12	φ12
B20	φ20 注2

注1) ②にてFAを選択時、BZとなります
注2) ①にてP315を選択時

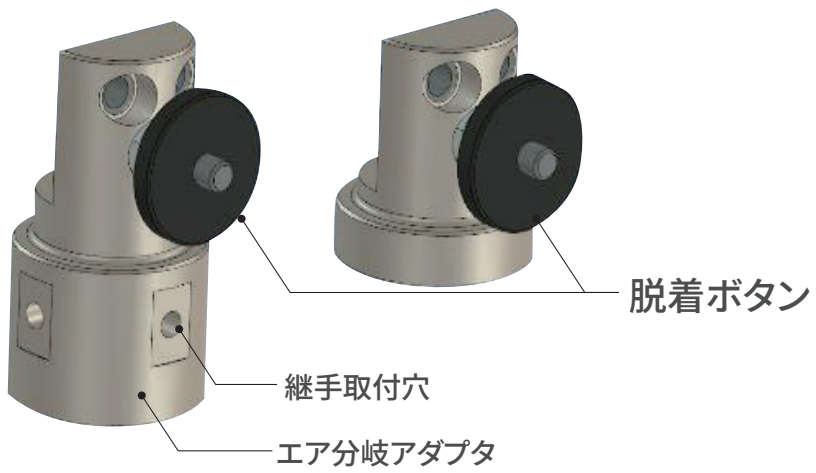

■ハンド側

【形式番号】

CRK	-	FW	P315	MA	TZ注2)
			①	②	

※選定の際形式組み合せ一覧表を合わせてご参照ください。

注2）継手付きの形式はプッシュイン継手販売終了のため無くなりました。別途ご用意ください。

①取付寸法（P.C.D.）.

記号	P.C.D.
P250	25.0
P315	31.5

②フランジタイプ（ハンド側）

記号	仕様
MA	エア分岐アダプタ付
MZ	なし

【形式組み合せ一覧】

ロボット側取付用

形式
CRK-FWP250FABZ
CRK-FWP250FL050BZ
CRK-FWP250FL100BZ
CRK-FWP250FL050B12
CRK-FWP250FL100B12
CRK-FWP315FABZ
CRK-FWP315FL050BZ
CRK-FWP315FL100BZ
CRK-FWP315FL050B12
CRK-FWP315FL100B12
CRK-FWP315FL050B20
CRK-FWP315FL100B20

ハンド側取付用

形式	附属品
CRK-FWP250MZTZ	ハンド側取付ボルト4個
CRK-FWP250MATZ	
CRK-FWP315MZTZ	
CRK-FWP315MATZ	

【ロボット側・ハンド側組み合わせ可能一覧・可搬重量】

ロボット側取付用	ハンド側取付用	
	CRK-FWP250タイプ	CRK-FWP315タイプ
CRK-FWP250タイプ	○（可搬質量3kg）	×
CRK-FWP315タイプ	○（可搬質量3kg）	○（可搬質量7kg）

【外形寸法図】 ロボット側取付用

(mm)

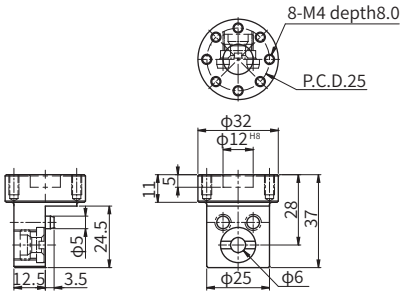

形式	質量(g)
CRK-FWP250FABZ	47.0

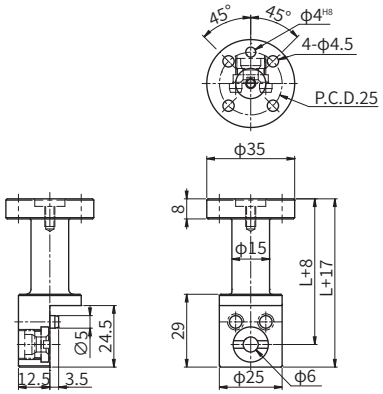

形式	L	質量(g)
CRK-FWP250FL050BZ	50	57.0
CRK-FWP250FL100BZ	100	80.5

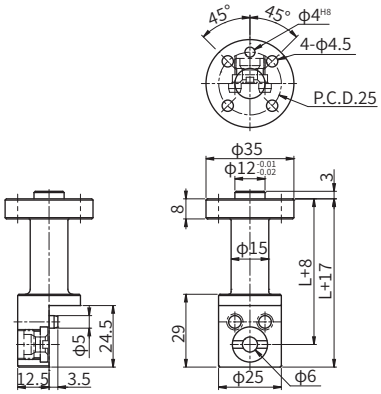

形式	L	質量(g)
CRK-FWP250FL050B12	50	59.5
CRK-FWP250FL100B12	100	83.0

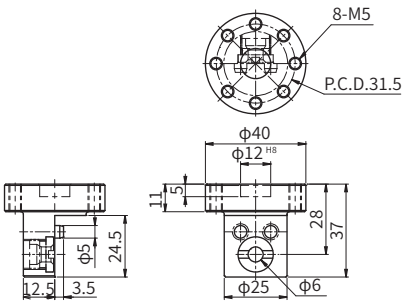

形式	質量(g)
CRK-FWP315FABZ	59.0

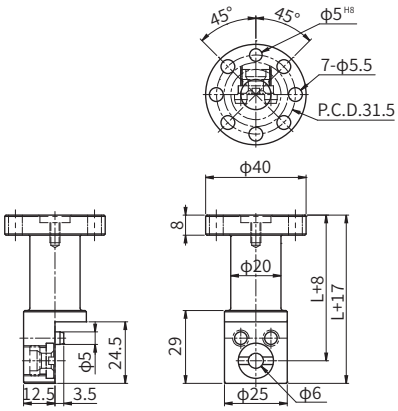

形式	L	質量(g)
CRK-FWP315FL050BZ	50	72.0
CRK-FWP315FL100BZ	100	113.5

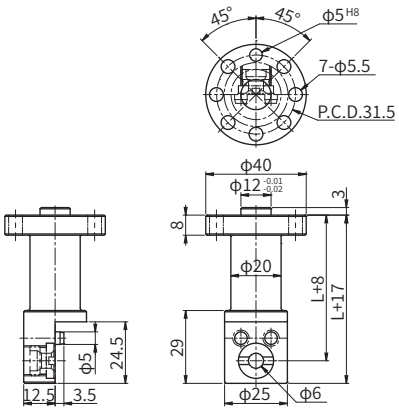

形式	L	質量(g)
CRK-FWP315FL050B12	50	74.5
CRK-FWP315FL100B12	100	116.0

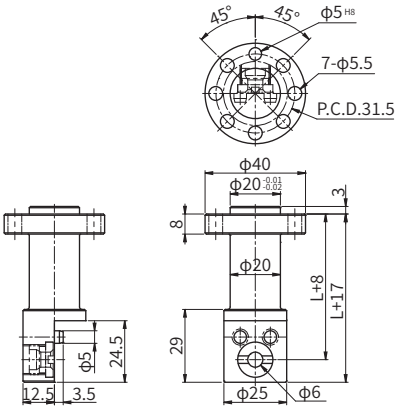

形式	L	質量(g)
CRK-FWP315FL050B20	50	75.0
CRK-FWP315FL100B20	100	116.5

【外形寸法図】 ハンド側取付用

(mm)

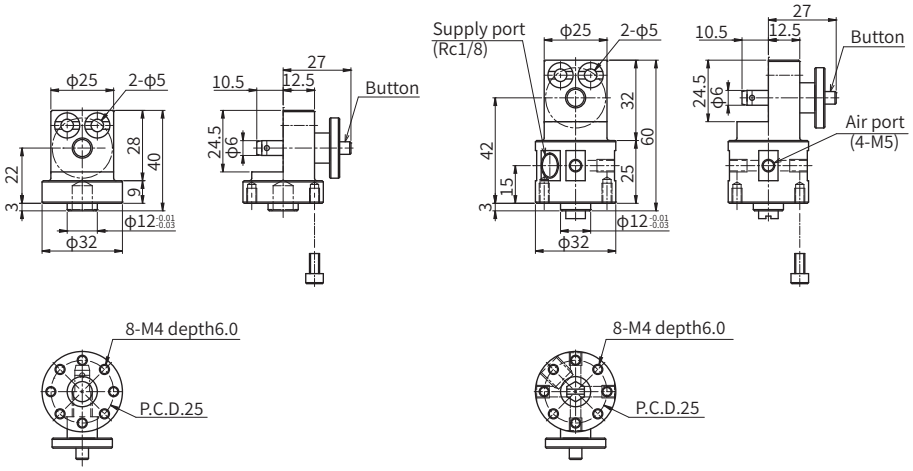

形式	質量(g)
CRK-FWP250MZTZ	60.0

形式	質量(g)
CRK-FWP250MATZ	94.5

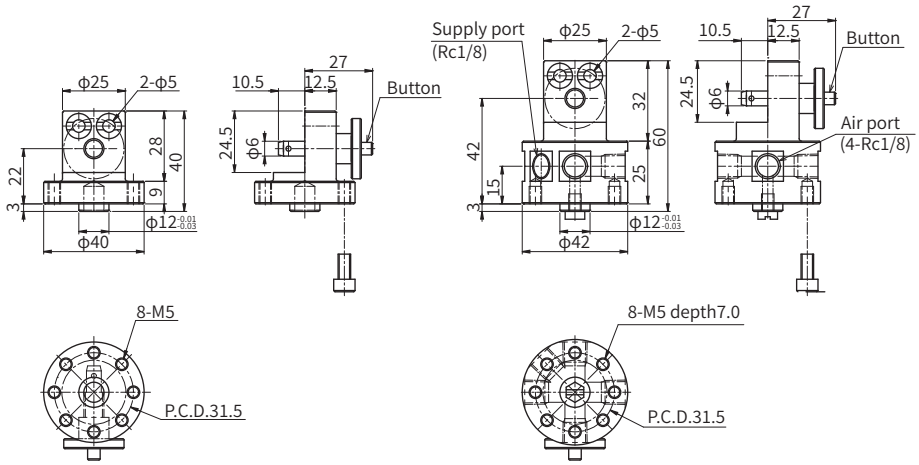

形式	質量(g)
CRK-FWP315MZTZ	68.5

形式	質量(g)
CRK-FWP315MATZ	122.0

アダプタ

FI/FH/FE/FX タイプ用

エアー配管を分岐できる部品

注意）写真のプッシュイン継手はイメージのため付属しません、別途ご用意ください。

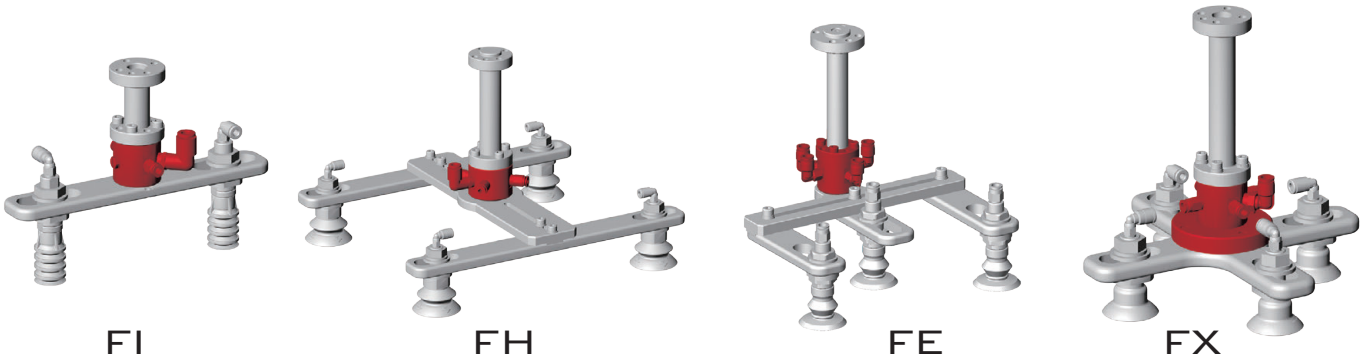

FI　FH　FE　FX

【形式番号】

CRK	-	FI	AP250	TZ注2)
		①	②	

※選定の際下記形式組み合せ一覧表を合わせてご参照ください。
※取付用プラグ・ボルト附属します。

注２）継手付きの形式はプッシュイン継手販売終了のため無くなりました。別途ご用意ください。

①対応ガイドベース・アーム

記号	対応ガイドベース・アーム
FI	FIアーム
FH	FH、FEガイドベース
FX	FXアーム

②中間アダプタピッチ（P.C.D.）

記号	P.C.D.	対応ガイドベース・アーム	可搬質量(kg)
AP250	25.0	CRK-FIP250L(120/150/200/250/300)	3以下
		CRK-FH(100/150)	
		CRK-FE(100/150)	
		CRK-FX(150/200)	
AP315	31.5	CRK-FIP315L(150/200/250/300)	7以下
		CRK-FH(200/250/300)	
		CRK-FX(150/200)	

【形式組み合せ一覧】

	①対応ガイドベース・アーム記号	②P.C.D.	形式	対応ガイドベース・アーム
CRK-	FI	AP250	CRK-FIAP250TZ	CRK-FIP250L(120/150/200/250/300)
		AP315	CRK-FIAP315TZ	CRK-FIP315L(150/200/250/300)
	FH	AP250	CRK-FHAP250TZ	CRK-FH(100/150)、CRK-FE(100/150)
		AP315	CRK-FHAP315TZ	CRK-FH(200/250/300)
	FX	AP250	CRK-FXAP250TZ	CRK-FX(150/200)
		AP315	CRK-FXAP315TZ	

【外形寸法図】

(mm)

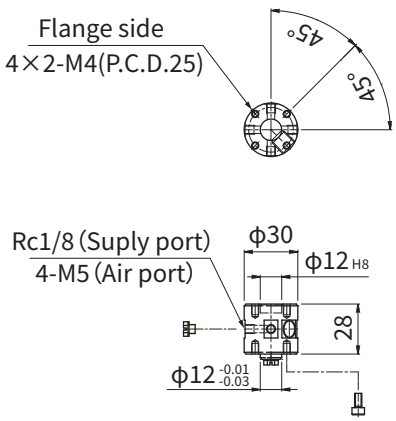

形式	質量(g)
CRK-FIAP250TZ	46.5

※ アーム取付用六角穴付ボルト4個、M5 プラグ2個附属

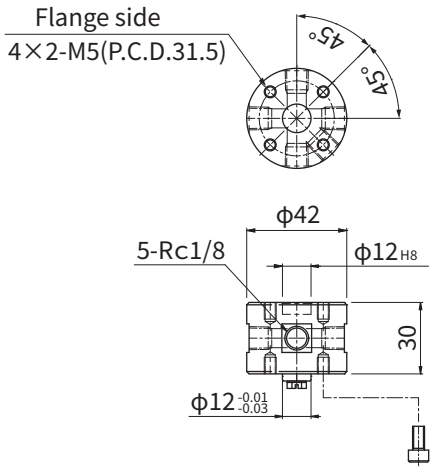

形式	質量(g)
CRK-FIAP315TZ	87.0

※ アーム取付用六角穴付ボルト 4 個、Rc1/8 プラグ 2 個附属

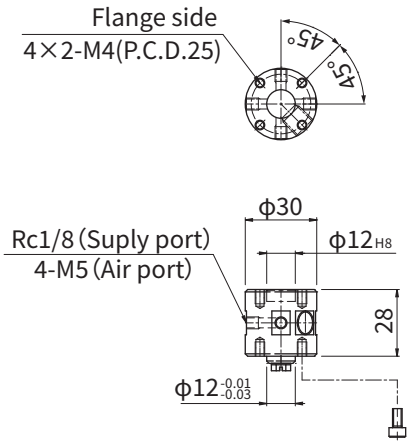

形式	質量(g)
CRK-FHAP250TZ	46.5

※ ガイドベース取付用六角穴付ボルト4個附属

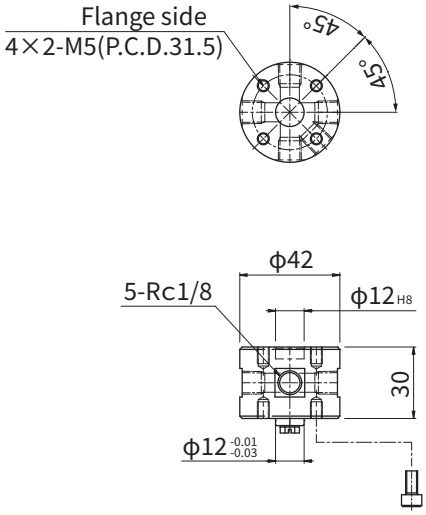

形式	質量(g)
CRK-FHAP315TZ	86.9

※ ガイドベース取付用六角穴付ボルト4個附属

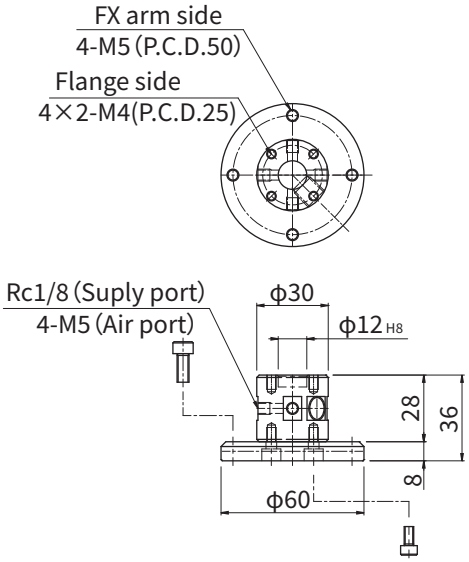

形式	質量(g)
CRK-FXAP250TZ	102.6

※ アーム取付用六角穴付ボルト4個附属
※ アダプタ取付用六角穴付ボルト4個附属

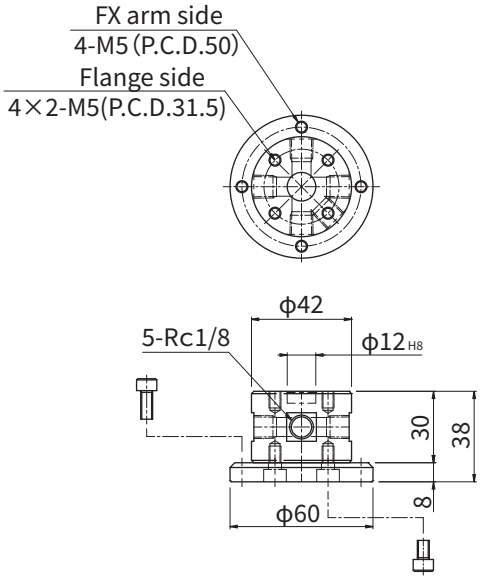

形式	質量(g)
CRK-FXAP315TZ	140.8

※ アーム取付用六角穴付ボルト4個附属
※ アダプタ取付用六角穴付ボルト4個附属

アダプタ

ＫＤＰ タイプ用

パッドとフランジを接続する部品

注意）写真のプッシュイン継手はイメージのため付属しません、別途ご用意ください。

ＫＤＰ１タイプ

ＫＤＰ３ タイプ
パッド２個、プラグ１個使用

ＫＤＰ３ タイプ
パッド３個

【形式番号】

CRK	-	KDP3	P15	G1	TZ注2)
		①	②	③	

※ 選定の際下記形式組み合せ一覧表を合わせてご参照ください。
※ アダプタとロボットフランジの接続寸法は P.C.D.25 です。

注２）継手付きの形式はプッシュイン継手販売終了のため無くなりました。別途ご用意ください。

①パッド取付可能数

パッド取付数		可搬質量(kg)
KDP1	1個	3
KDP3	3個 注	

注) パッド1個若しくは2個を取り付ける場合、残りのねじ穴をプラグで栓をしてください。

②パッド間ピッチ（mm）

記号	ピッチ仕様
Z	なし 注
P15	15×3穴
P20	20×3穴
P25	25×3穴
P30	30×3穴
P35	35×3穴
P40	40×3穴

注) ①にてKDP1を選択時

③パッド取付ねじサイズ

記号	ねじサイズ
G1	G1/8
M1	M10×1.5
M6	M6×1.0
M5	M5×0.8

プラグ形式番号

CRK	-	P	G1

記号	ねじサイズ
G1	G1/8
M1	M10×1.5
M6	M6×1.0
M5	M5×0.8

※ KDP3を選定した時に、パッド数を1～2個で使用する時の埋栓

【形式組み合せ一覧】

	①パッド取付数	②パッド間ピッチ	③取付ねじ	形式	質量(g)
CRK-	KDP1	Z	G1 M1 M6 M5	CRK-KDP1Z(G1/M1/M6/M5)TZ	31.0
	KDP3	P15	M6 M5	CRK-KDP3P15(M6/M5)TZ	97.5
	KDP3	P20	G1 M1 M6 M5	CRK-KDP3P20(G1/M1/M6/M5)TZ	97.5
	KDP3	P25	G1 M1 M6 M5	CRK-KDP3P25(G1/M1/M6/M5)TZ	158.5
	KDP3	P30	G1 M1 M6 M5	CRK-KDP3P30(G1/M1/M6/M5)TZ	158.5
	KDP3	P35	G1 M1 M6 M5	CRK-KDP3P35(G1/M1/M6/M5)TZ	158.5
	KDP3	P40	G1 M1 M6 M5	CRK-KDP3P40(G1/M1/M6/M5)TZ	158.5

【外形寸法図】

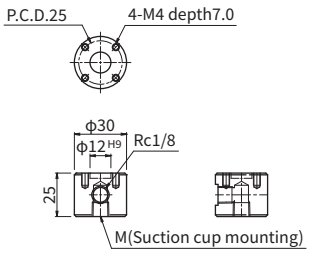

形式	M パッド取付ねじ
CRK-KDP1ZG1TZ	G1/8
CRK-KDP1ZM1TZ	M10×1.5
CRK-KDP1ZM6TZ	M6×1.0
CRK-KDP1ZM5TZ	M5×0.8

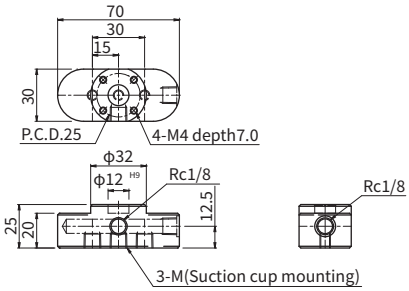

形式	M パッド取付ねじ
CRK-KDP3P15M6TZ	M6×1.0
CRK-KDP3P15M5TZ	M5×0.8

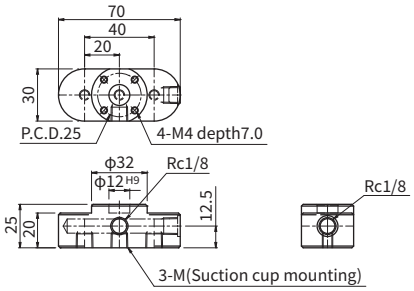

形式	M パッド取付ねじ
CRK-KDP3P20G1TZ	G1/8
CRK-KDP3P20M1TZ	M10×1.5
CRK-KDP3P20M6TZ	M6×1.0
CRK-KDP3P20M5TZ	M5×0.8

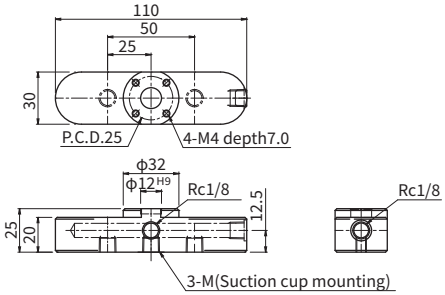

形式	M パッド取付ねじ
CRK-KDP3P25G1TZ	G1/8
CRK-KDP3P25M1TZ	M10×1.5
CRK-KDP3P25M5TZ	M5×0.8

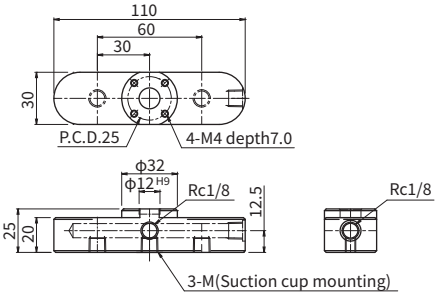

形式	M パッド取付ねじ
CRK-KDP3P30G1TZ	G1/8
CRK-KDP3P30M1TZ	M10×1.5
CRK-KDP3P30M6TZ	M6×1.0
CRK-KDP3P30M5TZ	M5×0.8

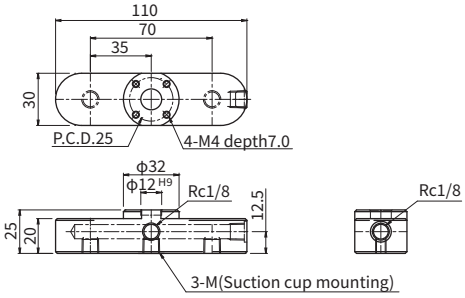

形式	M パッド取付ねじ
CRK-KDP3P35G1TZ	G1/8
CRK-KDP3P35M1TZ	M10×1.5
CRK-KDP3P35M6TZ	M6×1.0
CRK-KDP3P35M5TZ	M5×0.8

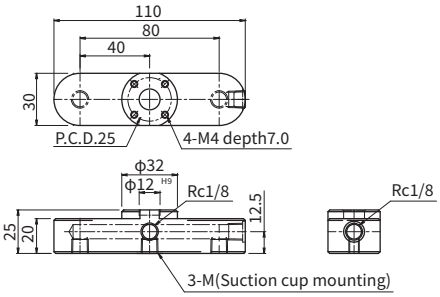

形式	M パッド取付ねじ
CRK-KDP3P40G1TZ	G1/8
CRK-KDP3P40M1TZ	M10×1.5
CRK-KDP3P40M6TZ	M6×1.0
CRK-KDP3P40M5TZ	M5×0.8

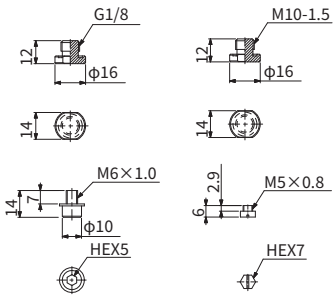

形式	M パッド取付ねじ	質量(g)
CRK-PG1	G1/8	3.0
CRK-PM1	M10×1.5	3.0
CRK-PM6	M6×1.0	5.2
CRK-PM5	M5×0.8	1.0

ガイドベース

ＦＨタイプ用

アームとフランジ/アダプタを接続する部品

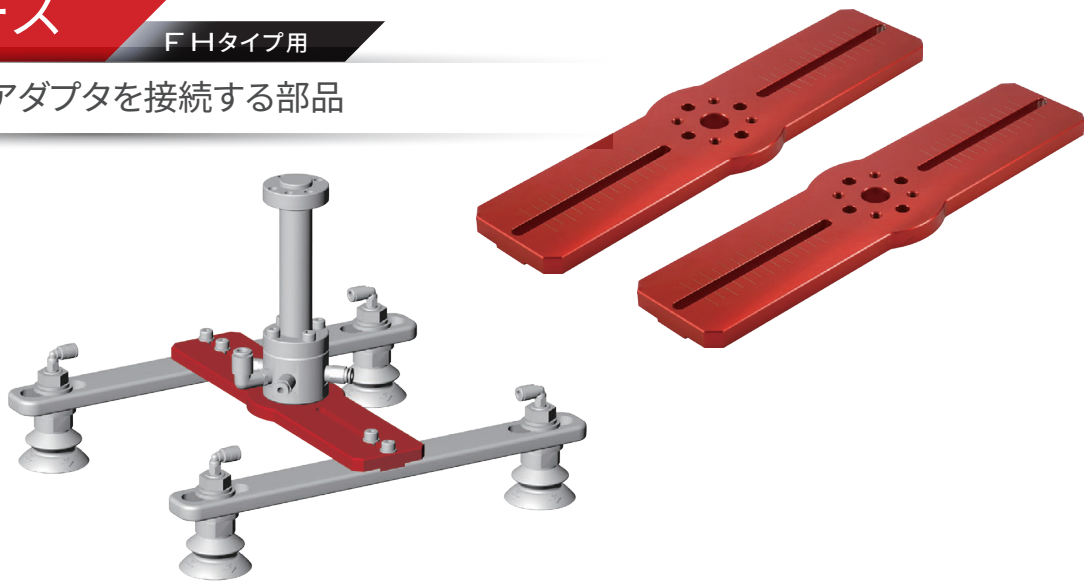

【形式番号】

CRK	-	FH	100

①

①ガイドベース仕様

記号	可変範囲(mm)	P.C.D.	可搬質量(kg)
100	50～100	25.0	3
150	100～150		
200	80～200	31.5	7
250	80～250		
300	100～300		

【外形寸法図】

(mm)

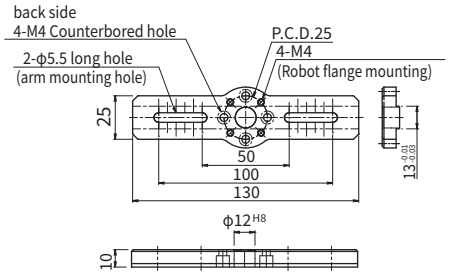

形式	Lmax	Lmin	質量(g)
CRK-FH100	100	50	67.0

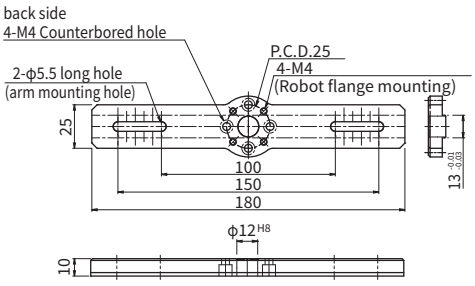

形式	Lmax	Lmin	質量(g)
CRK-FH150	150	100	98.0

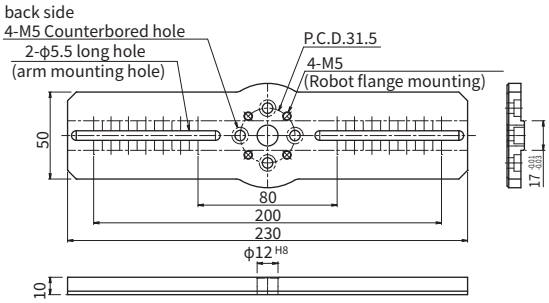

形式	Lmax	Lmin	質量(g)
CRK-FH200	200	80	238.0

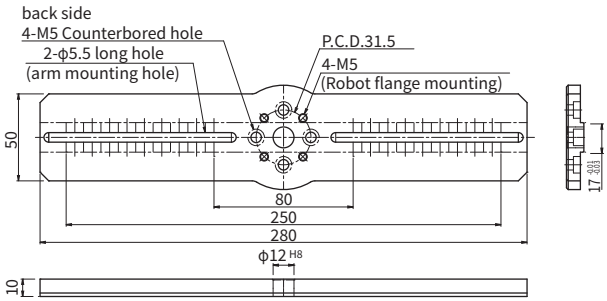

形式	Lmax	Lmin	質量(g)
CRK-FH250	250	80	289.0

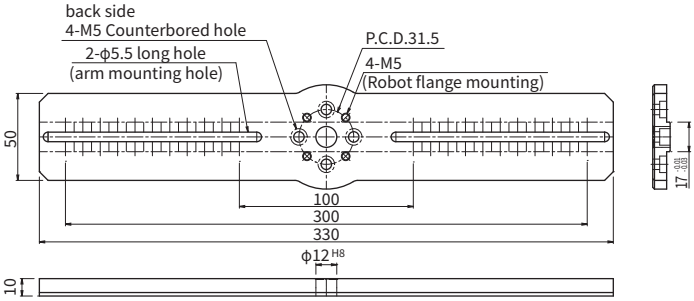

形式	Lmax	Lmin	質量(g)
CRK-FH300	300	100	343.0

ガイドベース

ＦＥタイプ用

アームとフランジ/アダプタを接続する部品

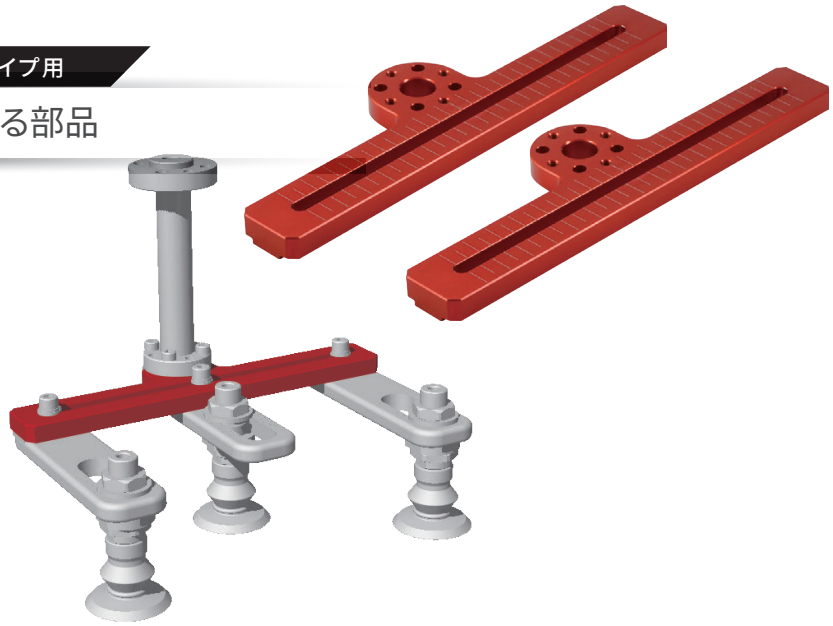

【形式番号】

CRK	-	FE	100

①

①ガイドベース仕様

記号	可変範囲(mm)	P.C.D.	可搬質量(kg)
100	50～100	25.0	3
150	100～150		

【外形寸法図】

(mm)

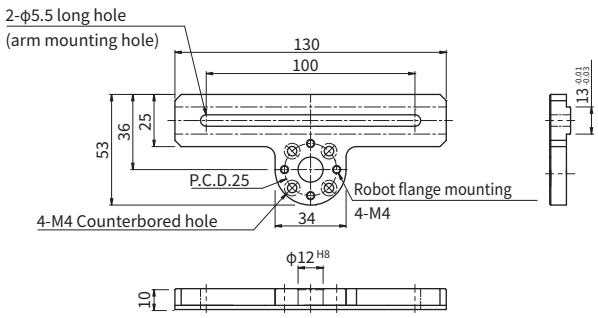

形式	質量(g)
CRK-FE100	74.5

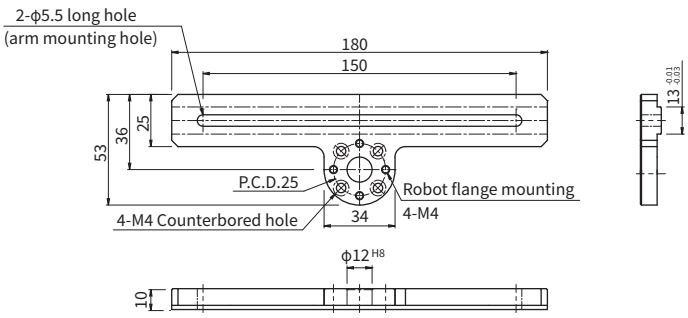

形式	質量(g)
CRK-FE150	96.0

アーム

ＦＨ/ＦＥタイプ用

パッド間のピッチを調節するための部品

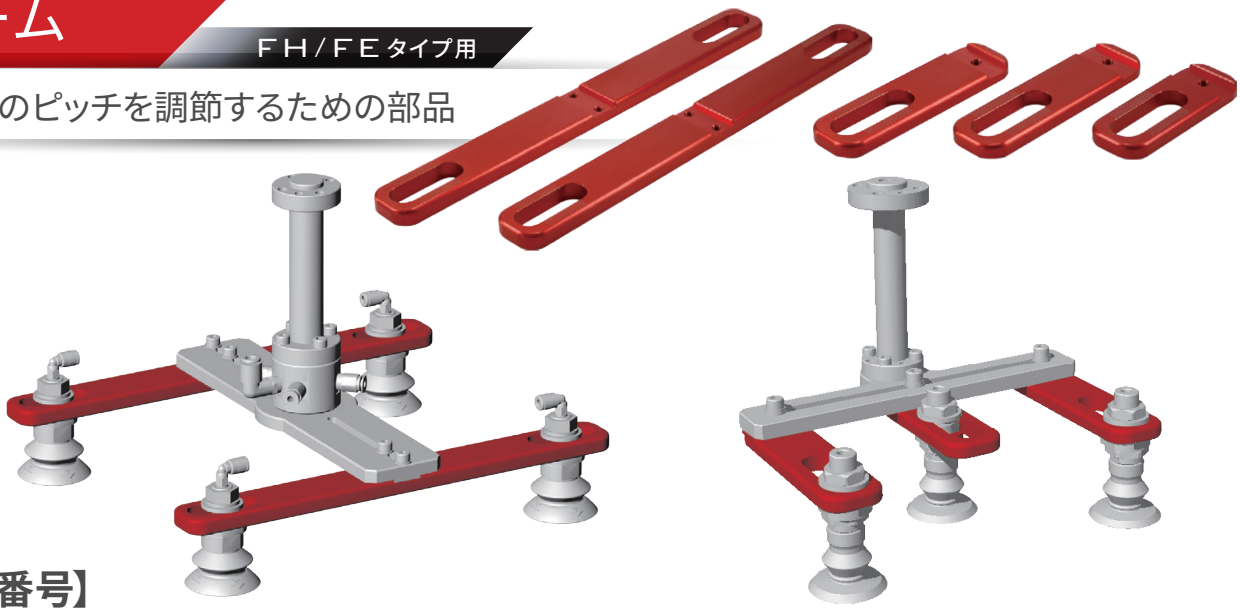

【形式番号】

CRK	-	FA	100

①

①ガイドベース仕様

記号	可変範囲(mm)	適用ガイドベース	可搬質量(kg)
100	50～100	CRK-FH(100/150)	3
150	100～150		
200	150～200	CRK-FH(200/250/300)	7
250	200～250		
300	250～300		
100H	-	CRK-FH(100/150) CRK-FE(100/150)	3
150H	-		
200H	-	CRK-FH(200/250/300)	7
250H	-		
300H	-		

【外形寸法図】

(mm)

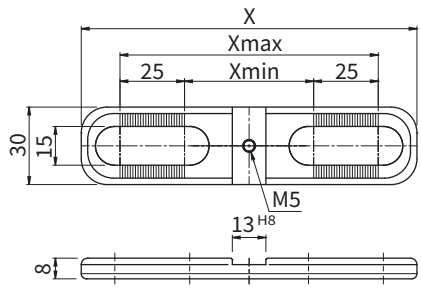

形式	X	Xmax	Xmin	質量(g)
CRK-FA100	130	100	50	54.5
CRK-FA150	180	150	100	87.5

※取付用六角穴付ボルト１個、平ワッシャ１個附属。
※ガイドベースとの取付ねじ附属。

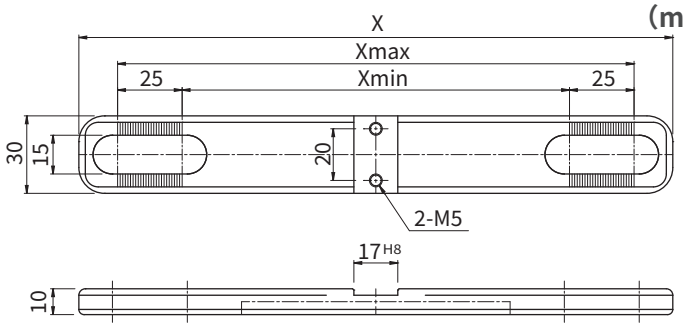

形式	X	Xmax	Xmin	質量(g)
CRK-FA200	230	200	150	99.8
CRK-FA250	280	250	200	120.8
CRK-FA300	330	300	250	143.8

※取付用六角穴付ボルト２個、平ワッシャ２個附属。
※ガイドベースとの取付ねじ附属。

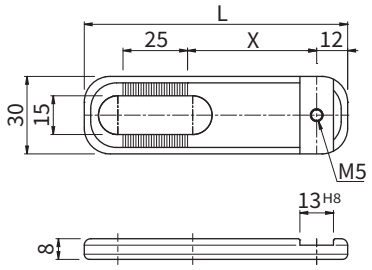

形式	L	X	質量(g)
CRK-FA100H	77	25	31.0
CRK-FA150H	102	50	46.5

※取付用六角穴付ボルト１個、平ワッシャ１個附属。
※ガイドベースとの取付ねじ附属。

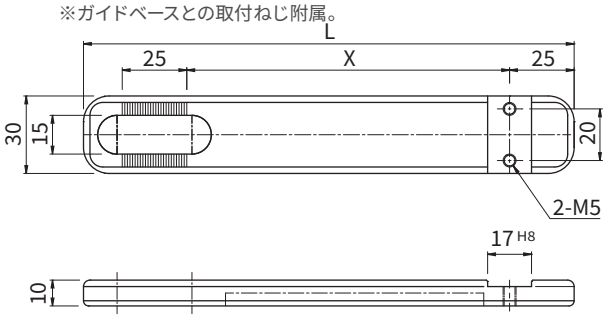

形式	L	X	質量(g)
CRK-FA200H	140	75	79.5
CRK-FA250H	165	100	94.5
CRK-FA300H	190	125	109.5

※取付用六角穴付ボルト２個、平ワッシャ２個附属。
※ガイドベースとの取付ねじ附属。

アーム

ＦＸ タイプ用

パッド間ピッチを調整する為の部品

【形式番号】

CRK	-	FX	150

①

①アームサイズ

記号	パッド間ピッチ(mm)	可搬質量(kg)
150	100～150	7
200	150～200	

【外形寸法図】

(mm)

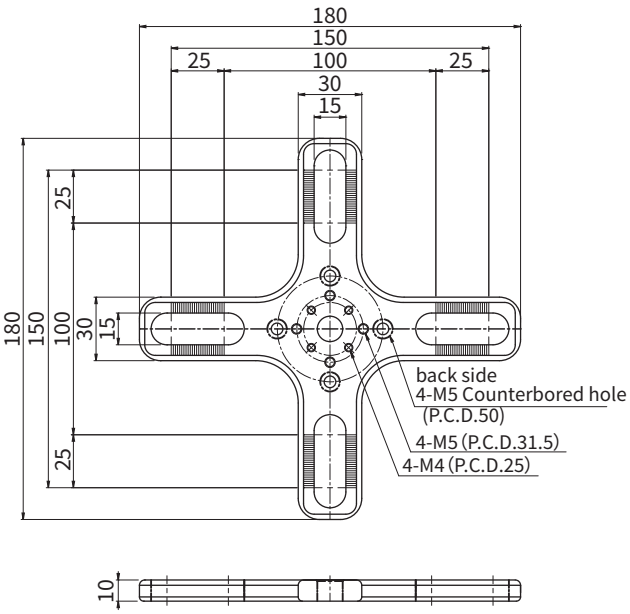

形式	質量(g)
CRK-FX150	189.0

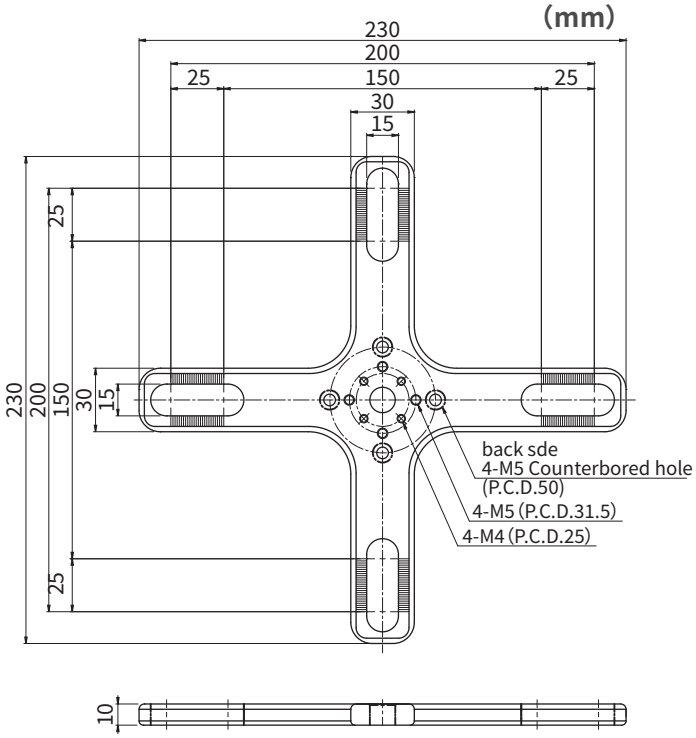

形式	質量(g)
CRK-FX200	275.0

アーム

FIタイプ用

パッド間のピッチを調節するための部品

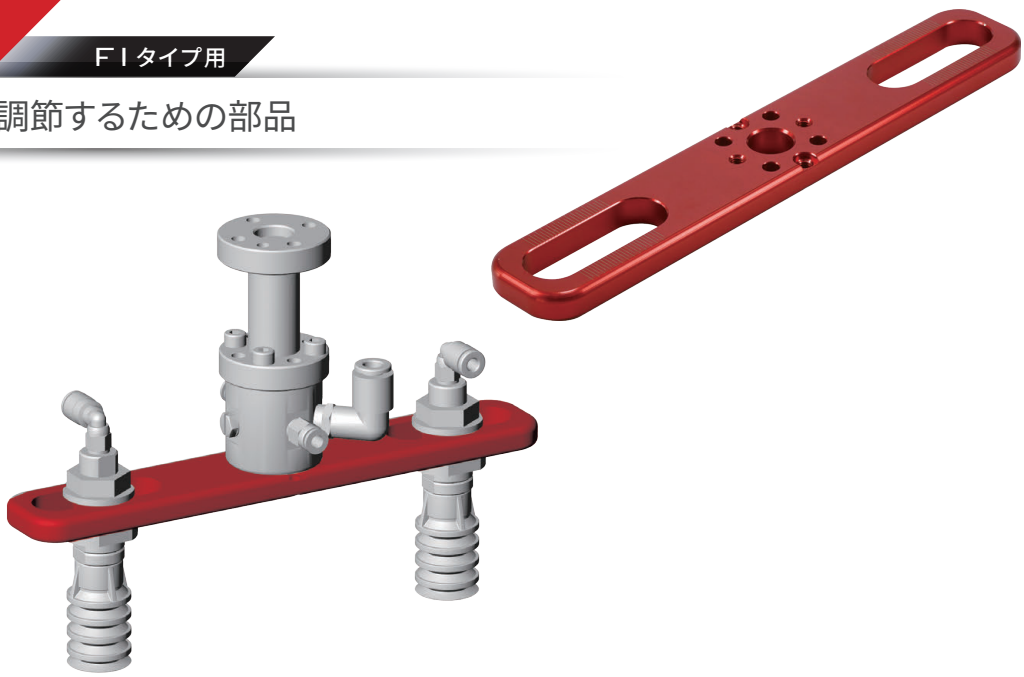

【形式番号】

CRK	-	FI	P250	L150
			①	②

①取付方法（P.C.D.）

記号	P.C.D.	可搬質量(kg)
P250	25.0	3
P315	31.5	7

②アーム長さ（mm）

記号	可変範囲(mm)
L120注	70～120
L150	100～150
L200	150～200
L250	200～250
L300	250～300

注）①にて P250 を選択した場合のみです。

【外形寸法図】

（mm）

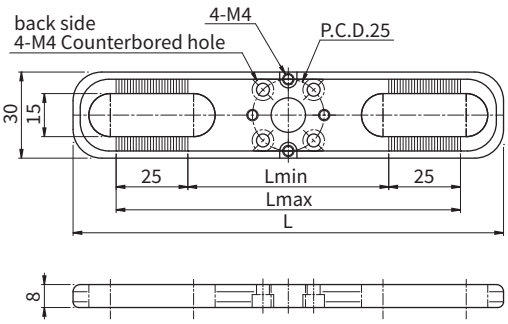

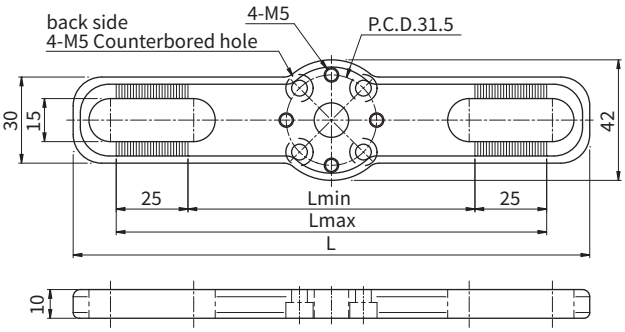

形式	L	Lmax	Lmin	質量(g)
CRK-FIP250L120	150	120	70	60.0
CRK-FIP250L150	180	150	100	80.0
CRK-FIP250L200	230	200	150	111.0
CRK-FIP250L250	280	250	200	143.0
CRK-FIP250L300	330	300	250	175.0

形式	L	Lmax	Lmin	質量(g)
CRK-FIP315L150	180	150	100	105.0
CRK-FIP315L200	230	200	150	145.0
CRK-FIP315L250	280	250	200	185.0
CRK-FIP315L300	330	300	250	224.0

小型アーム

M8のバッファ式パッド金具が取付可能
コンパクトな吸着ハンドを作成できます

材質：SUS304

【形式番号】

CRK	-	CFI	50
		①	②

【形式番号一覧】

形式番号	①アーム形状	②金具最大可変長さ(mm)
CRK-CFI50	I字	50
CRK-CFI80		80
CRK-CFX35	X字	35
CRK-CFX50		50
CRK-CFY50	Y字	50
CRK-CFY75		76

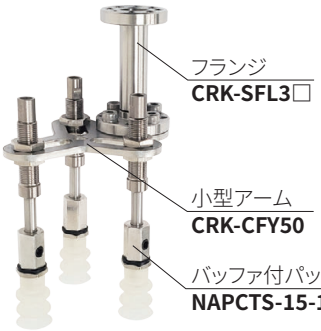

【外形寸法図】

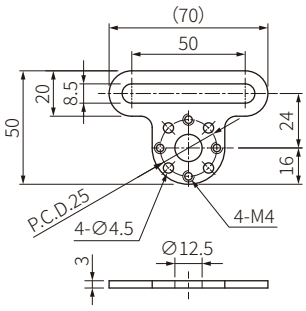

CODE	形式	質量(g)
502600838	CRK-CFI50	37

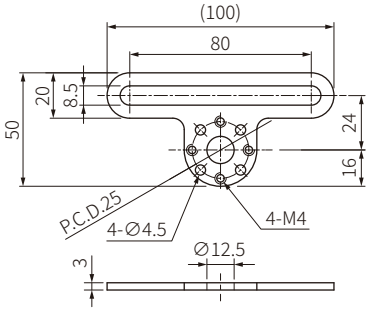

CODE	形式	質量(g)
502600839	CRK-CFI80	45

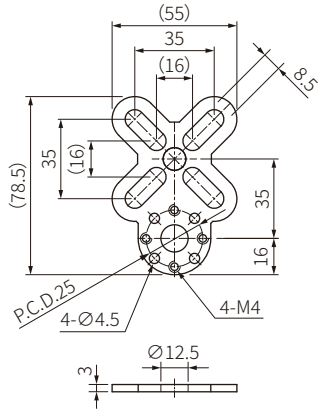

CODE	形式	質量(g)
502600840	CRK-CFX35	51

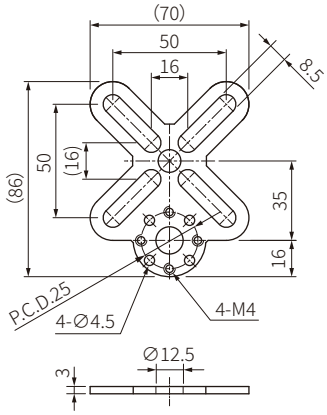

CODE	形式	質量(g)
502600841	CRK-CFX50	63

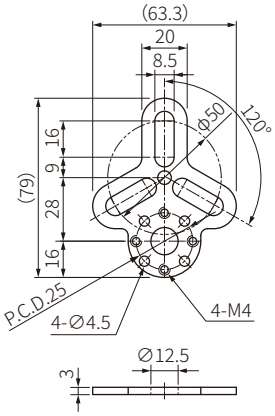

CODE	形式	質量(g)
502600842	CRK-CFY50	42

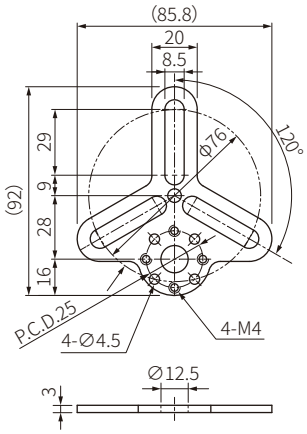

CODE	形式	質量(g)
502600843	CRK-CFY75	56

バッファ式金具付パッド取付フランジセット

※当社金具付パッドを取付け可能（金具取出し方向横のみ）
※ロボットに直接取付け可能なフランジセット
※金具付パッドは別途ご購入下さい。

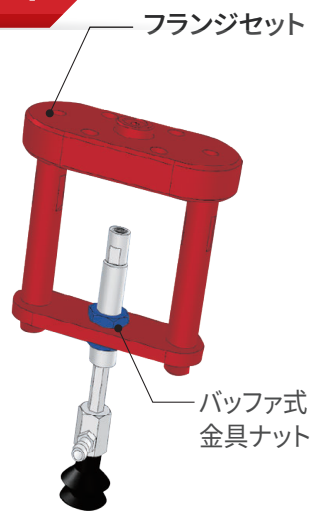

NAPBYH-15-15 取付け時

バッファ式金具ナットサイズ（M8X0.75）/M14
※弊社既存バッファ式金具の取付ナットM8/M14サイズのものに全て対応可能です。詳細は対応一覧ご確認ください。

【形式番号】

CRK	-	FL3P315	M08	B12
		①	②	③

① フランジタイプ

記号	可搬質量(kg)	P.C.D.
FL3P315	3	31.5

② バッファ式金具ナットサイズ

記号	ねじ仕様
M08	M8
M14	M14

③ ボス径

記号	ボス径
B12	φ12
B14	φ14
B20	φ20

【外形寸法図】 (mm)

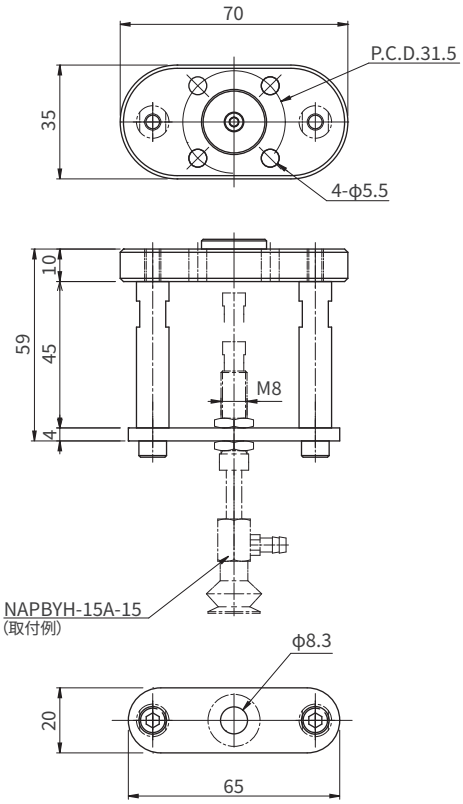

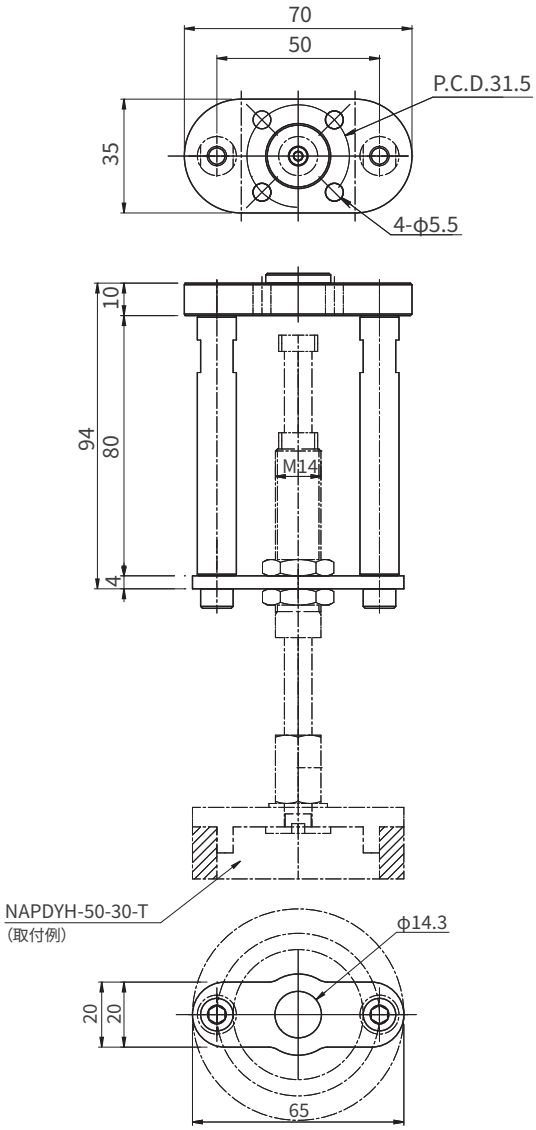

形式	質量(g)
CRK-FL3P315M08B12	152.0
CRK-FL3P315M08B14	
CRK-FL3P315M08B20	

形式	質量(g)
CRK-FL3P315M14B12	241.0
CRK-FL3P315M14B14	
CRK-FL3P315M14B20	

CRK-FL3P315-M08-B##に取付可能NA金具付きパッド一覧

【形式番号】

NAP	A	Y	S	-	10A	-	3	-	N
	①		②		③		④		⑤

① パッドシリーズ記号

記号	パッドシリーズ(形状)	
A	PA(平形・薄型)	
B	PB（厚め二段じゃばら）	
C	PC（三段じゃばら）	
F	PF（平形）	
J	PJ（薄め二段じゃばら）	
N	PN（平形・薄型）	
Q	PQ(平形・回り止め)	
W	PW（長円形）	
U	PU(首振り)	

② 金具タイプ

記号	金具タイプ	③ パッド径記号
S	バッファ式	10A/15A/20A/10B/15B/20B
H	回り止めバッファ式	
S	バッファ式	10A/15A
H	回り止めバッファ式	
S	バッファ式	10/15/18/20
H	回り止めバッファ式	
S	バッファ式	10A/15A
H	回り止めバッファ式	
S	バッファ式	10/15
H	回り止めバッファ式	
S	バッファ式	109/114/116/117/123/125/130A/130B/131
H	回り止めバッファ式	
H	回り止めバッファ式	6/8/10
H	回り止めバッファ式	3.5×7/4×10/4×20/4×30/5×10/5×20/5×30/6×10/6×20/6×30/8×20/8×30
SB	首振りバッファ式	10/15

④ ストローク（mm）

記号	ストローク
3	3
10	10
15	15

⑤ パッドゴム材質

記号	ゴム材質
N	NBR(ニトリルゴム)
S	シリコーンゴム

CRK-FL3P315-M14-B##に取付可能NA金具付きパッド一覧

【形式番号】

NAP	A	Y	S	-	20	-	6	-	N
	①		②		③		④		⑤

① パッドシリーズ記号

記号	パッドシリーズ(形状)	
A	PA(平形・薄型)	
B	PB（厚め二段じゃばら）	
C	PC（三段じゃばら）	
D	PD（独泡）	
F	PF（平形）	
FO	PFO（平形・油溝付）	
H	PH（深形）	
J	PJ（薄め二段じゃばら）	
N	PN（平形・薄型）	
R	PR(丸棒用)	
U	PU(首振り)	

② 金具タイプ

記号	金具タイプ	③ パッド径記号
S	パッファ式	25/30/30B/40/50
H	回り止めバッファ式	
S	パッファ式	20/30/40/50
H	回り止めバッファ式	
S	パッファ式	30/40/60
H	回り止めバッファ式	
S	パッファ式	20/30/40/50
H	回り止めバッファ式	
S	パッファ式	20B/25/30/35/ 40/50
H	回り止めバッファ式	
S	パッファ式	25/30/35/40
H	回り止めバッファ式	
S	パッファ式	30/40
H	回り止めバッファ式	
S	パッファ式	30/35/40/50
H	回り止めバッファ式	
S	パッファ式	101/102/103/104/106/110/112/122
H	回り止めバッファ式	
H	回り止めバッファ式	9.25×25/12.5×23/15×35/32×32
SB	首振りバッファ式	40/50

④ ストローク（mm）

記号	ストローク
6	6
15	15
30	30

⑤ パッドゴム材質

記号	ゴム材質
N	NBR(ニトリルゴム)
S	シリコーンゴム
無記号	①にてDを選択時

パッド取付金具

FI/FH/FE/FXタイプ用

アームにパッドを取付ける為の専用金具

【形式番号】

CRK	-	FP	G1	TZ注2)
			①	②

注2）継手付きの形式はプッシュイン継手販売終了のため無くなりました。別途ご用意ください。

①パッド取付ねじ

記号	ねじサイズ
G1	G1/8
M1	M10×1.5
M6	M6×1.0
M5	M5×0.8
NA1	バッファ金具式M8用
NA2	バッファ金具式M14用

注1）1セット2個入りの商品もございます。
詳細はP46の納品形態をご確認ください

②継手接続ねじ部

記号	ねじサイズ
TZ 注2	M5
TZ-R	Rc1/8

注2）①にてNA1,NA2を選択の場合はTZのみの選択となります。

【外形寸法図】

(mm)

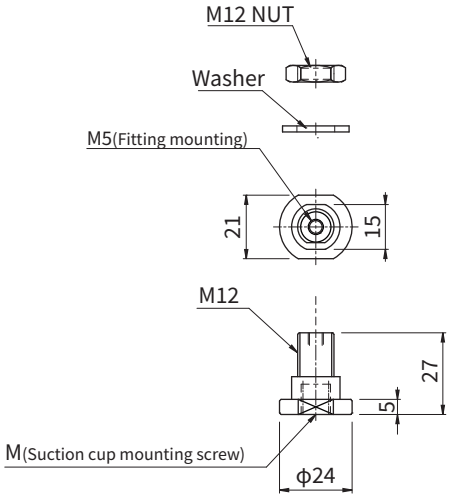

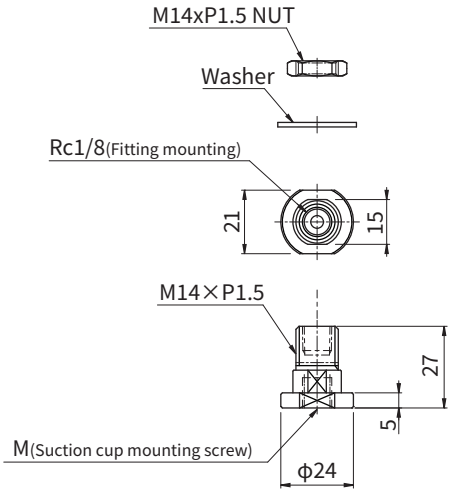

形式	Mパッド取付ねじ
CRK-FPG1TZ	G1/8
CRK-FPM1TZ	M10×1.5
CRK-FPM6TZ	M6×1.0
CRK-FPM5TZ	M5×0.8

形式	Mパッド取付ねじ
CRK-FPG1TZ-R	G1/8
CRK-FPM1TZ-R	M10×1.5
CRK-FPM6TZ-R	M6×1.0
CRK-FPM5TZ-R	M5×0.8

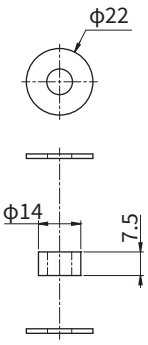

形式
CRK-FPNA1TZ

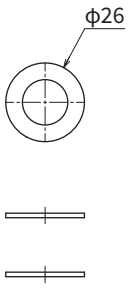

形式
CRK-FPNA2TZ

【形式組み合せ一覧】

	シリーズ	①パッド取り付けねじ	②継手接続ねじ部		附属品	形式	納品形態	質量(g)
			記号	接続口				
CRK-	FP	G1	TZ	M5	ワッシャ M12ナット	CRK-FPG1TZ	2個入	13.0
			TZ-R	Rc1/8	ワッシャ M14ナット	CRK-FPG1TZ-R		11.0
		M1	TZ	M5	ワッシャ M12ナット	CRK-FPM1TZ		13.0
			TZ-R	Rc1/8	ワッシャ M14ナット	CRK-FPM1TZ-R		11.0
		M6	TZ	M5	ワッシャ M12ナット	CRK-FPM6TZ		13.0
			TZ-R	Rc1/8	ワッシャ M14ナット	CRK-FPM6TZ-R		11.0
		M5	TZ	M5	ワッシャ M12ナット	CRK-FPM5TZ		13.0
			TZ-R	Rc1/8	ワッシャ M14ナット	CRK-FPM5TZ-R		11.0
		NA1	-		カラー1個 ワッシャ2個	CRK-FPNA1TZ	1個入	6.0
		NA2	-		ワッシャ2個	CRK-FPNA2TZ		10.0

CRK 搭載用コンバム

小型で吸着パッドに近いところにセットできる真空発生器
アームに取付可能、小型ワークに最適

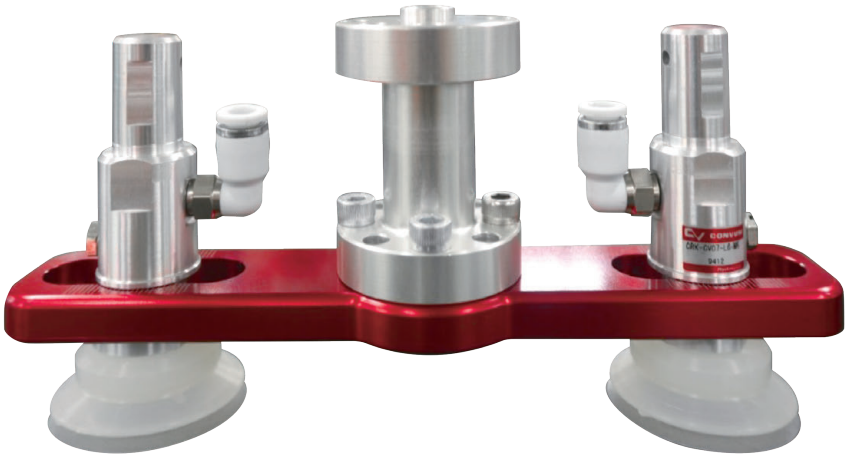

注意）写真のプッシュイン継手はイメージのため
付属しません、別途ご用意ください。

【形式番号】

CRK	-	CV	05	-	TZ注2）	-	M5
			①				②

注２）継手付きの形式は
プッシュイン継手販売終了の
ため無くなりました。
別途ご用意ください。

①ノズル径

記号	仕様
05	φ0.5
07	φ0.7

②ねじサイズ

記号	仕様
M5	M5X0.8
M6	M6X1.0
G1	G1/8

【対応形式一覧】

05ノズル	07ノズル
CRK-CV05-TZ-M5	CRK-CV07-TZ-M5
CRK-CV05-TZ-M6	CRK-CV07-TZ-M6
CRK-CV05-TZ-G1	CRK-CV07-TZ-G1

【コンバム仕様】

仕様	単位	CRK-CV05	CRK-CV07
ノズル径	Φmm	0.5	0.7
使用流体		無給油圧縮空気	
周囲温度	℃	0～50（但し、凍結しないこと）	
使用圧力範囲	Mpa	0.2～0.5	
定格圧力	Mpa	0.5	
到達真空圧力	kPa	-90	
吸込流量	L/min(ANR)	5.5	10.8
空気消費量	L/min(ANR)	14	26
騒音値	dB	64	70
質量	g	45.3	

【オプション形式番号】

■サイレンサエレメント

CRK-CV-E(4 個セット)

【アームへの取付方法】

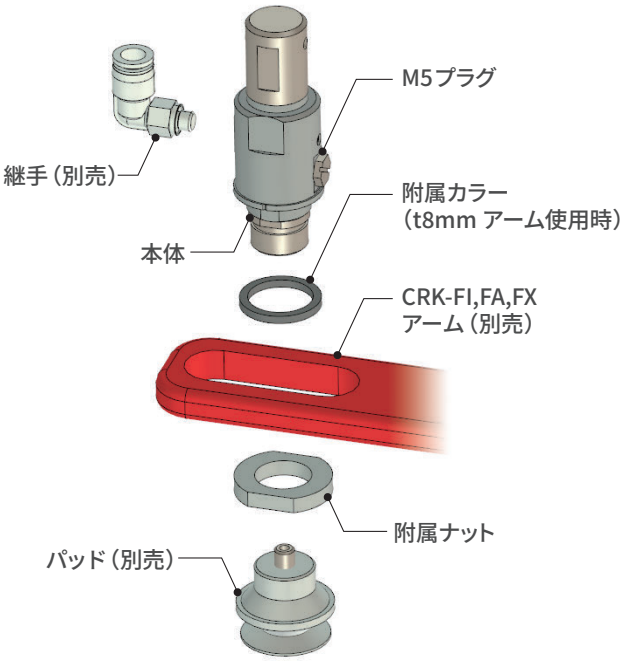

【構造図】

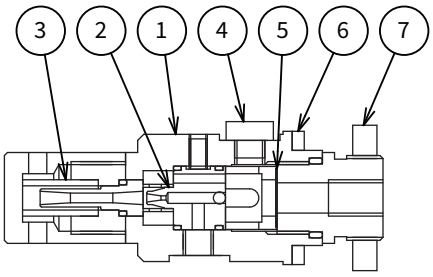

主要部品

部番	部品名称	材質
1	ボディ	アルミニウム、NBR、SUS
2	ノズルキット	アルミニウム、NBR
3	サイレンサエレメント	PVF
4	プラグ	SUS
5	フィルタ	SUS
6	カラー	SUS
7	ナット	アルミニウム

【性能グラフ】

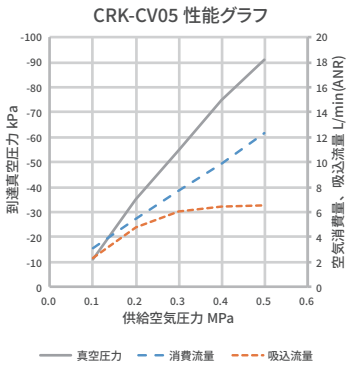

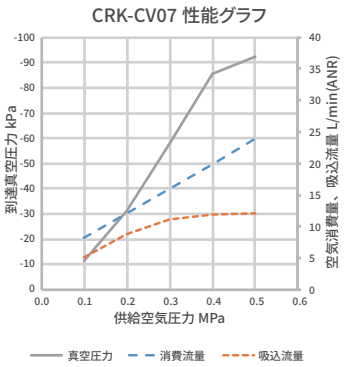

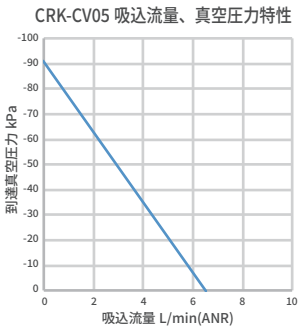

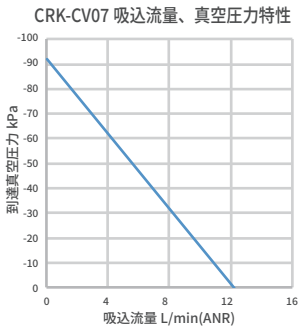

【外形寸法図】

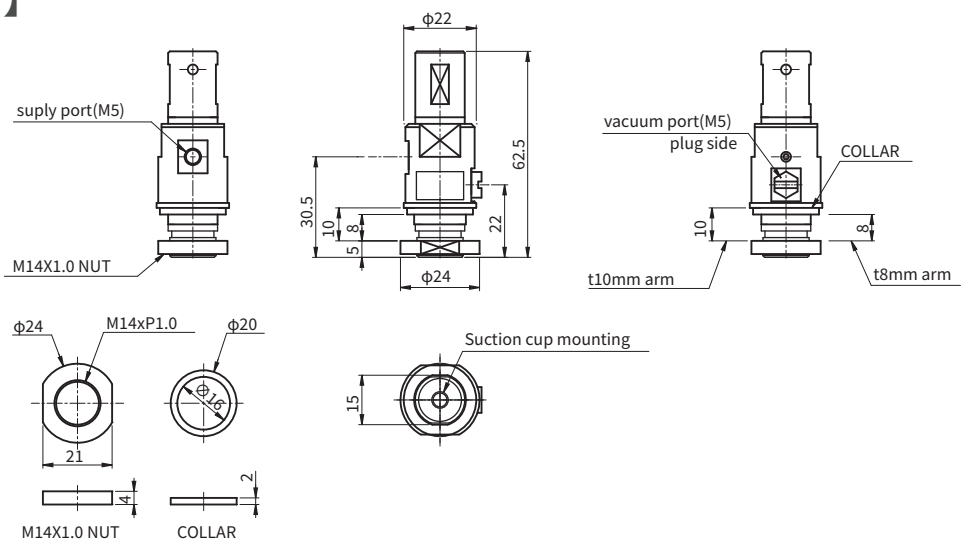

CRK-FP型バッファ金具

CRK	-	FP	G1	TZ	-	10
			①	②		③

型式	①パッド取付ねじサイズ		②継手		③ストローク(mm)	
CRK-FP	G1 M6 M5	G1/8 M6x1.0 M5x0.8	TZ 注２）	なし	-10 -20	10mm 20mm

注２）継手付きの形式はプッシュイン継手販売終了のため無くなりました。別途ご用意ください。

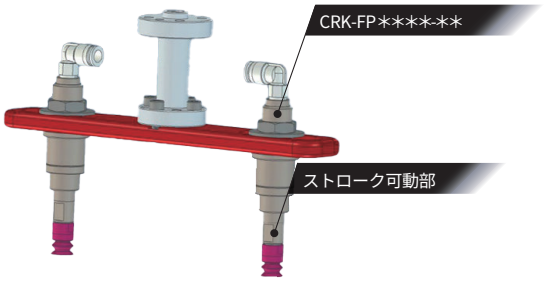

注意）写真のプッシュイン継手はイメージのため付属しません、別途ご用意ください。

【特徴】

- CRKT 用として開発したバッファ金具 (CRK-FA,FI,FX アームに搭載可能)
- NA パッド金具と違い、動作した時に継手部分が動きません
- 各種タイプのプッシュイン継手の選択が可能

CRK-FP タイプ 構造図

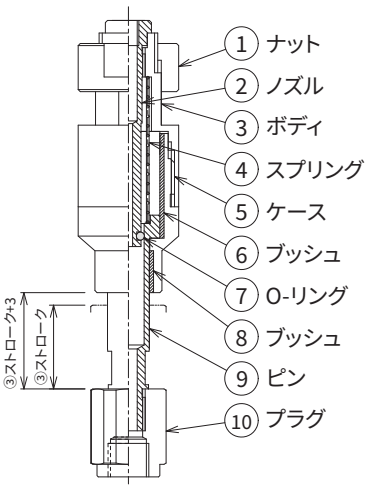

	名称	材質
①	ナット	真鍮
②	ノズル	SUS
③	Oリング	NBR
④	ボディ	真鍮
⑤	ばね	SUS
⑥	ブッシュ	樹脂
⑦	ケース	SUS
⑧	ブッシュ	樹脂
⑨	ピン	SUS
⑩	プラグ	アルミニウム

CRK-FP タイプ 外形寸法図

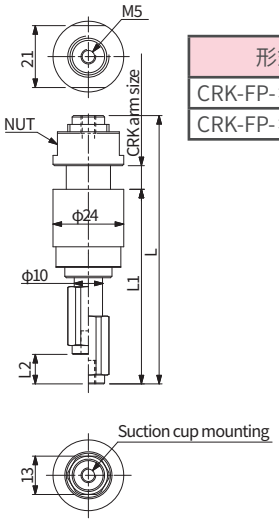

形式	L	L1	L2	質量
CRK-FP-＊-TZ-10	91	66	10	116
CRK-FP-＊-TZ-20	111	86	20	121

【型式一覧】

	①パッド取付ねじサイズ	②継手	③ストローク	型式	質量(g)
CRK-FP	G1	TZ	-10	CRK-FPG1TZ-10	116
	M6	TZ		CRK-FPM6TZ-10	
	M5	TZ		CRK-FPM5TZ-10	
	G1	TZ	-20	CRK-FPG1TZ-20	121
	M6	TZ		CRK-FPM6TZ-20	
	M5	TZ		CRK-FPM5TZ-20	

CRK-CV型バッファ金具

CRK	-	CV	05	-	TZ	-	M5	-	10
			①		②		③		④

（全 24 型式）

型式	①ノズル径		②継手		③パッド取付ねじサイズ		④ストローク(mm)	
CRK-CV	05 07	φ0.5 φ0.7	TZ 注2）	なし	G1 M6 M5	G1/8 M6x1.0 M5x0.8	-10 -20	10mm 20mm

注2）継手付きの形式はプッシュイン継手販売終了のため無くなりました。別途ご用意ください。

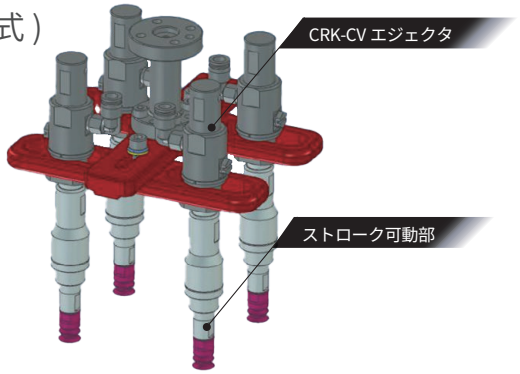

注意）写真のプッシュイン継手はイメージのため付属しません、別途ご用意ください。

【特徴】

- CRK-CV シリーズにバッファ機能を追加（エジェクタとバッファ金具を一体化）
- CRK-FA、FI、FX アームに取り付け可能
- 各種タイプのプッシュイン継手の選択が可能

CRK-CV タイプ 構造図

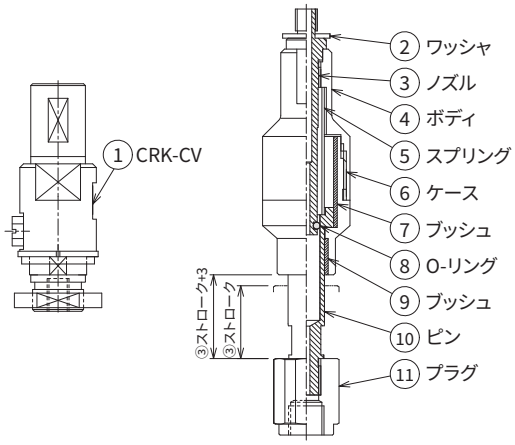

	名称	材質
①	CV本体	-
②	ワッシャ	-
③	ノズル	SUS
④	Oリング	NBR
⑤	ボディ	真鍮
⑥	ばね	SUS
⑦	ブッシュ	樹脂
⑧	ケース	SUS
⑨	ブッシュ	樹脂
⑩	ピン	SUS
⑪	プラグ	アルミニウム

CRK-CV タイプ 外形寸法図

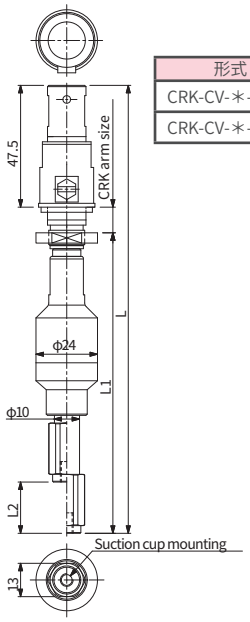

形式	L	L1	L2	質量
CRK-CV-✳-TZ-10	154.5	97	10	161
CRK-CV-✳-TZ-20	174.5	117	20	166

【型式一覧】

	①ノズル径	②継手	③パッド取付ねじサイズ	④ストローク	型式	質量(g)
CRK-CV	05	TZ	G1	10	CRK-CV05-TZ-G1-10	161
	07	TZ			CRK-CV07-TZ-G1-10	
	05	TZ	M6		CRK-CV05-TZ-M6-10	
	07	TZ			CRK-CV07-TZ-M6-10	
	05	TZ	M5		CRK-CV05-TZ-M5-10	
	07	TZ			CRK-CV07-TZ-M5-10	
	05	TZ	G1	20	CRK-CV05-TZ-G1-20	166
	07	TZ			CRK-CV07-TZ-G1-20	
	05	TZ	M6		CRK-CV05-TZ-M6-20	
	07	TZ			CRK-CV07-TZ-M6-20	
	05	TZ	M5		CRK-CV05-TZ-M5-20	
	07	TZ			CRK-CV07-TZ-M5-20	

CRK-MCV-10HS仕様

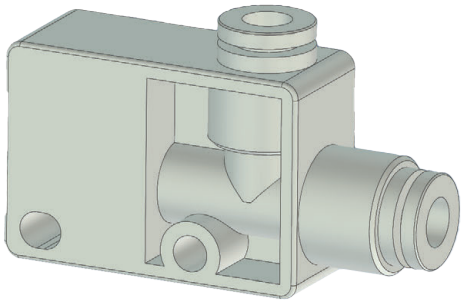

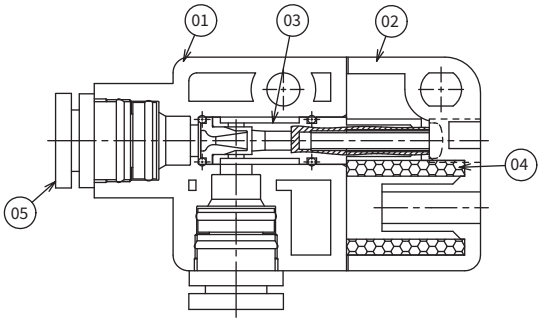

項目	単位	CRK-MCV-10HS
仕様流体		無給油圧縮空気
周囲温度	℃	0～60 (但し、凍結無き事)
仕様圧力範囲	MPa	0.2～0.5
ノズル径	mm	1.0
定格圧力	MPa	0.5
吸込流量	L/min(ANR)	22
到達真空圧力	kPa	-90
空気消費流量	L/min(ANR)	57
騒音値	dB	70
質量	g	22

部番	部品名称	材質
01	ボディ	PA
02	サイレンサケース	PA
03	ノズルキット	アルミニウム,NBR
04	サイレンサエレメント	PVA
05	継手	-

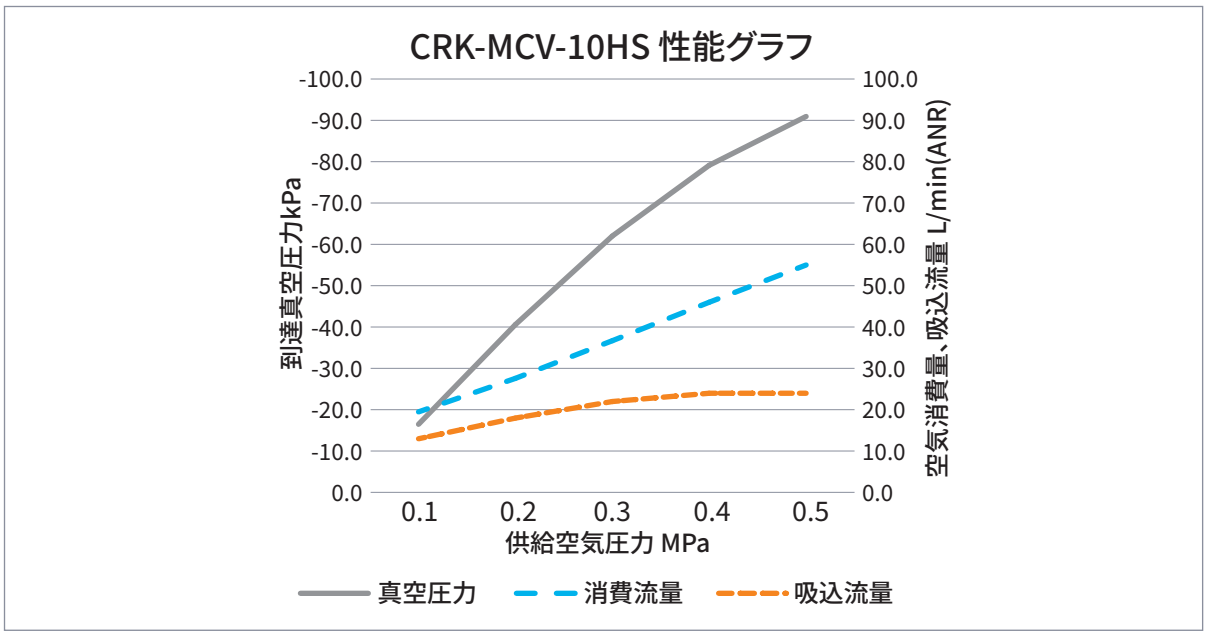

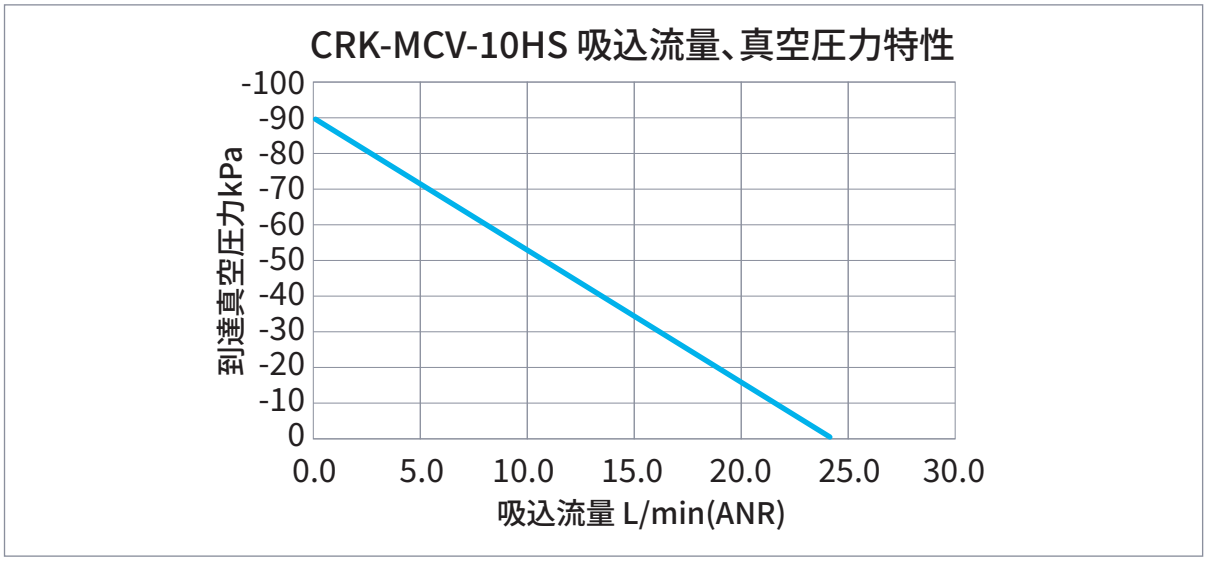

CRK-MCV対応アタッチメント

【形式一覧】

No.	形式
1	CRK-FIAP250T6-MCV
2	CRK-FIAP315T6-MCV
3	CRK-FXAP250T6-MCV
4	CRK-FXAP315T6-MCV
5	CRK-AT3P250-F-MCV
6	CRK-AT3P250-K-MCV

No.	形式
7	CRK-AT7P315-F-MCV
8	CRK-FPMCV
9	CRK-FPMCV-R
10	CRK-MCV-10HS
11	CRK-MCV-E

(共有 / 真空) 分岐アダプタ (No.1〜4)

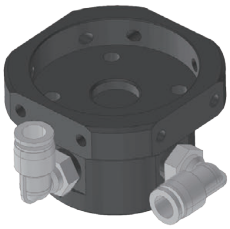

注意)写真のプッシュイン継手はイメージのため付属しません、別途ご用意ください。

【形式番号】

CRK	-	FI	AP250	TZ注2)	-	MCV
		①	②			

注2)継手付きの形式はプッシュイン継手販売終了のため無くなりました。別途ご用意ください。

※ハンド取付用六角穴付きボルト4本付属してます

	記号	対応アーム・ガイドベース
①	FI	FI アーム FE/FHガイドベース(注)
	FX	FX アーム(注)

	記号	取付P.C.D.250	可搬質量(kg)
②	AP250	P.C.D.25.0	3
	AP315	P.C.D.31.5	7

フランジ取付用アタッチメント (No.5〜7)

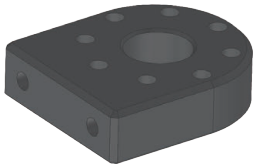

【形式番号】

CRK	-	AT3P250	-	F	-	MCV
		①				

※ハンド取付用六角穴付きボルト4本付属してます

記号	形式
AT3P250	CRK-FIP250L(120/150/200/250/300)
	CRK-FH(100/150)
	CRK-FE(100/150)

記号	形式
AT3P250-K	CRK-KDPシリーズ

記号	形式
AT7P315-F	CRK-FIP315L(150/200/250/300)
	CRK-FH(200/250/300)

パッド取付金具用 (No.8,9)

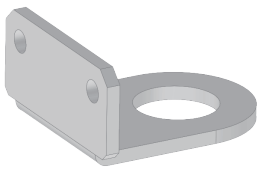

【形式番号】

CRK	-	FP	MCV	-	R
					①

	記号	継手取付方法
①	無し	M5
	-R	Rc1/8

MCV 本体 (No.10,11)

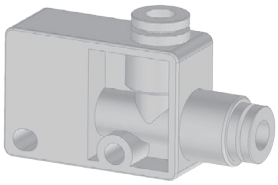

【本体形式番号】

CRK	-	MCV	-	10HS

【サイレンサエレメント形式番号 (4個入)】

CRK	-	MCV	-	E

フリージョイント

パッド取付金具と吸着パッドの間に接続すると、パッドを最大35°傾けることが可能

【組立ツリー図】

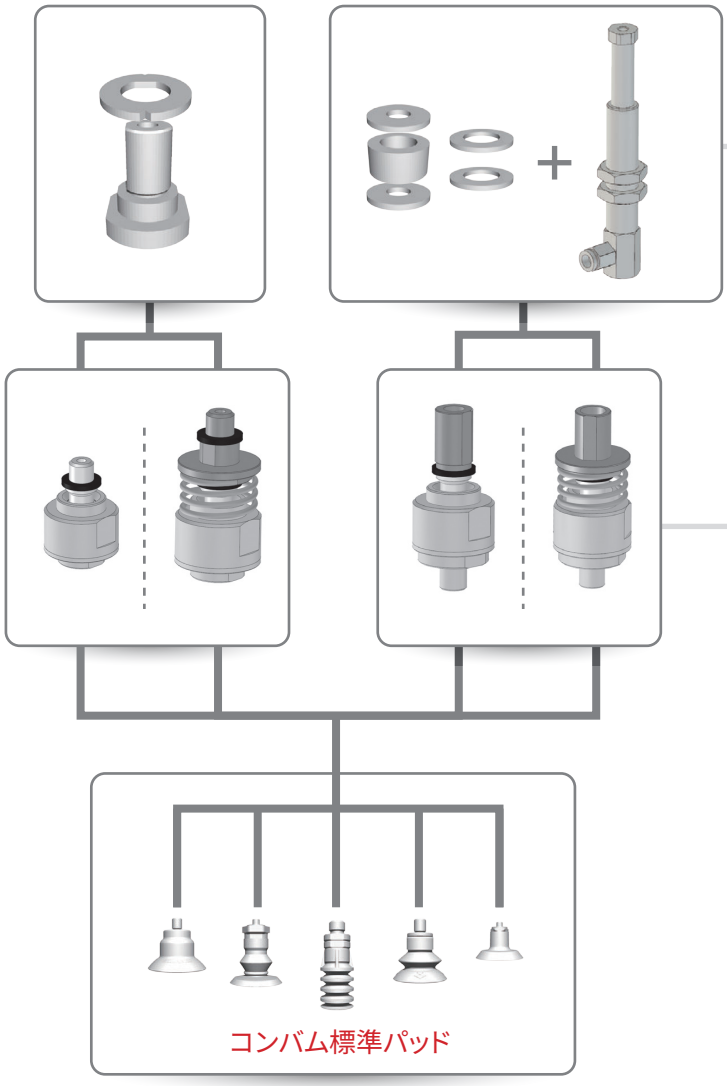

パッド取付金具

アームにパッドを取り付ける為の専用金具です。

フリージョイント

パッド取付金具と吸着パッドの間に接続すると、パッドを最大 35°傾けることが可能です。

【形式番号】

CRK	-	FJ	M5	-	R
			①		②

①ねじサイズ

記号	パッド側	接続側	仕様
G1	G1/8	M10X1.5（おねじ）	コンバム標準パッド
M1	M10X1.5（めねじ）		
M1L			PK2-60以上用首振金具
M1NA	M10X1.25（おねじ）	M10X1.25（めねじ）	NA金具接続用
M5	M5×0.8	M5	コンバム標準パッド
M6	M6×1.0	M5	
M6NA		M6	NA金具接続用

②水平保持機能

記号	仕様
無記号	なし
R	有

【対応パッド一覧】

CRK-FJM5(-R) 対応パッド

形式	止めねじ
PS-6-J-M-□	M5付属
PS-8-J-M-□	
PS-10-J-M-□	
PK2B-10-T-M5	
PN-132B-M5-M-□	
PN-133B-M5-M-□	
PN-134B-M5-M-□	
PCG-10-□	TN-PC-10-M5
PCG-15-□	
PCG-18-□	
PCG-20-□	
PFG-10-□	TN-PF-10-M5
PK2-10-T-□	
PFG-15-□	TN-PF-15-M5
PJG-10-□	
PJG-15-□	
PK2-15-T-□	
PK2-20-T-□	
PBG-20-□	TN-PF-20-M5
PDG-20-□	
PFG-20-□	
PFOG-20-□	
PJG-20-□	
PJG-25-□	
PNG-121-□	
PAG-10A-□	TN-PS-10-M5
PAG-10B-□	
PAG-15A-□	
PAG-15B-□	
PAG-20A-□	
PAG-20B-□	
PBG-10A-□	
PBG-15A-□	
PCG-5-□	
PCG-7-□	
PFG-5A-□	
PFG-6A-□	
PFG-8A-□	
PFG-10A-□	
PFG-15A-□	
PJG-6-□	
PJG-8-□	
PNG-132-□	
PNG-109-□	TN-PN-109-M5
PNG-114-□	TN-PN-114-M5
PNG-116-□	TN-PN-116-M5
PNG-117-□	
PNG-125-□	
PNG-123-□	TN-PN-123-M5
PNG-130A-□	TN-PN-130-M5
PNG-130B-□	
PNG-131-□	
PNG-133-□	
PNG-134-□	
PAG-5B-□	TN-PS-2A-M5
PCG-3-□	
PFG-1.5A-□	
PFG-2A-□	
PFG-3.5A-□	
PJG-2-□	
PJG-4-□	

※□はパッドの材質を表します。

CRK-FJM6(-R) 対応パッド

形式	止めねじ
PAG-25-□	M6付属
PAG-30-□	
PAG-40-□	
PAG-50-□	
PK2B-20-T-M6	
PK2B-30-T-M6	
PK2B-40-T-M6	
PAG-30B-□	TN-PA-30-M6
PCG-30-□	TN-PC-30-M6
PCG-40-□	
PCG-60-□	
PBG-30-□	TN-PF-25-M6
PBG-40-□	
PDG-20-□	
PDG-30-□	
PDG-40-□	
PFG-20B-□	
PFG-25-□	
PFG-30-□	
PFG-35-□	
PFG-40-□	
PFOG-25-□	
PFOG-30-□	
PFOG-35-□	
PFOG-40-□	
PHG-30-□	
PHG-45-□	
PJG-30-□	
PJG-35-□	
PJG-40-□	
PK2-25-T-□	
PBG-50-□	TN-PF-50-M6
PDG-50-□	
PFG-50-□	
PJG-50-□	
PK2-30-T-□	TN-PK2-30-M6
PK2-50-T-□	
PK2-40-T-□	TN-PK2-40-M6
PK2L-60X20-T-□	TN-PK2L-M6
PK2L-80X30-T-□	
PNG-101-□	TN-PN-101-M6
PNG-102-□	TN-PN-102-M6
PNG-103-□	TN-PN-103-M6
PNG-104-□	TN-PN-104-M6
PNG-106-□	
PNG-110-□	
PNG-111-□	
PNG-112-□	TN-PN-112-M6
PNG-122-□	TN-PN-122-M6

※□はパッドの材質を表します。

CRK-FJG1(-R) 対応パッド

形式	止めねじ
PK2B-20-T-G1	G1/8付属
PK2B-30-T-G1	
PL-20-G1-□	
PL-30-G1-□	
PL-40-G1-□	
PL-50-G1-□	
PN-132B-G1-M-□	
PN-133B-G1-M-□	
PN-134B-G1-M-□	

※□はパッドの材質を表します。

CRK-FJM1(-R) 対応パッド

形式	止めねじ
PK2B-40-T-M10	M10付属
PK2B-60-T-M10	
PK2B-80-T-M10	
PK2B-100-T-M10	
PK2B-120-T-M10	
PK2B-150-T-M10	
PK2L-60X20-T-M10	
PK2L-80X30-T-M10	
PK2L-100X40-T-M10	
PK2-30-T	TN-PK2-30-M10
PK2-50-T	
PK2-40-T	TN-PK2-40-M10
PK2-60-T	TN-PK-100-M10
PK2-80-T	
PK2-100-T	
PK2-120-T	
PK2-150-T	

CRK-FJM1L(-R) 対応パッド

形式	止めねじ
PK2-60-T	TN-PK-100-M10
PK2-80-T	
PK2-100-T	
PK2-120-T	
PK2-150-T	

CRK-FJM5(-R) 対応バッファ金具

形式
NAPB(T/Y)(S/H)-20-(6/15/30)-□-(T/O)
NAPC(T/Y)(S/H)-10-(3/10/15)-□-(T/O)
NAPC(T/Y)(S/H)-15-(3/10/15)-□-(T/O)
NAPC(T/Y)(S/H)-18-(3/10/15)-□-(T/O)
NAPC(T/Y)(S/H)-20-(3/10/15)-□-(T/O)
NAPFO(T/Y)(S/H)-20-(6/15/30)-□-(T/O)
NAPJ(T/Y)(S/H)-10-(3/10/15)-□-(T/O)
NAPJ(T/Y)(S/H)-15-(3/10/15)-□-(T/O)
NAPJ(T/Y)(S/H)-20-(6/15/30)-□-(T/O)
NAPJ(T/Y)(S/H)-25-(6/15/30)-□-(T/O)
NAPN(T/Y)(S/H)-109-(3/10/15)-□-(T/O)
NAPN(T/Y)(S/H)-114-(6/15/30)-□-(T/O)
NAPN(T/Y)(S/H)-116-(3/10/15)-□-(T/O)
NAPN(T/Y)(S/H)-117-(3/10/15)-□-(T/O)
NAPN(T/Y)(S/H)-121-(6/15/30)-□-(T/O)
NAPN(T/Y)(S/H)-123-(3/10/15)-□-(T/O)
NAPN(T/Y)(S/H)-125-(3/10/15)-□-(T/O)
NAPN(T/Y)(S/H)-131-(3/10/15)-□-(T/O)
NAPN(T/Y)(S/H)-133-(3/10/15)-□-(T/O)
NAPN(T/Y)(S/H)-134-(3/10/15)-□-(T/O)

CRK-FJM6NA(-R) 対応バッファ金具

形式
NAPA(T/Y)(S/H)-25-(6/15/30)-K-(T/O)
NAPA(T/Y)(S/H)-30-(6/15/30)-K-(T/O)
NAPA(T/Y)(S/H)-40-(6/15/30)-K-(T/O)
NAPA(T/Y)(S/H)-50-(6/15/30)-K-(T/O)
NAPB(T/Y)(S/H)-25-(6/15/30)-K-(T/O)
NAPB(T/Y)(S/H)-30-(6/15/30)-K-(T/O)
NAPB(T/Y)(S/H)-40-(6/15/30)-K-(T/O)
NAPB(T/Y)(S/H)-50-(6/15/30)-K-(T/O)
NAPC(T/Y)(S/H)-30-(6/15/30)-K-(T/O)
NAPC(T/Y)(S/H)-40-(6/15/30)-K-(T/O)
NAPC(T/Y)(S/H)-50-(6/15/30)-K-(T/O)
NAPC(T/Y)(S/H)-60-(6/15/30)-K-(T/O)
NAPD(T/Y)(S/H)-20-(6/15/30)-K-(T/O)
NAPD(T/Y)(S/H)-30-(6/15/30)-K-(T/O)
NAPD(T/Y)(S/H)-40-(6/15/30)-K-(T/O)
NAPD(T/Y)(S/H)-50-(6/15/30)-K-(T/O)
NAPF(T/Y)(S/H)-20-(6/15/30)-K-(T/O)
NAPF(T/Y)(S/H)-25-(6/15/30)-K-(T/O)
NAPF(T/Y)(S/H)-30-(6/15/30)-K-(T/O)
NAPF(T/Y)(S/H)-35-(6/15/30)-K-(T/O)
NAPF(T/Y)(S/H)-40-(6/15/30)-K-(T/O)
NAPF(T/Y)(S/H)-50-(6/15/30)-K-(T/O)
NAPFO(T/Y)(S/H)-25-(6/15/30)-K-(T/O)
NAPFO(T/Y)(S/H)-30-(6/15/30)-K-(T/O)
NAPFO(T/Y)(S/H)-35-(6/15/30)-K-(T/O)
NAPFO(T/Y)(S/H)-40-(6/15/30)-K-(T/O)
NAPH(T/Y)(S/H)-30-(6/15/30)-K-(T/O)
NAPH(T/Y)(S/H)-45-(6/15/30)-K-(T/O)
NAPJ(T/Y)(S/H)-30-(6/15/30)-K-(T/O)
NAPJ(T/Y)(S/H)-35-(6/15/30)-K-(T/O)
NAPJ(T/Y)(S/H)-40-(6/15/30)-K-(T/O)
NAPJ(T/Y)(S/H)-50-(6/15/30)-K-(T/O)
NAPN(T/Y)(S/H)-101-(6/15/30)-K-(T/O)
NAPN(T/Y)(S/H)-102-(6/15/30)-K-(T/O)
NAPN(T/Y)(S/H)-103-(6/15/30)-K-(T/O)
NAPN(T/Y)(S/H)-106-(6/15/30)-K-(T/O)
NAPN(T/Y)(S/H)-110-(6/15/30)-K-(T/O)
NAPN(T/Y)(S/H)-111-(6/15/30)-K-(T/O)
NAPN(T/Y)(S/H)-112-(6/15/30)-K-(T/O)
NAPN(T/Y)(S/H)-122-(6/15/30)-K-(T/O)

CRK-FJM1NA(-R) 対応バッファ金具

形式
NAPB(T/Y)S-75-(10/30/50)-□
PDG-60(-CR-E)
PDG-70(-CR-E)
PDG-80(-CR-E)
PDG-100(-CR-E)
NAPD(T/Y)S-60-(10/30/50)
NAPD(T/Y)S-70-(10/30/50)
NAPD(T/Y)S-80-(10/30/50)
NAPD(T/Y)S-100-(10/30/50)
NAPF(T/Y)S-60-(10/30/50)-□
NAPF(T/Y)S-80-(10/30/50)-□
NAPF(T/Y)S-95-(10/30/50)-□
NAPH(T/Y)S-65-(10/30/50)-□
NAPH(T/Y)S-90-(10/30/50)-□
NAPJ(T/Y)S-60-(10/30/50)-□
NAPJ(T/Y)S-70-(10/30/50)-□
NAPJ(T/Y)S-80-(10/30/50)-□
NAPN(T/Y)S-107-(10/30/50)-□
NAPN(T/Y)S-108-(10/30/50)-□

【外形寸法図】

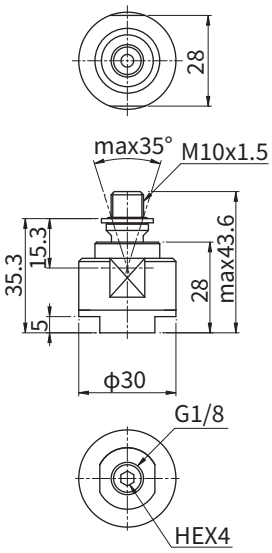

形式	質量(g)
CRK-FJ G 1	117.5

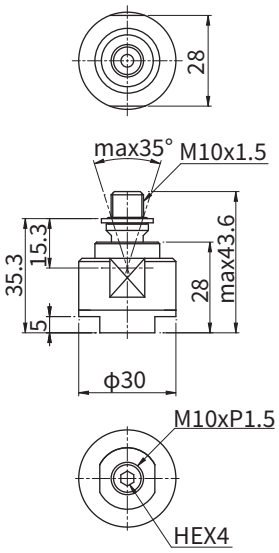

形式	質量(g)
CRK-FJM1	117.5

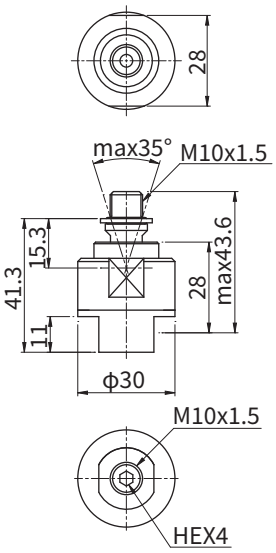

形式	質量(g)
CRK-FJM1L	127.5

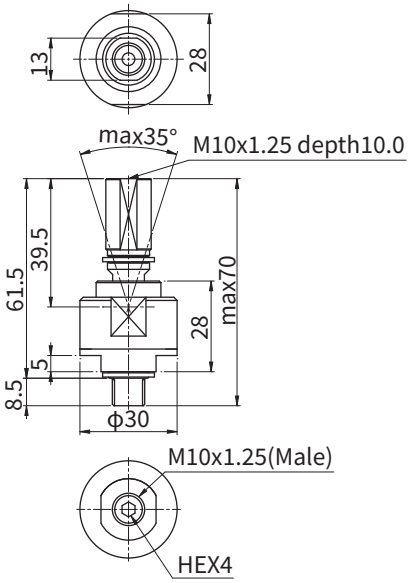

形式	質量(g)
CRK-FJM1NA	142.0

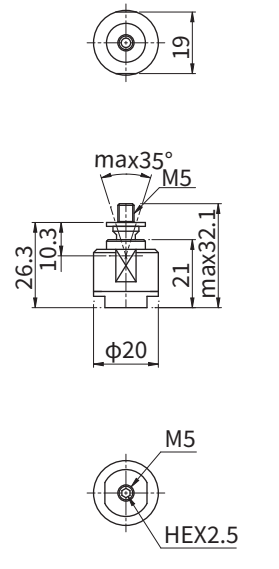

形式	質量(g)
CRK-FJM5	41.0

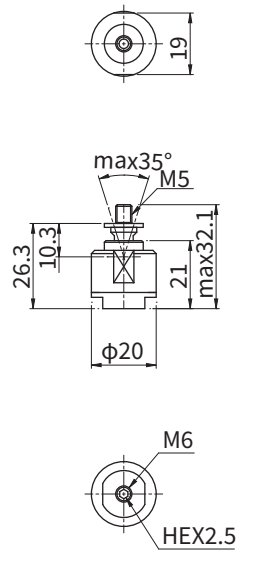

形式	質量(g)
CRK-FJM6	41.0

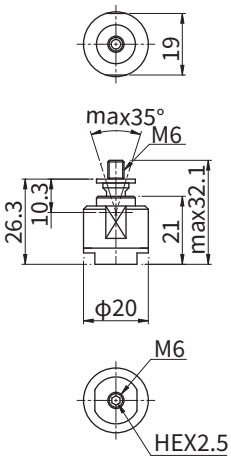

形式	質量(g)
CRK-FJM6NA	41.0

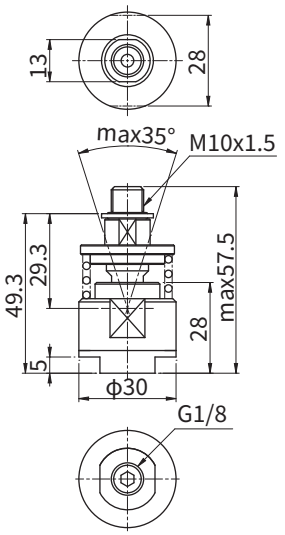

形式	質量(g)
CRK-FJG1-R	157.0

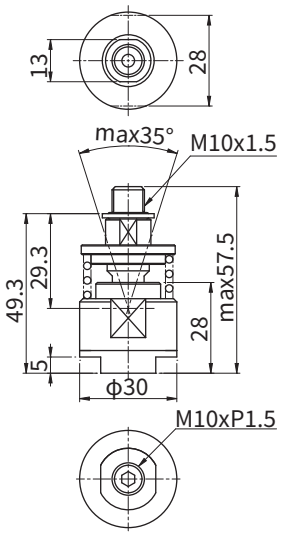

形式	質量(g)
CRK-FJM1-R	157.0

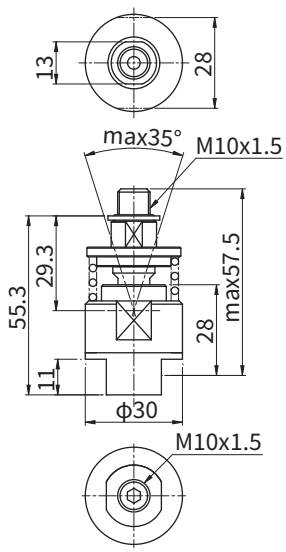

形式	質量(g)
CRK-FJM1L-R	167.5

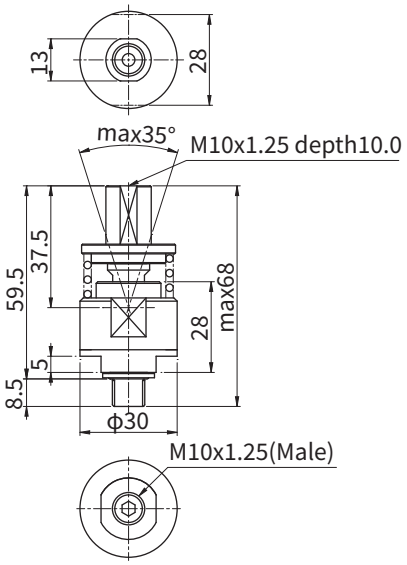

形式	質量(g)
CRK-FJM1NA-R	182.0

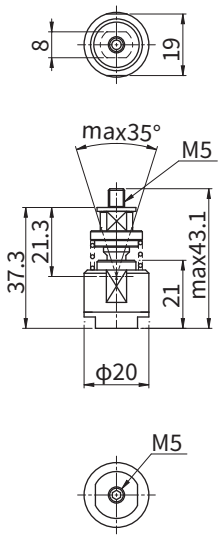

形式	質量(g)
CRK-FJM5-R	53.0

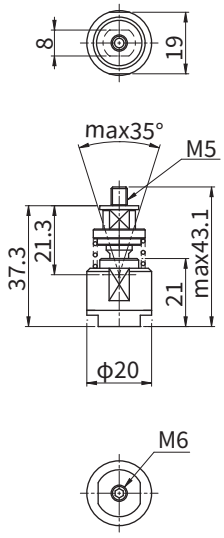

形式	質量(g)
CRK-FJM6-R	53.0

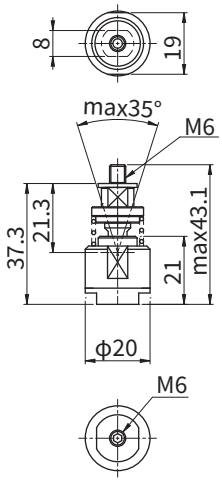

形式	質量(g)
CRK-FJM6NA-R	53.0

ロボットフランジ

可搬重量約 20kg

中型のロボット可搬重量20kgに対応
ロボットのインターフェースとハンドを接続する部品
可搬重量3kg/7kgのアームを複数接続する場合も使用可能

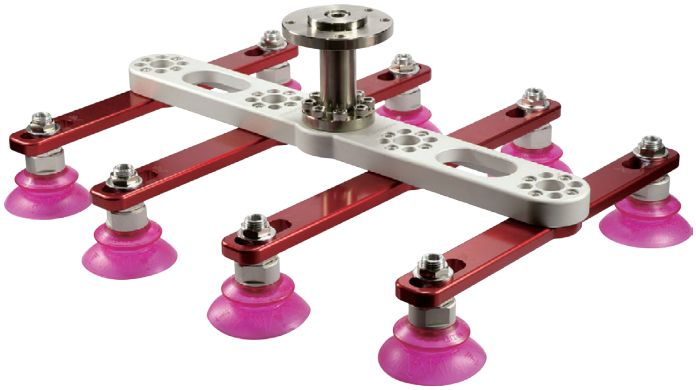

A 中空タイプ

B フランジタイプ

【形式番号一覧】

形式	P.C.D.	フランジ長さ(mm)	形状・ボス径	質量(g)
CRK-FL20P560L90A	56.0	90	中空	582
CRK-FL20P640L90A	64.0			617
CRK-FL20P400L70B25	40.0	70	B25(ϕ25)	470
CRK-FL20P500L70B31	50.0		B31(ϕ31.5)	562
CRK-FL20P630L70B40	63.0		B40(ϕ40)	582

※ハンド取付用六角穴付きボルト8個付属します。

【オプション形式番号】

■高さ調節スペーサ

CRK-FB20SC

※FHガイドベースとFIアームの組合わせ時
高さ調節用スペーサ

【外形寸法図】

(mm)

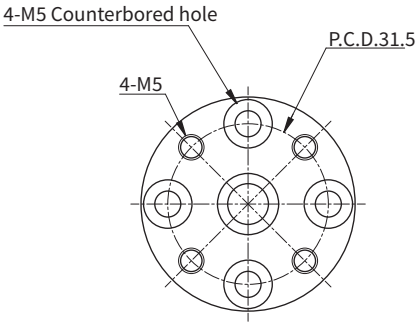

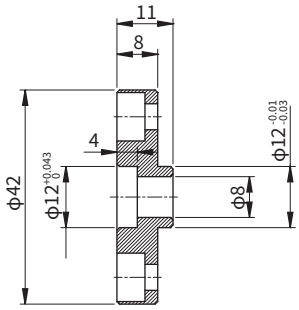

【外形寸法図】

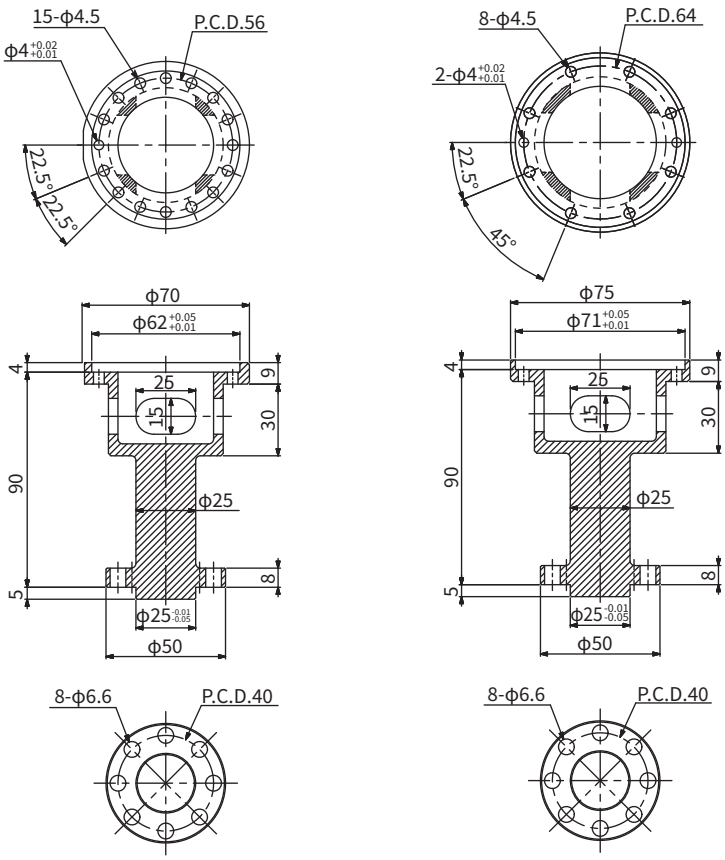

形式
CRK-FL20P560L90A

形式
CRK-FL20P640L90A

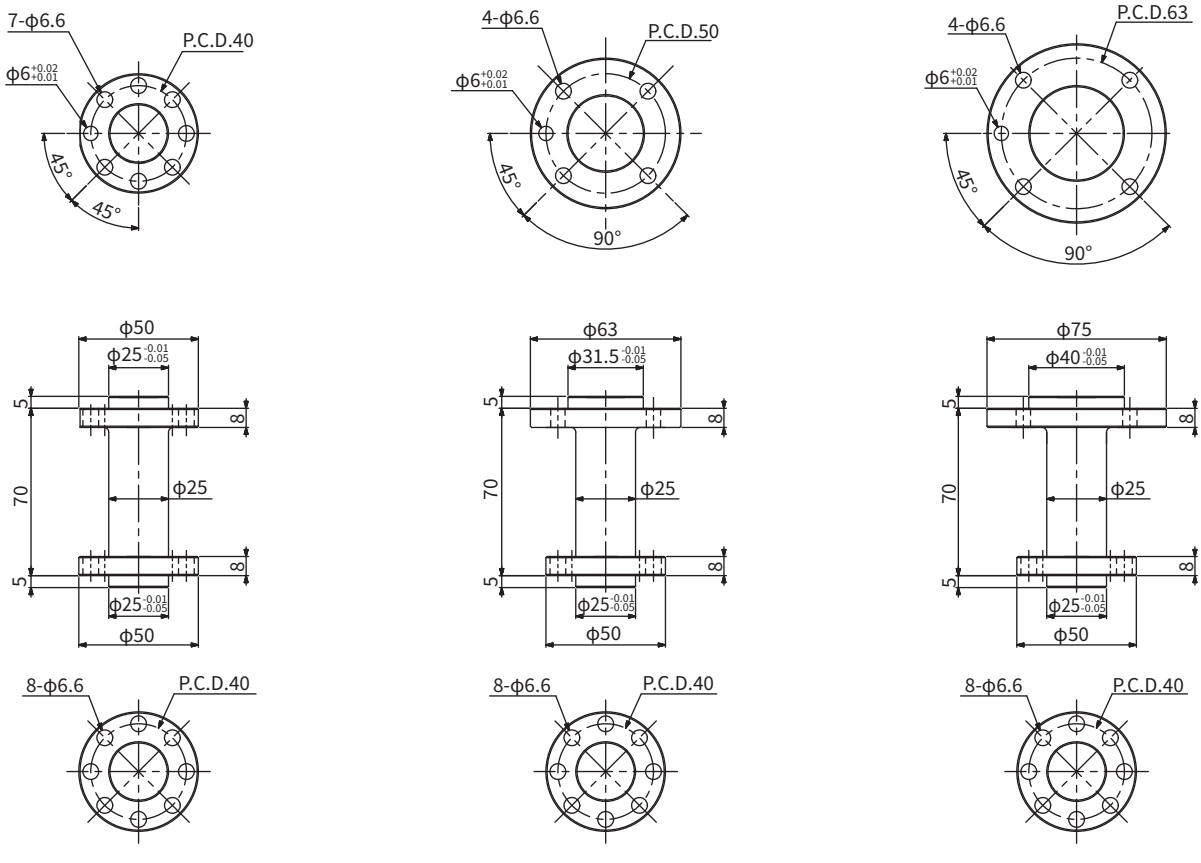

形式
CRK-FL20P400L70B25

形式
CRK-FL20P500L70B31

形式
CRK-FL20P630L70B40

対応ロボット一覧

メーカー	カテゴリー	ロボット形式	可搬質量(kg)	P.C.D	
ファナック	垂直多関節	M-10iA/7L	7.0	56	
		M-10iA/8L	8.0		
		M-10iA/12	12.0		
		M-10iA/12S	12.0		
		M-20iA/12L	12.0		
		M-20iA/20T	20.0		
		M-710iC/12L	12.0		
		CR-15iA	15.0	64	
		ARC Mate 100iD/10L	10.0		
		ARC Mate 100iD	12.0		
		CR-35iA	35.0	40	
		M-10iA/10M	10.0		
		M-10iA/10MS	10.0		
		M-20iA/20M	20.0		
		M-20iA/35M	35.0		
		M-20iA/20MT	20.0		
		M-20iA/35MT	35.0		
		M-20iB/25	25.0		
		M-20iB/25C	25.0		
		M-20iB/35S	35.0		
		M-710iC/20L	20.0		
		M-710iC/20M	20.0		
安川電機	垂直多関節	MOTOMAN-GP12	12.0	56	
		MOTOMAN-GP-25-12	12.0		
		MOTOMAN-MH12	12.0		
		MOTOMAN-MH24-10	10.0		
		MOTOMAN-HP20F	20.0	40	
		MOTOMAN-MH50II-20	20.0		
三菱電機	垂直多関節	RV-13FR(M)(C)	13.0	40	
		RV-13FRL(M)(C)	13.0		
		RV-13F(M)(C)	13.0		
		RV-13FL(M)(C)	13.0		
		RV-20FR(M)(C)	20.0		
		RV-20F(M)(C)	20.0		
川崎重工業	垂直多関節	RS010N	10.0	40	
		RS010L	10.0	63	
		RS015X	15.0		
		RS020N	20.0		
東芝機械	垂直多関節	TV1000H	10.0	40	
		TVM1500	10.0	50	
		TVM1200	15.0		
		TVM900	20.0		
デンソーウェーブ	垂直多関節	VM-6083	13.0	40	
		VM-60B1	13.0		
オムロン	垂直多関節	TM12	12.0	50	
		TM14	14.0		
ABB	垂直多関節	IRB260-30/1.5	30.0	40	
ユニバーサルロボット	垂直多関節	UR10	10.0	50	

	フランジボス径	取付ねじ	適合フランジ形式
	外径φ62h6	8-M4	CRK-FL20P560L90A
		15-M4	
		8-M4	
	外径φ71h7	8-M4	CRK-FL20P640L90A
	内径φ25H7	7-M6	CRK-FL20P400L70B25
		4-M6	
		7-M6	
		4-M6	
	外径φ62h6	8-M4	CRK-FL20P560L90A
	内径φ25H7	4-M6	CRK-FL20P400L70B25
	内径φ25H7	4-M6	CRK-FL20P400L70B25
	内径φ25H7	4-M6	CRK-FL20P400L70B25
	内径φ40H7	4-M6	CRK-FL20P630L70B40
	内径φ25H7	4-M6	CRK-FL20P400L70B25
	内径φ31.5H7	4-M6	CRK-FL20P500L70B31
	内径φ25H7	4-M6	CRK-FL20P400L70B25
	内径φ31.5H7	4-M6	CRK-FL20P500L70B31
	内径φ25H7	4-M6	CRK-FL20P400L70B25
	内径φ31.5H7	4-M6	CRK-FL20P500L70B31

ガイドベース

可搬重量約 20kg

アームとフランジ/アダプタを接続する部品

A M5ザグリ穴タイプ

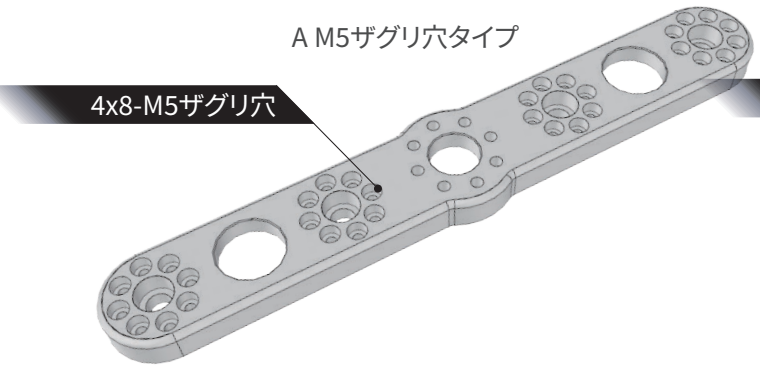

B M5ねじ穴タイプ

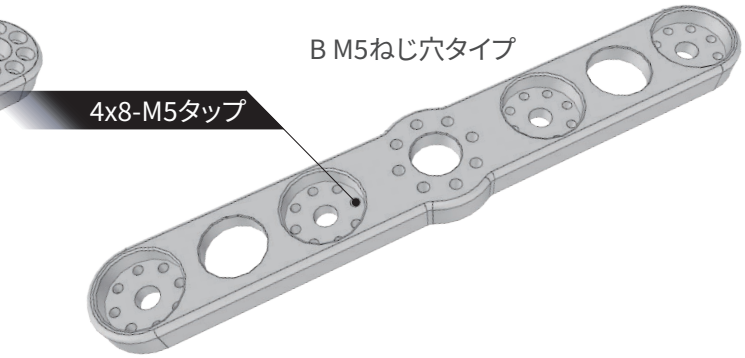

【形式番号一覧】

形式	取付長さ(mm)	ベースタイプ	質量(g)	附属品
CRK-FB20L250A	250	M5ザグリ穴	452	M5六角穴付きボルト(16本)
CRK-FB20L300A	300		504	
CRK-FB20L350A	350		534	
CRK-FB20L250B	250	M5ねじ穴	393	M5六角穴付きボルト(16本)
CRK-FB20L300B	300		440	
CRK-FB20L350B	350		470	

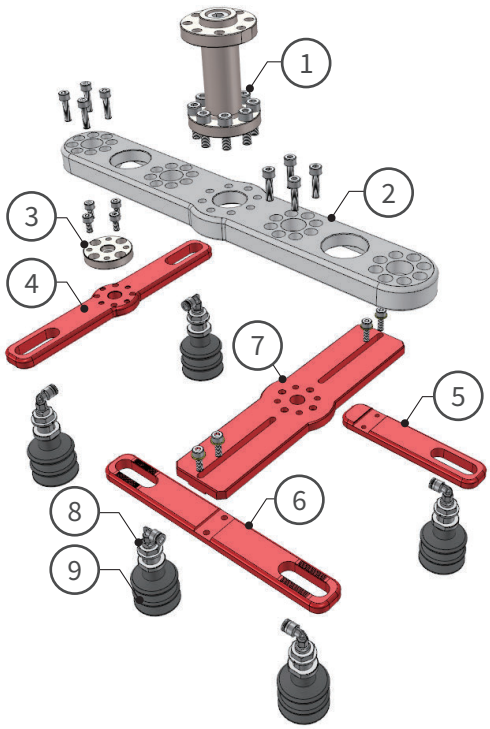

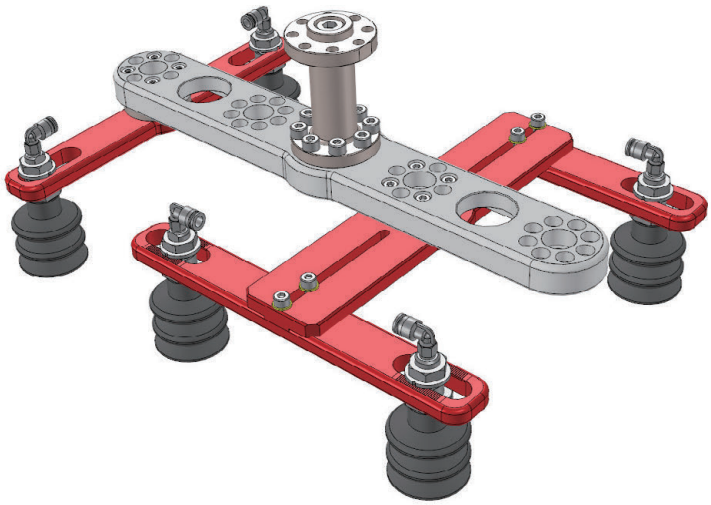

No	名称	形式	数量	質量(g)
1	ロボットフランジ	CRK-FL20P400L70B25	1	470
2	ガイドベース	CRK-FB20L300A	1	504
3	スペーサ	CRK-FB20SC	1	23
4	アーム	CRK-FIP315L200	1	145
5	アーム	CRK-FH200	1	238
6	アーム	CRK-FA200H	1	79.5
7	アーム	CRK-FA200	1	100
8	パッド取付金具	CRK-FPM6TZ	5	16.5
9	真空パッド	PCG-40-□	5	19.5
	止めねじ	TN-PC-30-M6	5	8.7

※質量は1個当たりの値です。
※□はパッドの材質を表します。

総質量：1783g

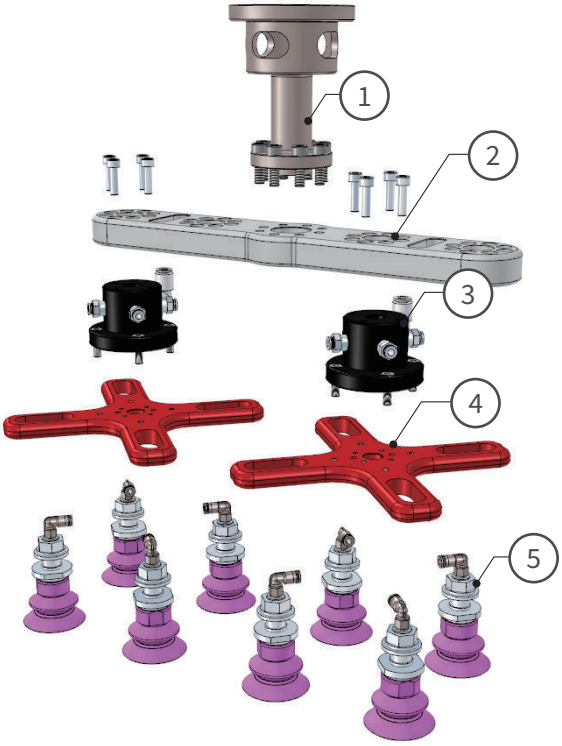

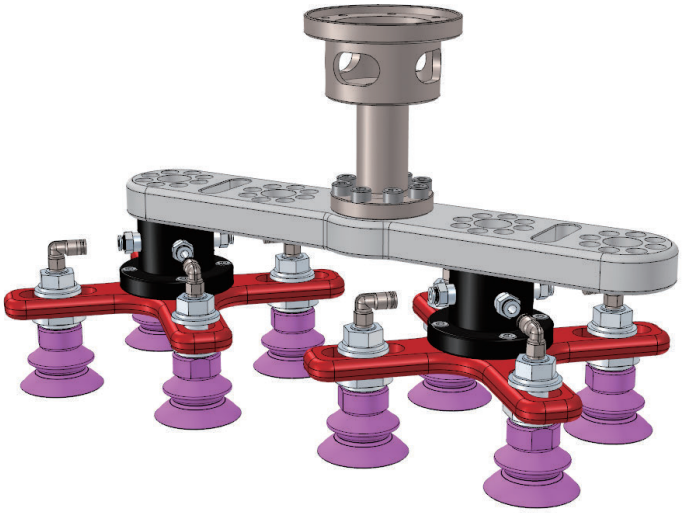

No	名称	形式	数量	質量(g)
1	ロボットフランジ	CRK-FL20P560L90A	1	582
2	ガイドベース	CRK-FB20L250A	1	452
3	アダプタ	CRK-FXAP315TZ	2	150.8
4	アーム	CRK-FX150	2	189
5	パッド取付金具	CRK-FPM1TZ	48	16.5
	真空パッド	PK2B-40-T-M10	8	34.2

※質量は1個当たりの値です。　　総質量：2119.2g

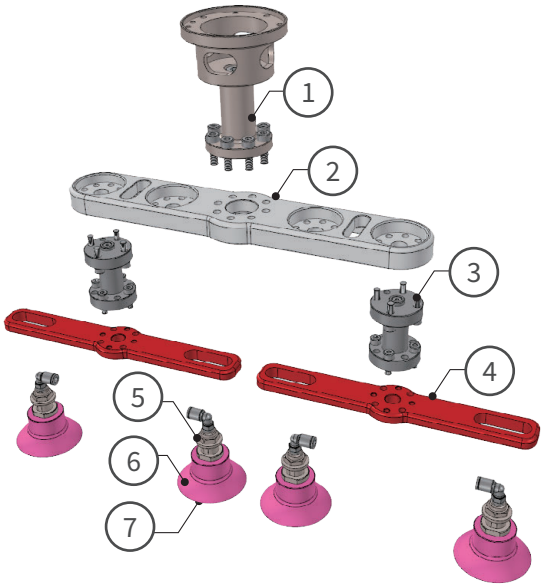

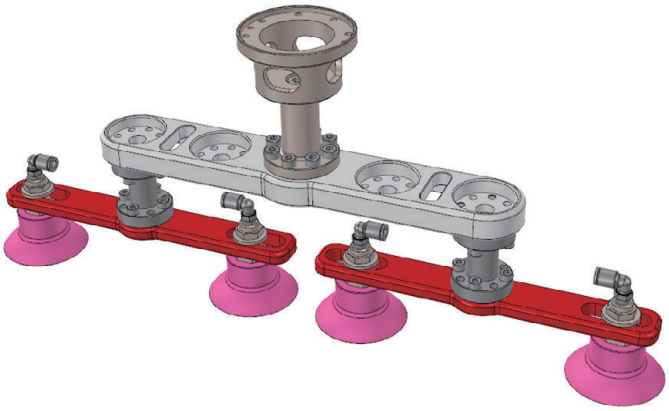

No	名称	形式	数量	質量(g)
1	ロボットフランジ	CRK-FL20P640L90A	1	617
2	ガイドベース	CRK-FB20L250B	1	393
3	ロボットフランジ	CRK-FL7P315L50B12	2	90
4	アーム	CRK-FIP315L200	2	145
5	パッド取付金具	CRK-FPM1TZ-R	4	22.5
6	真空パッド	PK2B-60-T-M10	4	18
7	止めねじ	無	ー	ー

※質量は1個当たりの値です。　　総質量：1690.8g

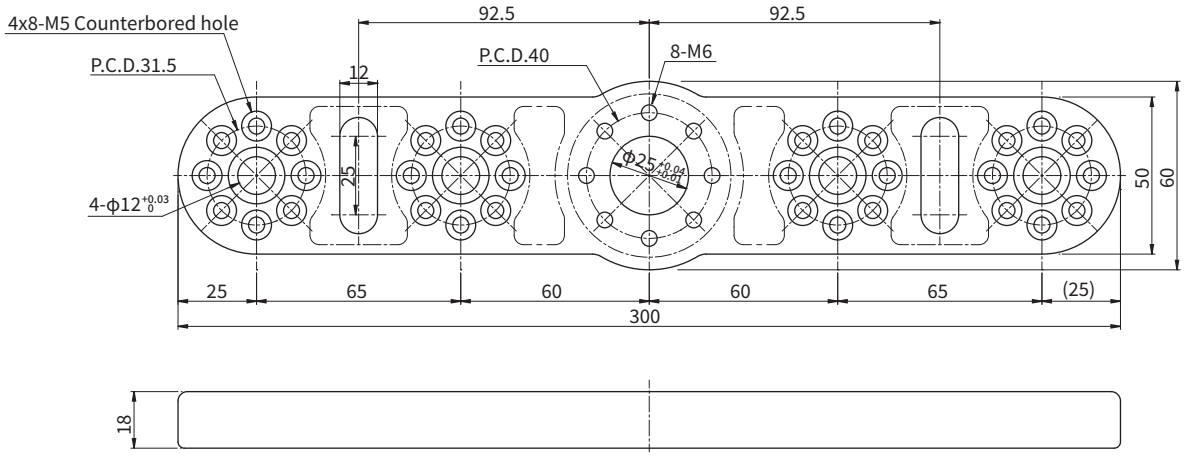

形式
CRK-FB20L250A

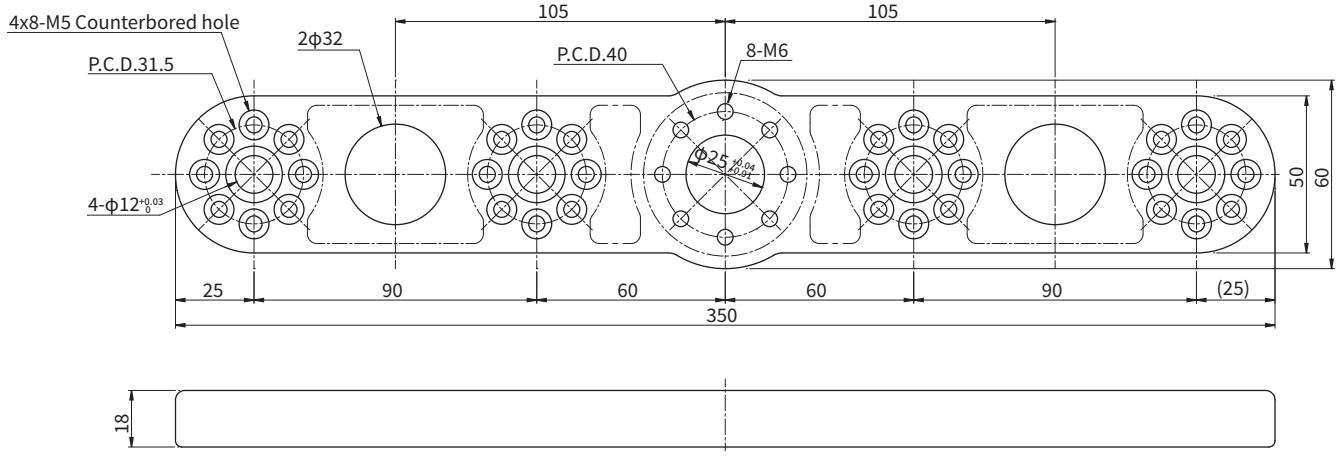

形式
CRK-FB20L300A

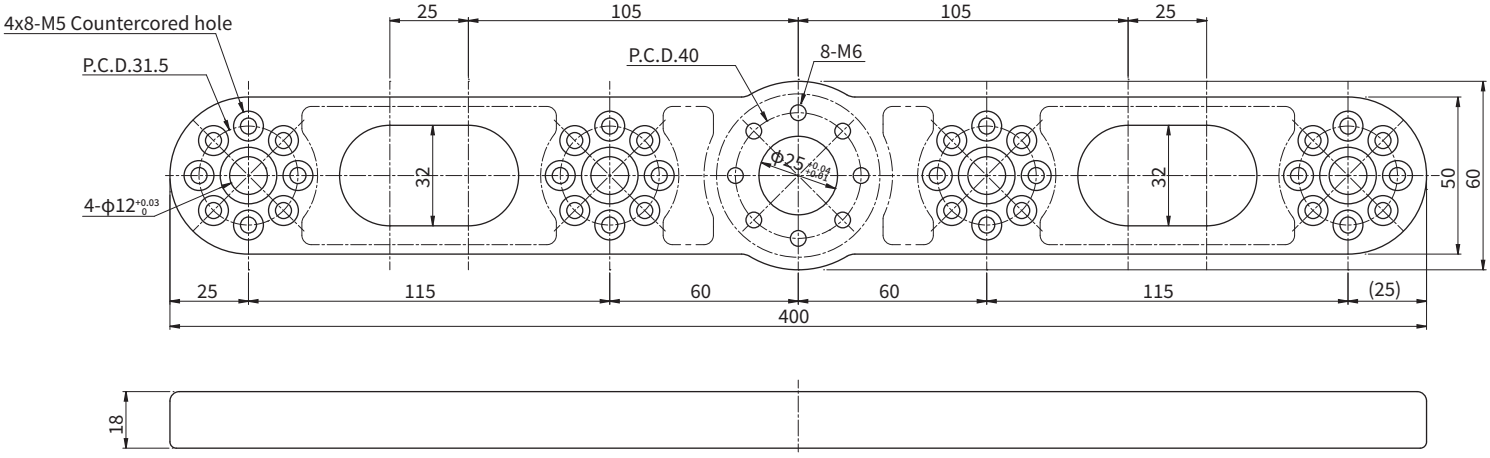

形式
CRK-FB20L350A

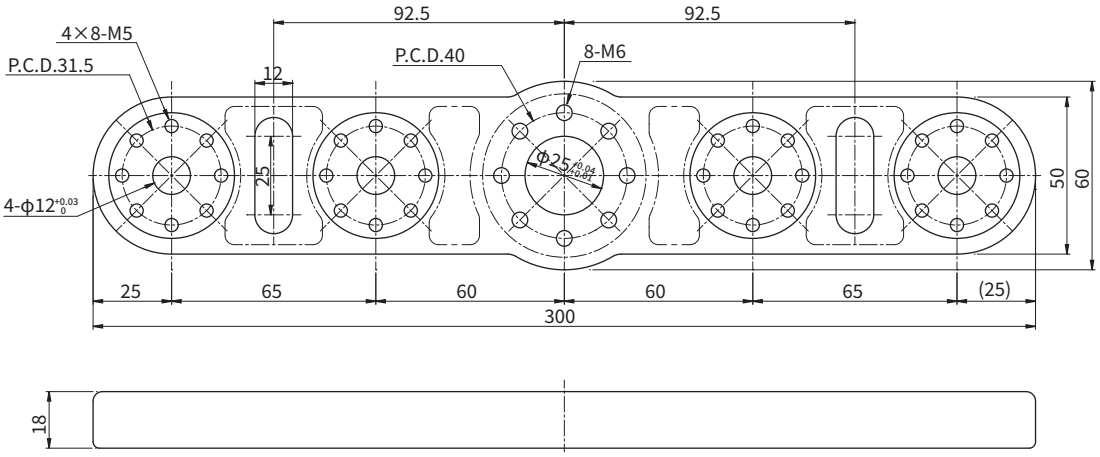

形式
CRK-FB20L250B

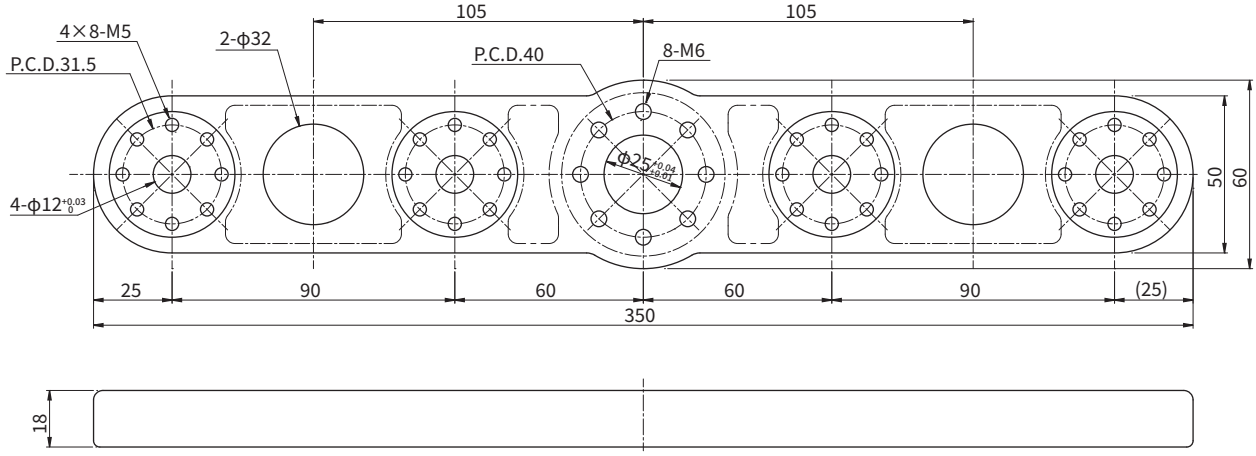

形式
CRK-FB20L300B

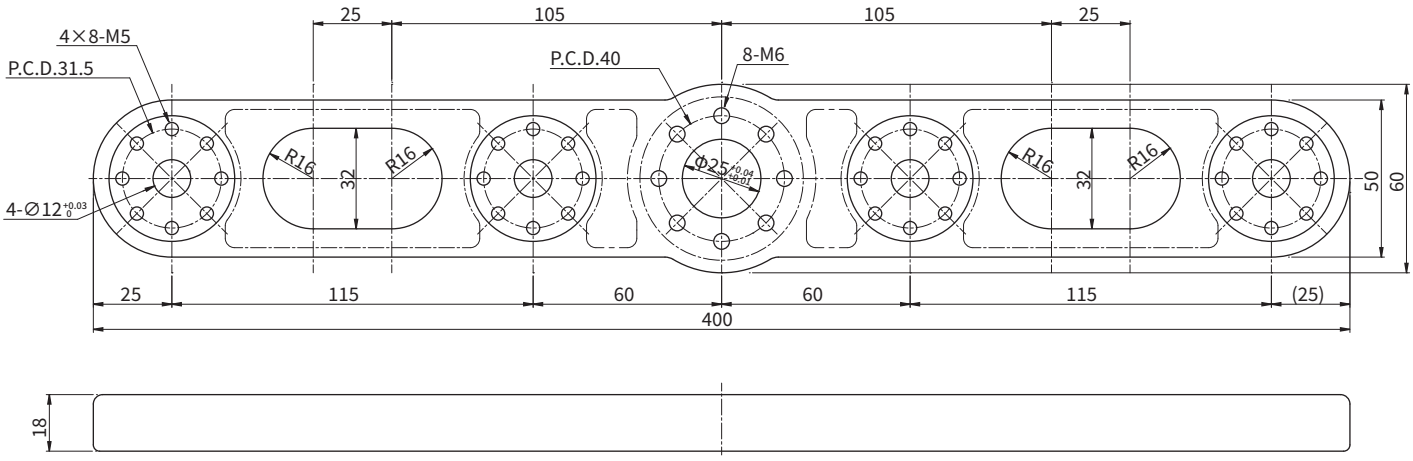

形式
CRK-FB20L350B

SGS-CRKT 接続タイプ

大吸込流量の多段エジェクタをアダプタに搭載
通気性のあるワークや重量物に最適なハンドを作成可能

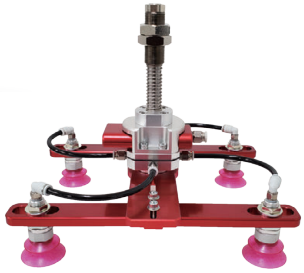

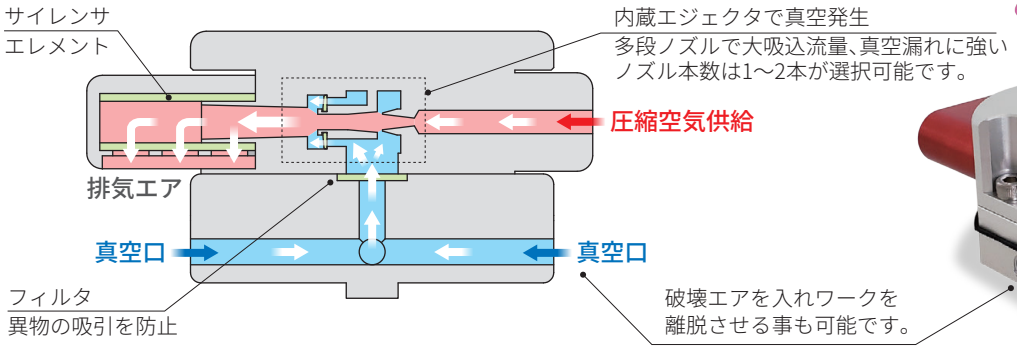

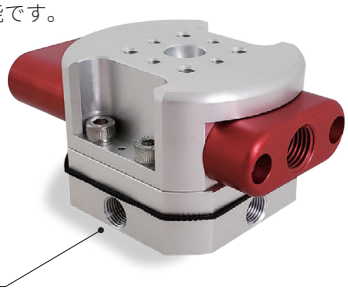

ハンド部にエジェクタを搭載できるため真空配管容積や
流路損失が少なくなり、素早く吸着する事が可能です。
多段ノズルの大吸込流量で通気性のあるワークに適しています。

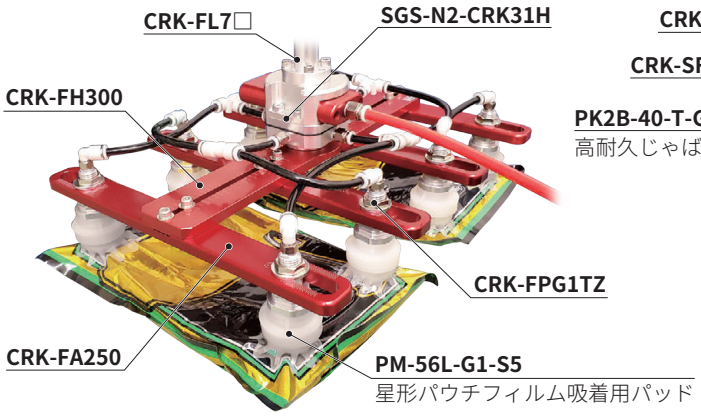

パウチ袋の吸着

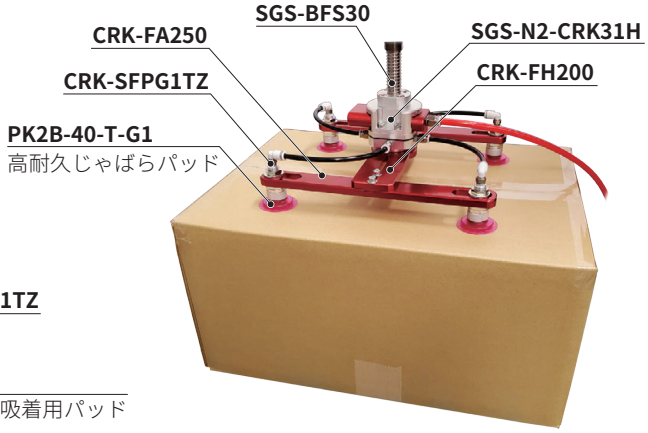

段ボールの吸着

【形式番号】

SGS	-	N1	-	CRK25H
		①		②

①エジェクタ、ノズル本数

記号	仕様
N1	多段ノズル１本
N2	多段ノズル２本

②取付 P.C.D. 対応 CRKT

記号	P.C.D.	対応CRKTアーム/ガイドベース
CRK25H	P.C.D.25　8-M4	CRK-FH/FI type 
CRK31H	P.C.D.3.15 8-M4	
CRK31X	P.C.D.50　4-M5	CRK-FX type 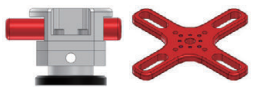

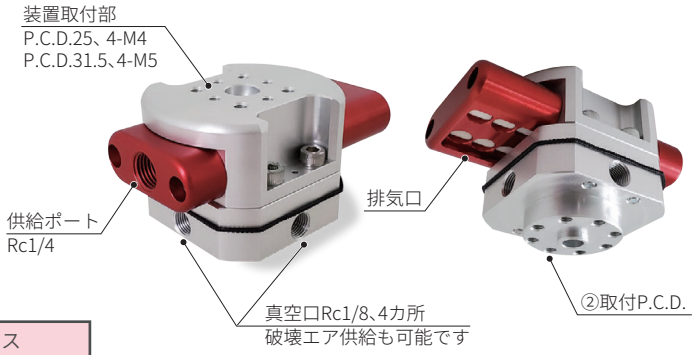

【形式番号一覧】

CODE	形式番号	重量(g)
503100109	SGS-N1-CRK25H	404
503100108	SGS-N2-CRK25H	404
503100111	SGS-N1-CRK31H	412
503100110	SGS-N2-CRK31H	412
503100115	SGS-N1-CRK31X	474
503100114	SGS-N2-CRK31X	474

【エジェクタ性能表】

形式番号	定格供給圧力 [MPa]	到達真空圧力 [kPa]	吸込流量 [L/min]	空気消費流量 [L/min]	供給口 ネジサイズ
SGS-N1-CRK□	0.45	-90	38	52	Rc1/4
SGS-N2-CRK□			72	104	

【仕様表】

項目	単位	SGS-N1-CRK□	SGS-N2-CRK□
使用流体		-90	
使用環境温度	℃	0～50℃（ただし、凍結なき事）	
使用圧力範囲	MPa	0.15～0.55	
騒音値	dB(A)	78	82
装置取付部寸法	mm	P.C.D.25 4-M4、P.C.D.31.5 4-M5	

【性能グラフ】

SGS-N1

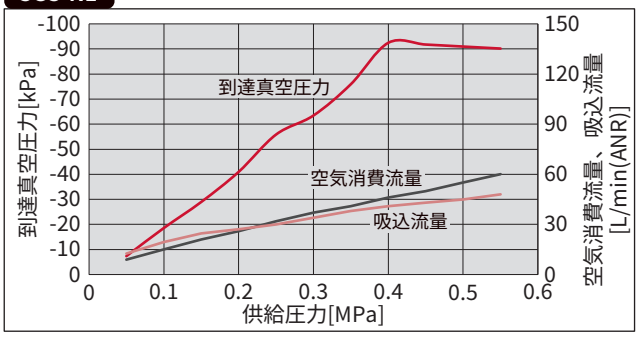

SGS-N2

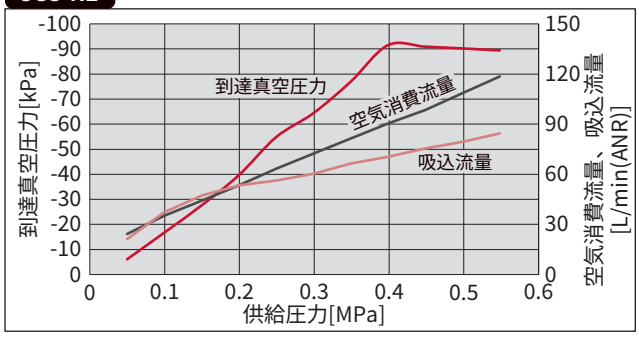

SGS-N1

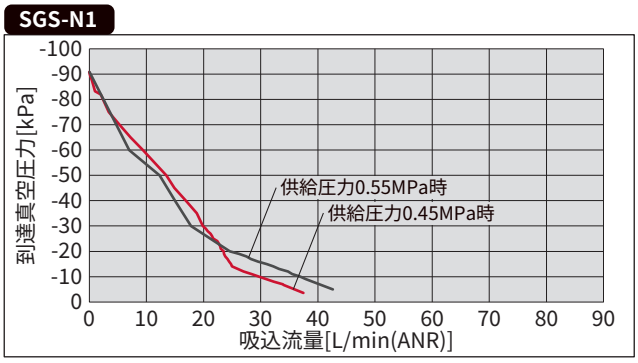

SGS-N2

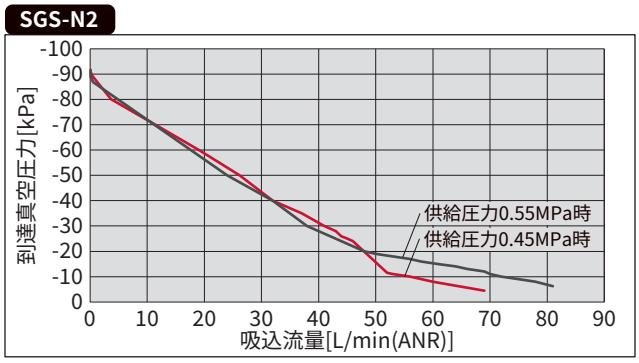

SGS-N□-CRK□

注）ノズル本数（**N1/N2**）による外形寸法の違いはありません。

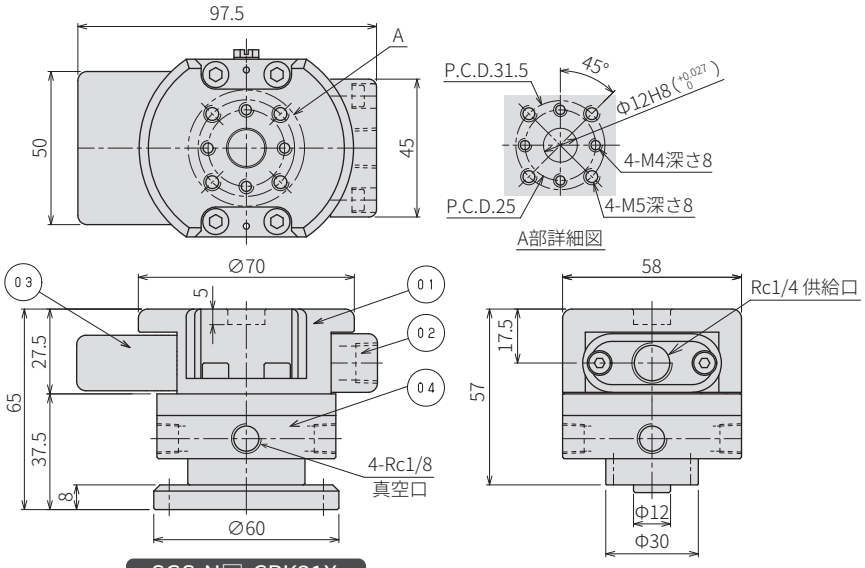

SGS-N1-CRK□

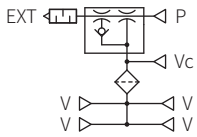

SGS-N2-CRK□

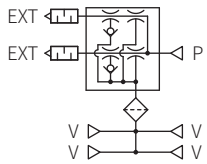

	部品名称	材質
01	エジェクタ	アルミ合金 /NBR
02	供給口	アルミ合金
03	サイレンサ	アルミ合金 /PVA
04	ベース	アルミ合金

SGS-N□-CRK31X

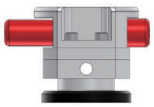

SGS-N□-CRK□H

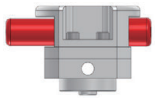

SGS-N□-CRK31X

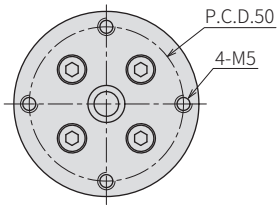

SGS-N□-CRK25H

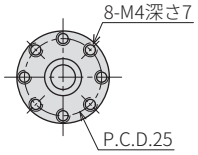

SGS-N□-CRK31H

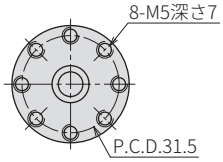

【オプション部品】バッファ金具セット

SGS-BFS 10
①

①バッファ金具ストローク

10	10mm
30	30mm

形式番号一覧表・質量

CODE	形式番号	質量
518100001	SGS-BFS10	256g
518100002	SGS-BFS30	293g

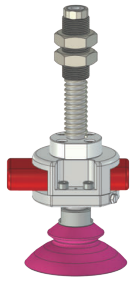

図、接続イメージ

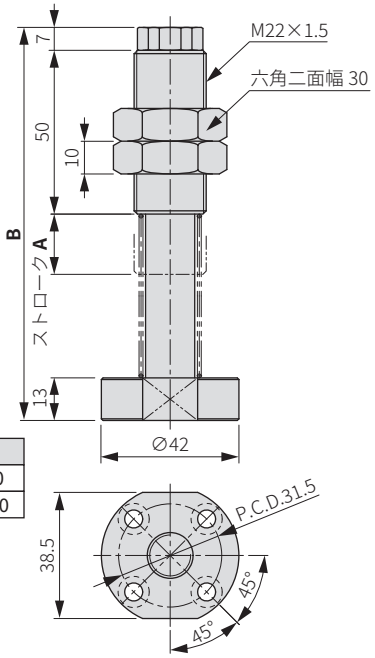

形式番号	A	B
SGS-BFS10	10	90
SGS-BFS30	30	120

【オプション部品】CRK-FL20 接続用アタッチメント

SGS-AT20P400

形式番号一覧表・質量

CODE	形式番号	質量
508100003	SGS-AT20P400	68g

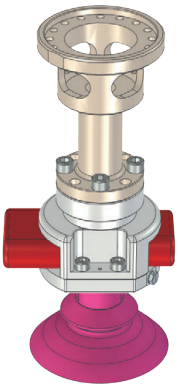

図、接続イメージ

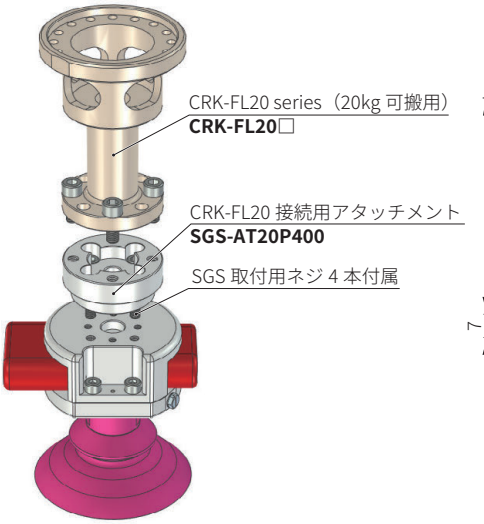

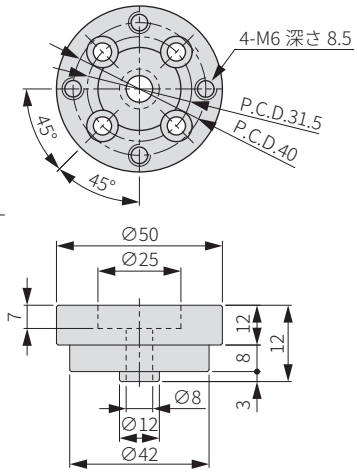

【保守部品】

サイレンサエレメント（２個入り）

SGP-SE

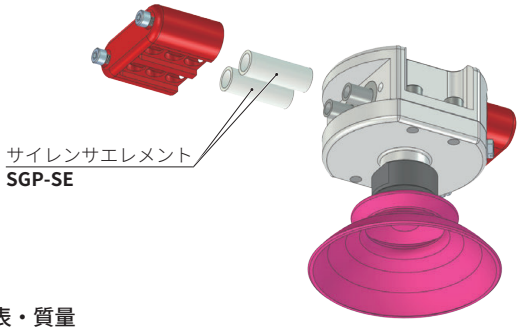

形式番号一覧表・質量

CODE	形式番号	質量
518000124	**SGP-SE**	0.4g 注1）

注１）フィルタ２個の重さです。

【吸着時間（応答速度）】

形式	搭載吸着パッド	-80kPa 到達時間[秒]	-88kPa 到達時間[秒]
SGS-N2-CRK□	**PK2B-40-T-G1　4 個**	0.14	0.24
	PK2B-40-T-G1　8 個	0.25	0.35
	PL-40-G1-S5　4 個	0.16	0.30
	PL-40-G1-S5　8 個	0.32	0.45
	PM-56L-G1-S5　4 個	0.25	0.44
	PM-56L-G1-S5　8 個	0.46	0.66

注）データは当社条件による実測値のため仕様ではありません、
選定やご使用になる際の参考値としてご利用ください。
条件は定格圧力（0.45MPa）で平板を吸着した場合の真空到達時間です。
下図の実機で測定しています。

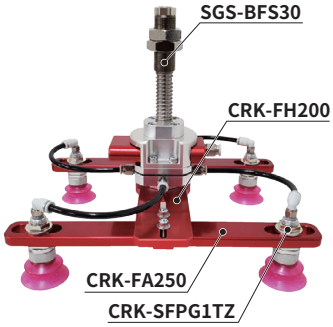

図）**SGS-N2-CRK31H** に
PK2B-40-T-G1 を 4 個搭載

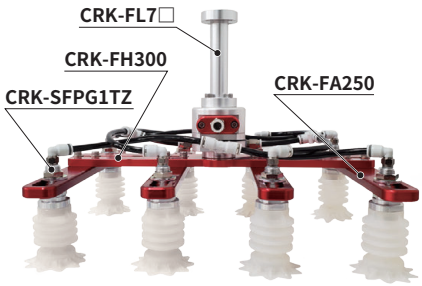

図）**SGS-N2-CRK31H** に
PM-56L-G1-S5 を 8 個搭載

マルチアダプタ

ロボットにハンドを複数個取付可能にするアダプタ
ロボットのアームを回してツールチェンジが可能に

2分岐タイプ
CRK-MA2

3分岐タイプ
CRK-MA3

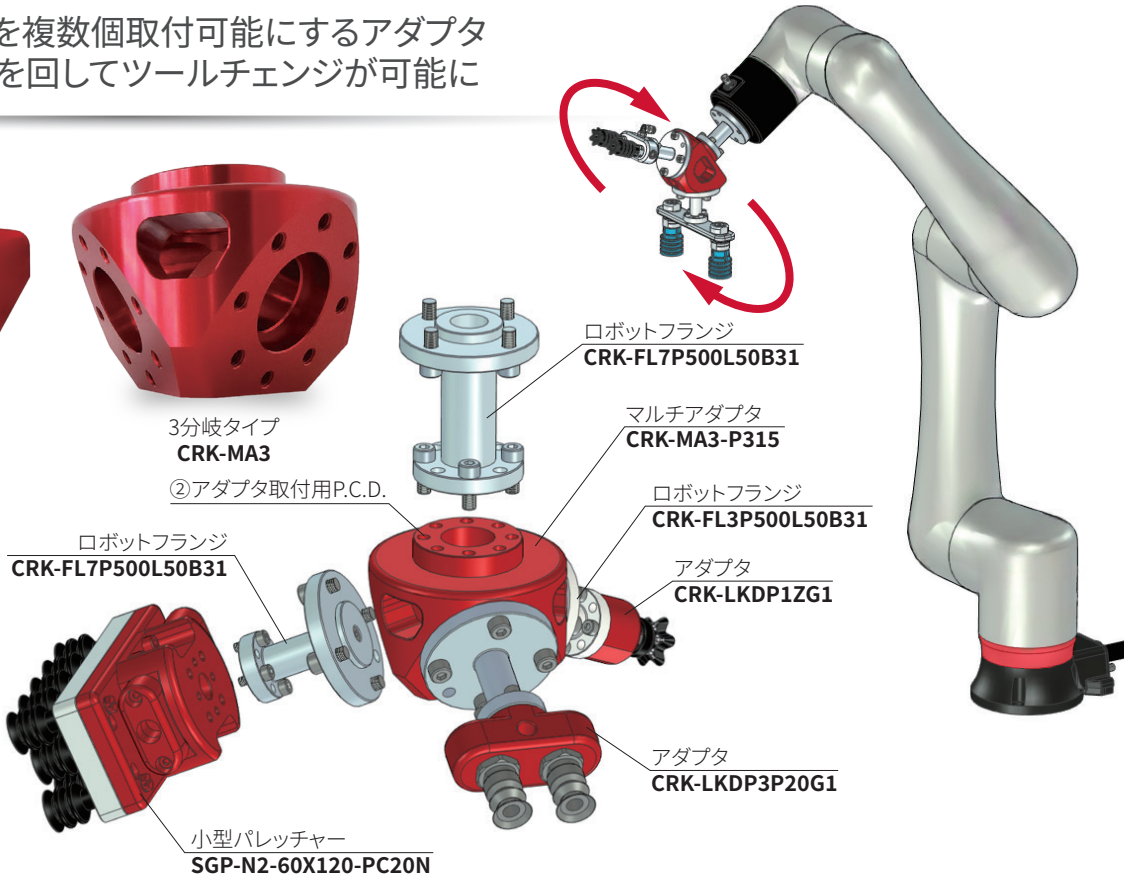

【形式番号】

CRK	-	MA	2	-	P315
			①		②

①ハンド取付数

記号	仕様
2	2分岐
3	3分岐

②アダプタ取付用 P.C.D.

記号	P.C.D.
P315	P.C.D.31.5
P400	P.C.D.40

【ロボット側フランジ組合せ】

形式番号	②アダプタ取付用P.C.D.	ロボット側フランジ	ハンド取付用P.C.D.	ハンド側フランジ
CRK-MA2-P315	8-M5、P.C.D.31.5	CRK-FL7□ (7kg可搬用フランジ)	8-M6、P.C.D.50	CRK-FL3P500L50B31 CRK-FL3P500L100B31 CRK-FL3P500L50B31 CRK-FL3P500L100B31
CRK-MA3-P315				
CRK-MA2-P400	8-M6、P.C.D.40	CRK-FL20□ (20kg可搬用フランジ)		
CRK-MA3-P400				

【形式番号一覧表・質量】

CODE	形式番号	質量(g)
502600812	CRK-MA2-P315	361
502600813	CRK-MA3-P315	439
502600814	CRK-MA2-P400	370
502600815	CRK-MA3-P400	440

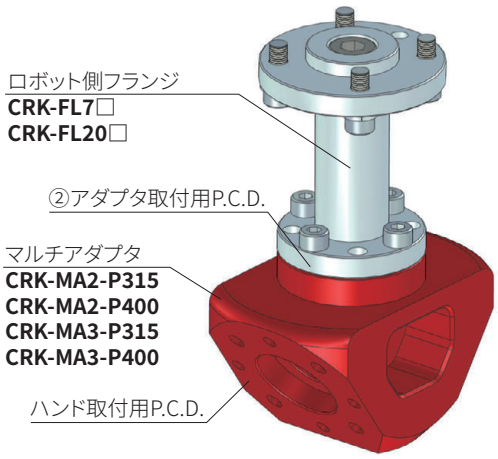

【外形寸法図】

CRK-MA2-P315/P400

材質：アルミ合金
表面処理：アルマイト

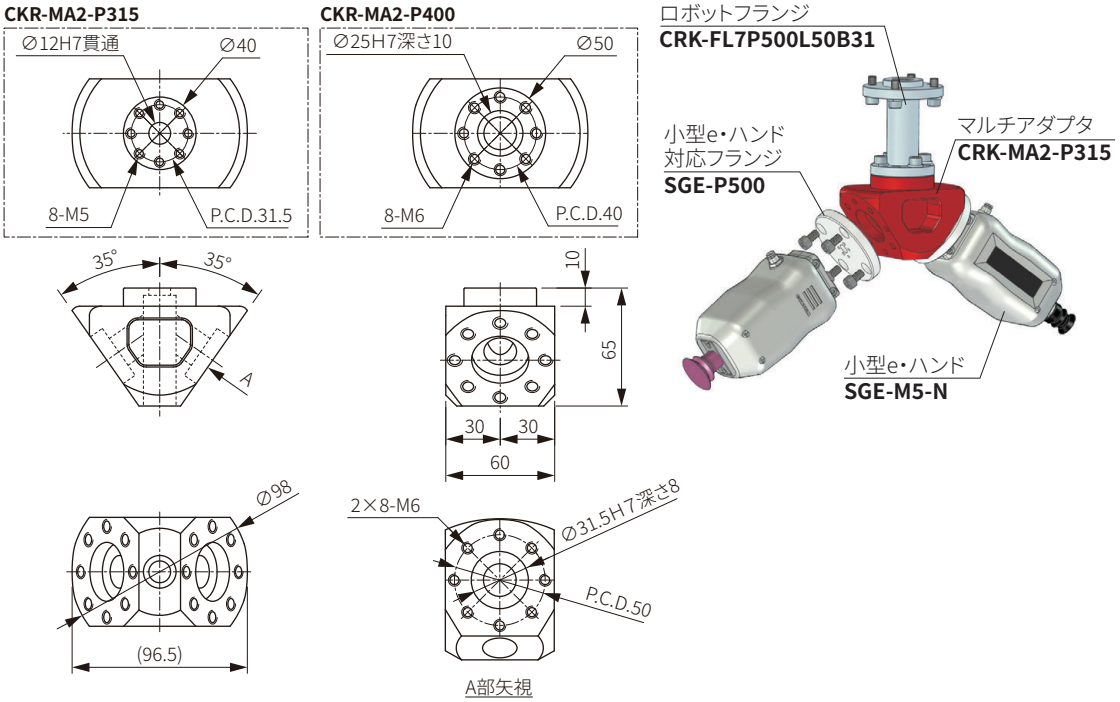

CRK-MA3-P315/P400

材質：アルミ合金
表面処理：アルマイト

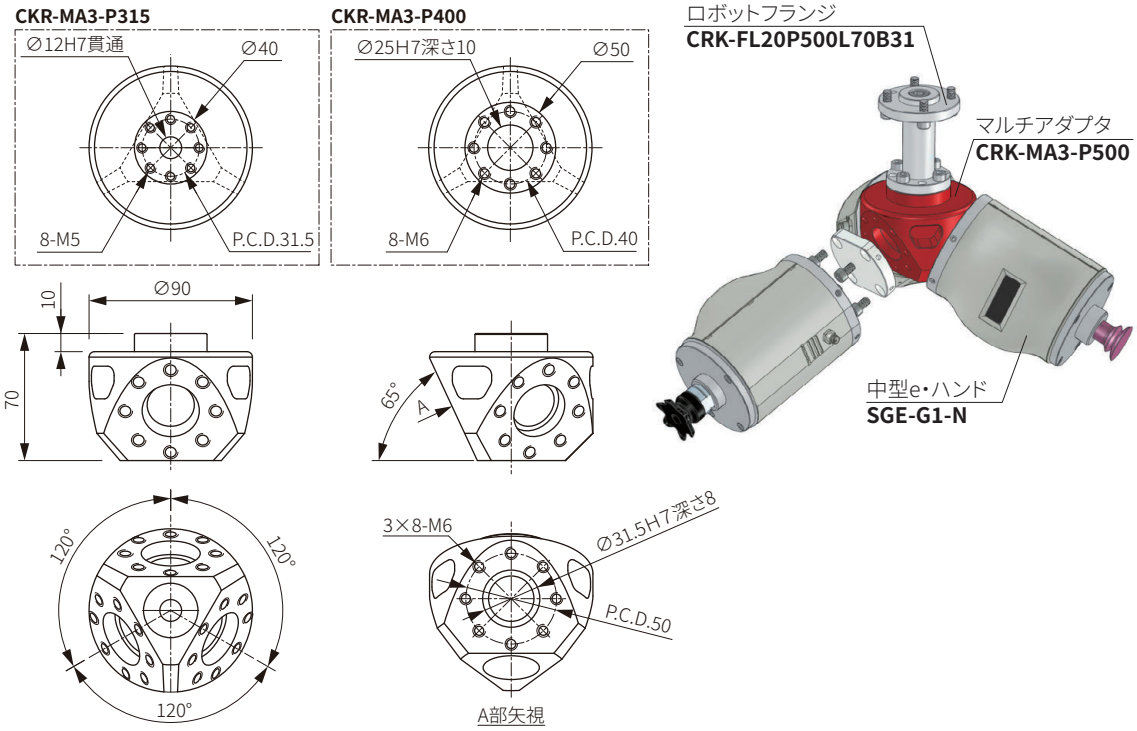

CRK Light（軽量タイプ）

・協働ロボットに対応したロボットハンド
・産業用協働ロボットの作業環境における安全要求事項の規格である「ISO/TS15066」を考慮しています

ロボットフランジ

協働ロボット向け

ロボットのインターフェースとハンドを接続する部品

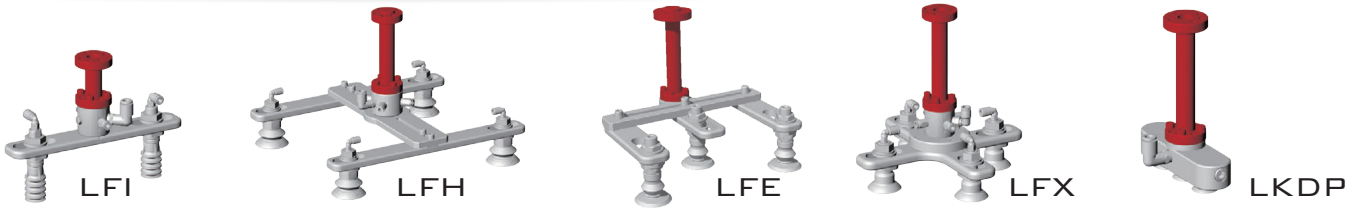

【形式番号】

CRK	-	LFL2	P250	L50	BZ
		①	②	③	④

※選定の際下記形式組み合せ一覧表を合わせてご参照ください。
※ハンド取付用六角穴付きボルト 4 個を附属します。

①フランジ可搬質量（kg）

記号	可搬質量
LFL2	2
LFL3	3
LFL4	4
LFL7	7

②ロボット取付寸法（P.C.D.）

記号	P.C.D.
P220	22.0
P250	25.0
P315	31.5

③フランジ長さ（mm）

記号	長さ
L50	50

④ロボットフランジボス径

記号	ボス径
BZ	なし
B16	φ16
B20	φ20

【形式組み合せ一覧】

	①可搬質量	②P.C.D	③フランジ長さ	④ボス径	形式
CRK-	LFL2	P220	L50	BZ	CRK-LFL2P220L50BZ
	LFL3	P250		B16	CRK-LFL3P250L50B16
	LFL4	P315		BZ	CRK-LFL4P315L50BZ
	LFL7	P315		B20	CRK-LFL7P315L50B20

【外形寸法図】

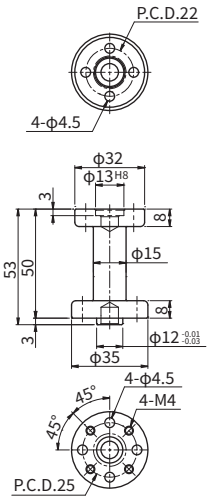

形式	質量(g)
CRK-LFL2P220L50BZ	42.0

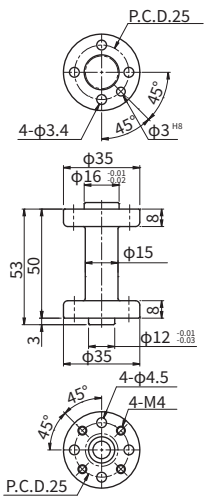

形式	質量(g)
CRK-LFL3P250L50B16	50.0

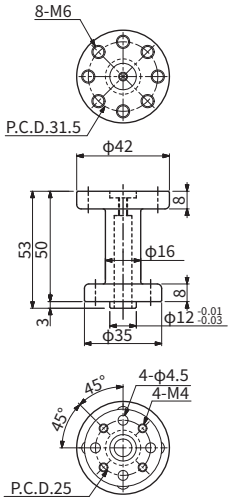

形式	質量(g)
CRK-LFL4P315L50BZ	71.0

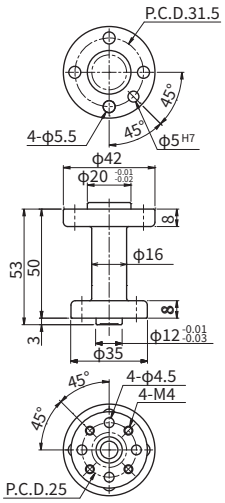

形式	質量(g)
CRK-LFL7P315L50B20	62.0

アタッチメント

CRK Light（軽量タイプ）
LFI/LFH/LFE/LKDP タイプ用

各ロボットメーカーのオプションフランンジとロボットフランジを接続する部品

【構成図】

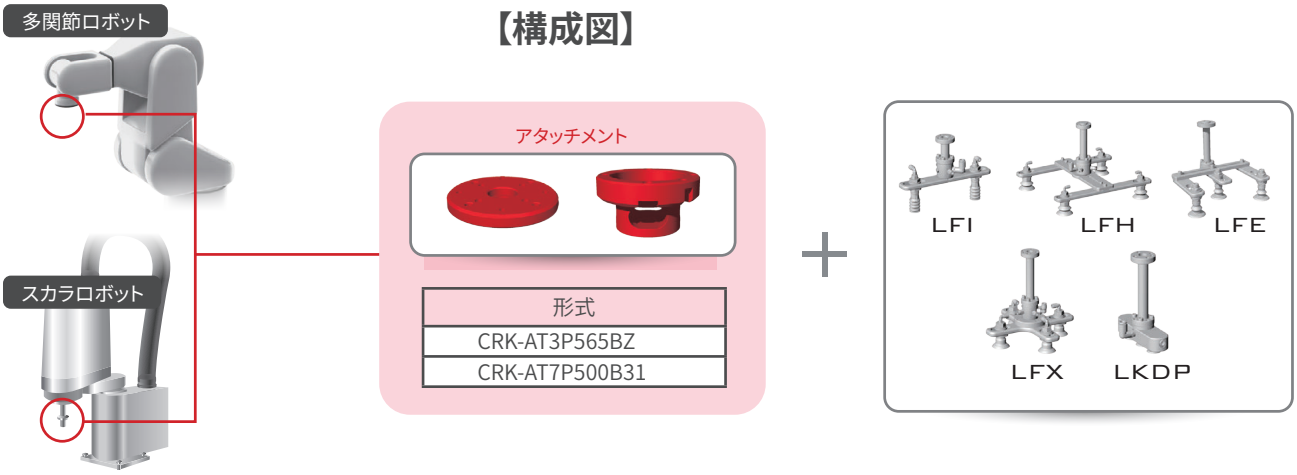

形式
CRK-AT3P565BZ
CRK-AT7P500B31

【外形寸法図】

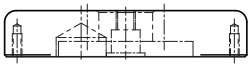

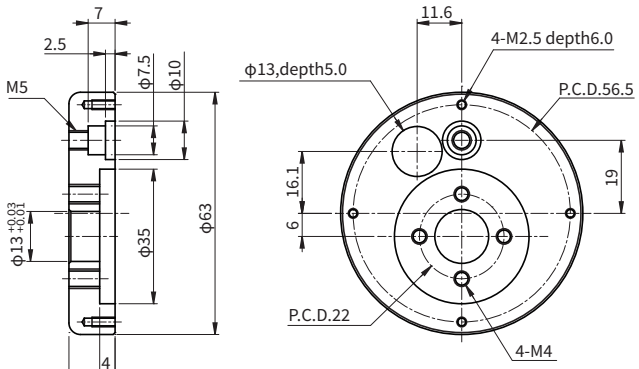

CRK-AT3P565BZ

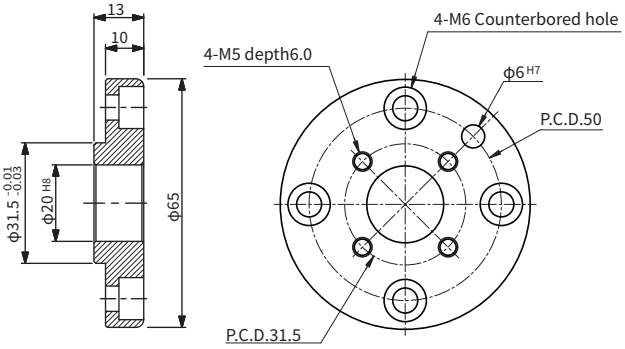

CRK-AT7P500B31

対応ロボット一覧

メーカー	カテゴリー	ロボット形式	可搬質量 (kg)	P.C.D	フランジボス内径	取付ネジ	適合フランジ形式	適合アタッチメント形式
デンソーウェーブ	人協働	CVR038A1-NV6-NNC-NNN ※※ -NNN ※	0.5	25	φ 16H7	4-M3	CRK-LFL3P250L50B16	不要
ファナック	協働	CR-4iA	4.0	31.5	φ 20H7	4-M5	CRK-LFL7P315L50B20	不要
		CR-7iA(L)	7.0					
ダイアディックシステムズ	人協働	DSR-02-400	2.0	22	凸φ 13h6	4-M4	CRK-LFL2P220L50BZ	不要
ABB	協働型双腕	IRB 14000	各アーム 0.5	56.5	φ 15H7	4-M2.5	CRK-LFL2P220L50BZ	CRK-AT3P565BZ
OMRON	協調	TM5(M)-700	6.0	50	φ 31.5H7	4-M6	CRK-LFL7P315L50B20	CRK-AT7P500B31
		TM5(M)-900	4.0					
川崎重工業	協働型双腕	duAro1	各アーム 2.0	31.5	φ 20H7	4-M5	CRK-LFL7P315L50B20	不要
		duAro2	各アーム 3.0					
カワダロボティクス	協働型双腕	NEXTAGE	各アーム 3.0	50	φ 31.5H7	4-M6	CRK-LFL7P315L50B20	CRK-AT7P500B31
ストーブリ	垂直多関節協働ロボット	TX2touch-60	4.5	31.5	φ 20H7	4-M5	CRK-LFL7P315L50B20	不要
		TX2touch-60L	3.7					
住友重機械工業	垂直多関節協働ロボット	SAWYER	4.0			4-M6	CRK-LFL4P315L50BZ	不要
KUKA	協働	LBR iiwa 7 R800	7.0	50.0	31.5	7-M6	CRK-LFL7P315L50B20	CRK-AT7P500B31

アダプタ

CRK Light（軽量タイプ）

LKDP タイプ用

パッドとフランジを接続する部品

LKDP1タイプ

LKDP3 タイプ
パッド 2 個、プラグ 1 個使用

LKDP3 タイプ
パッド 3 個

【形式番号】

CRK	-	LKDP3	P15	G1	TZ注2）
		①	②	③	

※選定の際下記形式組み合せ一覧表を合わせてご参照ください。
※ハンド取付用六角穴付きボルト 4 個を附属します。

注 2）継手付きの形式はプッシュイン継手販売終了のため無くなりました。別途ご用意ください。

①パッド取付可能数

記号	パッド取付可能数	可搬質量(kg)
LKDP1	1個	3
LKDP3	3個 注	

注)パッド1個若しくは2個を取り付ける場合、残りのねじ穴をプラグで栓をしてください。

②パッド間ピッチ（mm）

記号	ピッチ仕様
Z	なし 注
P15	15×3穴
P20	20×3穴

注)①にてLKDP1を選択時

③パッド取付ねじサイズ

記号	ねじサイズ
G1	G1/8
M6	M6×1.0
M5	M5×0.8

【形式組み合せ一覧】

	①パッド取付可能数	②パッド間ピッチ	③取付ねじ	形式	質量(g)
CRK-	LKDP1	Z	G1	CRK-LKDP1ZG1TZ	17.0
			M6	CRK-LKDP1ZM6TZ	19.0
			M5	CRK-LKDP1ZM5TZ	19.0
	LKDP3	P15	G1	CRK-LKDP3P15G1TZ	52.0
			M6	CRK-LKDP3P15M6TZ	58.0
			M5	CRK-LKDP3P15M5TZ	58.0
		P20	G1	CRK-LKDP3P20G1TZ	52.0
			M6	CRK-LKDP3P20M6TZ	58.0
			M5	CRK-LKDP3P20M5TZ	58.0

【外形寸法図】

(mm)

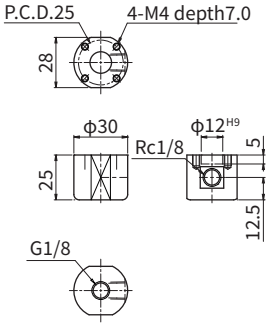

形式
CRK-LKDP1ZG1TZ

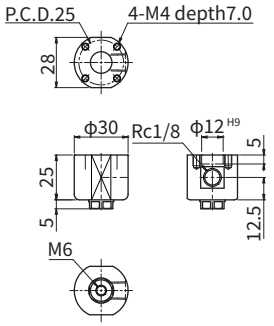

形式
CRK-LKDP1ZM6TZ

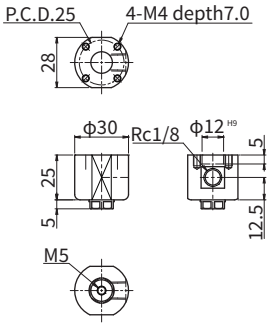

形式
CRK-LKDP1ZM5TZ

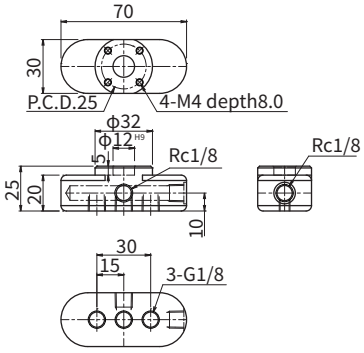

形式
CRK-LKDP3P15G1TZ

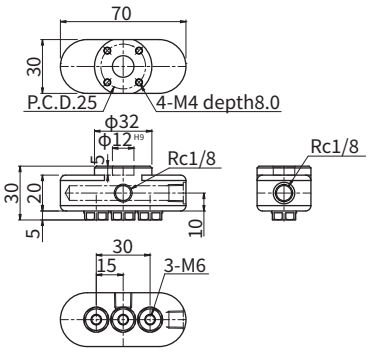

形式
CRK-LKDP3P15M6TZ

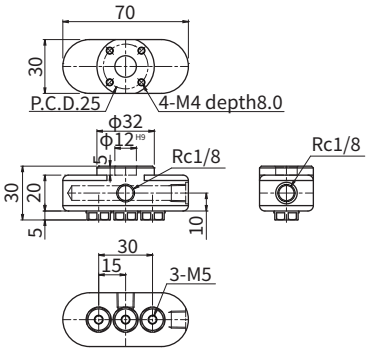

形式
CRK-LKDP3P15M5TZ

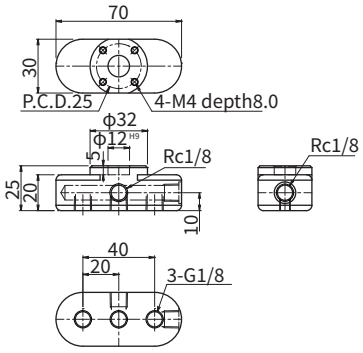

形式
CRKL-KDP3P20G1TZ

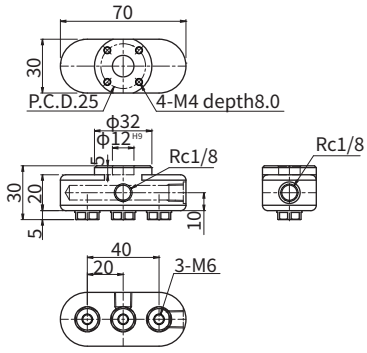

形式
CRK-LKDP3P20M6TZ

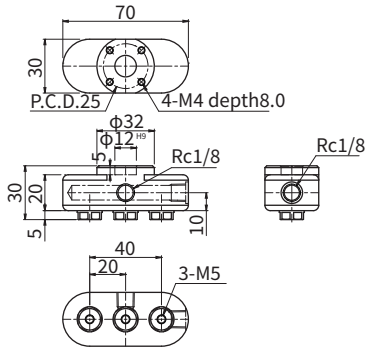

形式
CRKL-KDP3P1520TZ

【プラグ形式番号・外形寸法図】

(mm)

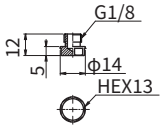

形式	質量(g)
CRK-LPZ	2.0

※LKDP3を選定した時に、パット数を1〜2個で使用する時の埋栓。

ガイドベース

CRK Light（軽量タイプ）

LFHタイプ用

アームとフランジ/アダプタを接続する部品

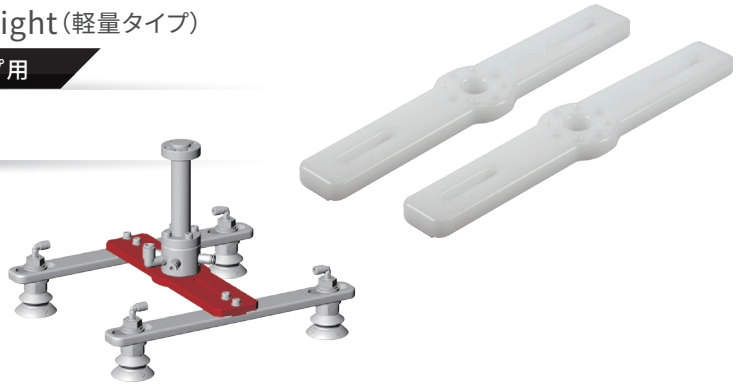

形式	可変範囲(mm)	質量(g)
CRK-LFH100	50～100	34.0
CRK-LFH150	100～150	50.0

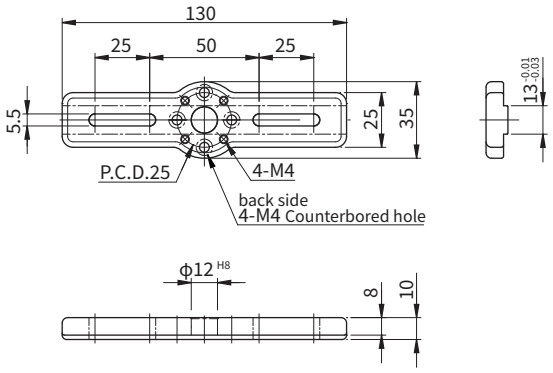

CRK-LFH100

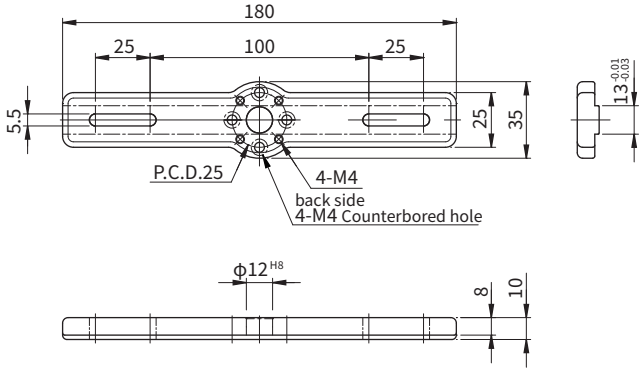

CRK-LFH150

ガイドベース

CRK Light（軽量タイプ）

LFEタイプ用

アームとフランジ/アダプタを接続する部品

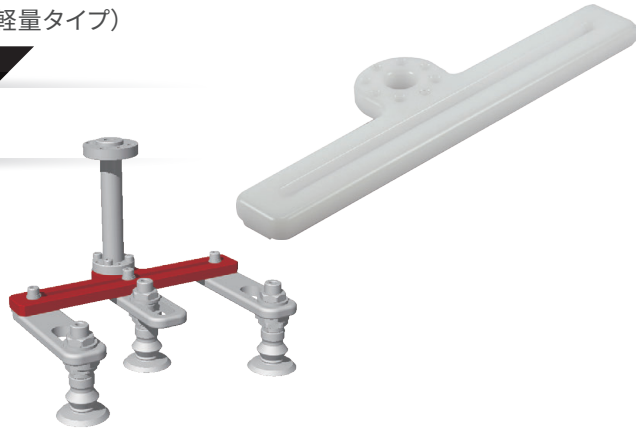

形式	質量(g)
CRK-LFE100	38.0
CRK-LFE150	50.0

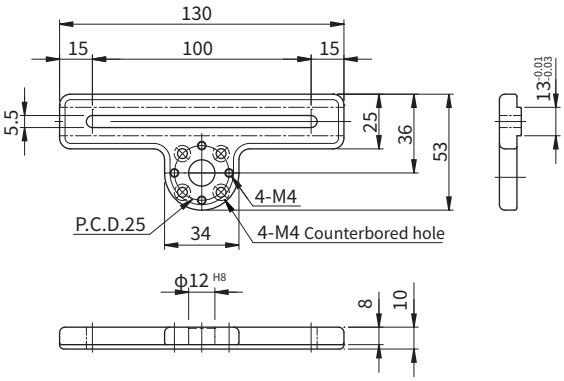

CRK-LFE100

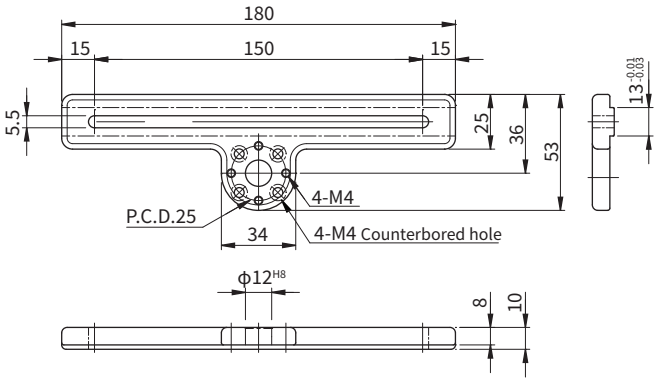

CRK-LFE150

アーム

CRK Light（軽量タイプ）

LFIタイプ用

パッド間のピッチを調節するための部品

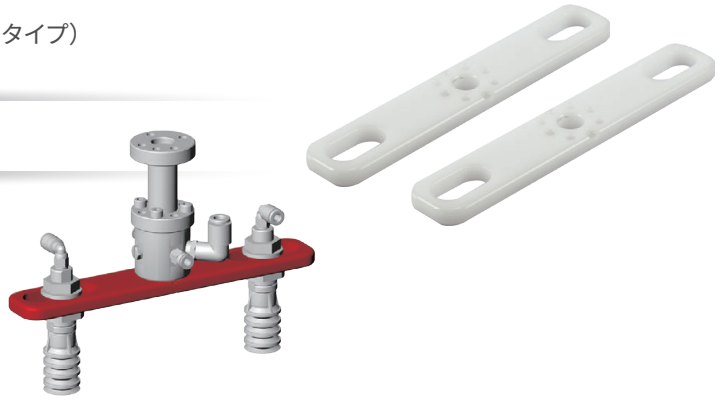

形式	可変範囲（mm）	質量(g)
CRK-LFI100	80～100	29.0
CRK-LFI120	100～120	36.0
CRK-LFI140	120～140	43.0

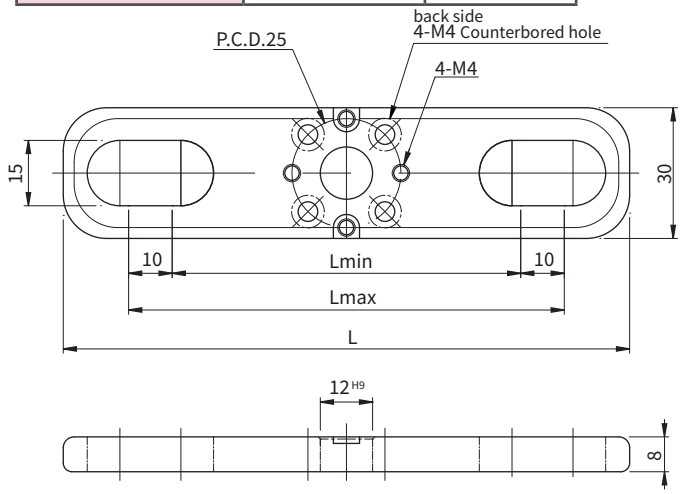

形式	L	Lmax	Lmin
CRK-LFI100	130	100	80
CRK-LFI120	150	120	100
CRK-LFI140	170	140	120

アーム

CRK Light（軽量タイプ）

LFX タイプ用

パッド間ピッチを調整する為の部品

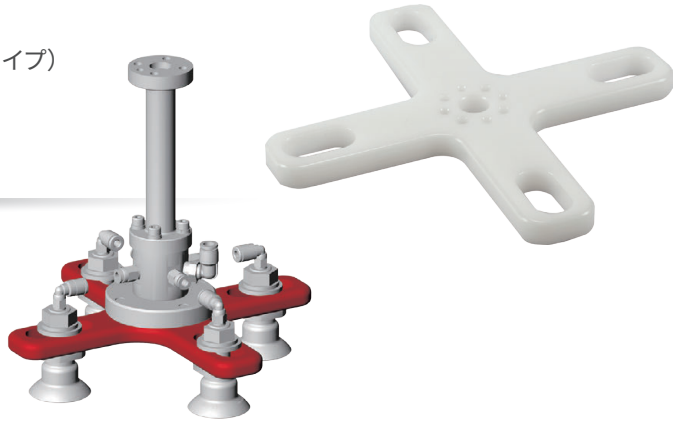

形式	可変範囲（mm）	質量(g)
CRK-LFX100	80～100	69.0
CRK-LFX120	100～120	85.0
CRK-LFX140	120～140	101.0

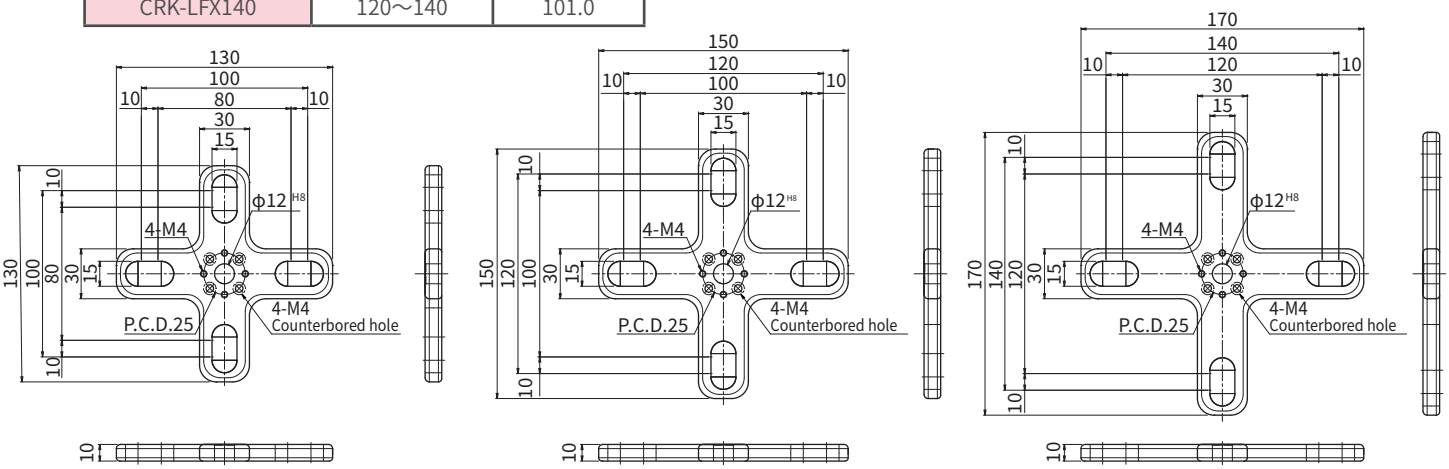

CRK-LFX100　CRK-LFX120　CRK-LFX140

アーム

CRK Light（軽量タイプ）

LFH/LFEタイプ用

パッド間ピッチを調整する為の部品

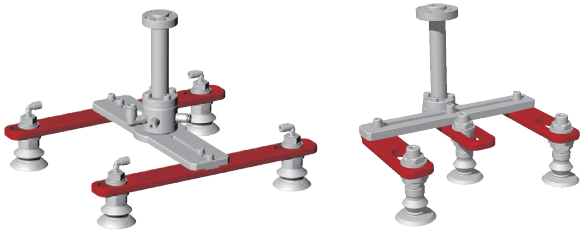

形式	可変範囲(mm)	質量(g)
CRK-LFA80	60～80	25.0
CRK-LFA100	80～100	32.0
CRK-LFA120	100～120	38.0
CRK-LFA140	120～140	45.0
CRK-LFA80H	-	15.0
CRK-LFA100H	-	18.0
CRK-LFA120H	-	22.0
CRK-LFA140H	-	25.0

【外形寸法図】

(mm)

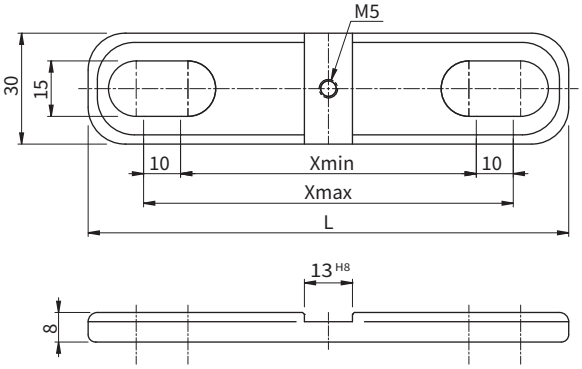

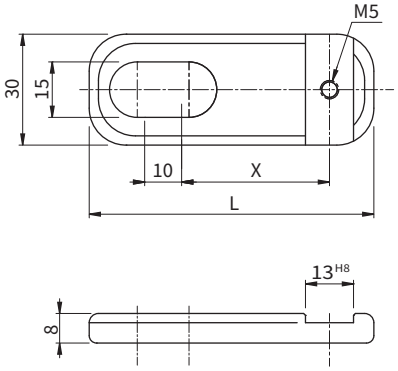

形式	L	Lmax	Lmin
CRK-LFA80	110	80	60
CRK-LFA100	130	100	80
CRK-LFA120	150	120	100
CRK-LFA140	170	140	120

形式	L	X
CRK-LFA80H	67	30
CRK-LFA100H	77	40
CRK-LFA120H	87	50
CRK-LFA140H	97	60

パッド取付金具

CRK Light（軽量タイプ）

LFI/LFH/LFE/LFXタイプ用

アームにパッドを取付ける為の専用金具（1セット2個）

【形式番号】

CRK	-	LFP	G1	TZ注2）

①

※2個セットです。
※選定の際下記形式組み合せ一覧表を合わせてご参照ください。

注2）継手付きの形式はプッシュイン継手販売終了のため無くなりました。別途ご用意ください。

①パッド取付ねじ

記号	ねじ仕様	附属品/構成
G1	G1/8	ワッシャ1個 M12ナット1個附属
M6	M6	
M5	M5	

【形式組み合せ一覧】

	シリーズ	①ねじ仕様	形式	納品形態	質量(g)
CRK-	LFP	G1	CRK-LFPG1TZ	2個入	15.0
		M6	CRK-LFPM6TZ		17.0
		M5	CRK-LFPM5TZ		17.0

※質量は1セット（2個）の質量です

【外形寸法図】

(mm)

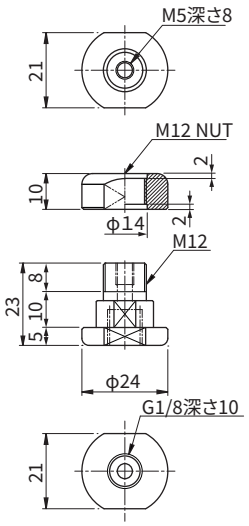

形式
CRK-LFPG1TZ

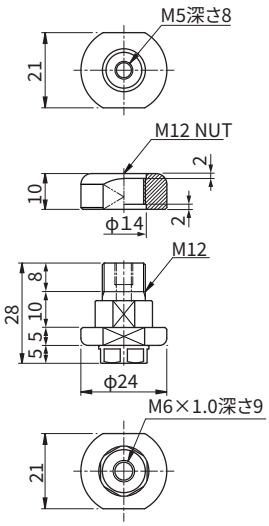

形式
CRK-LFPM6TZ

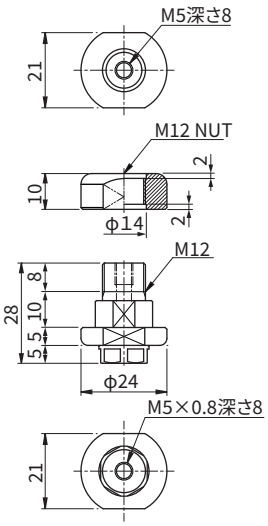

形式
CRK-LFPM5TZ

CRK SUS304仕様

サニタリー、食品業界向けのロボットハンド

ロボットフランジ SUS304

ロボットのインターフェースとハンドを接続する部品

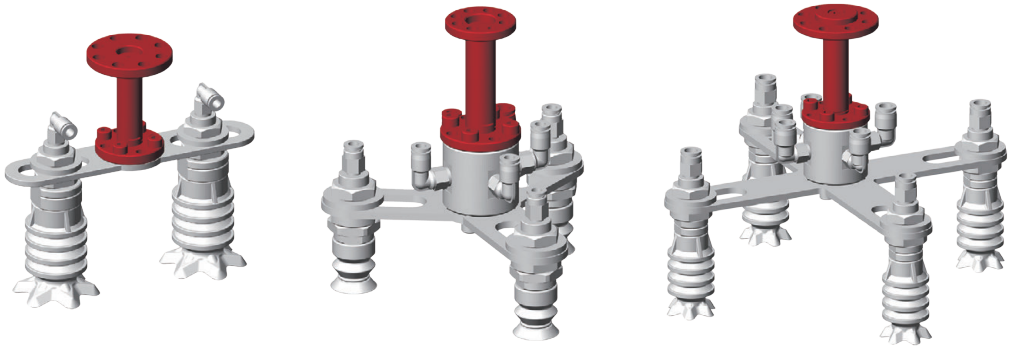

【形式番号】

CRK	-	SFL3	P250	L50	BZ
		①	②	③	④

※選定の際下記形式組み合せ一覧表を合わせてご参照ください。
※ハンド取付用六角穴付きボルト4個を附属します。

①フランジ可搬質量（kg）

記号	可搬質量
SFL3	3

※材質：SUS304

②ロボット取付寸法（P.C.D.）

記号	P.C.D.
P200	20.0
P250	25.0
P315	31.5

③フランジ長さ（mm）

記号	長さ
L50	50

④ロボットフランジボス径

記号	ボス径
BZ	なし
B12	φ12
B14	φ14
B20	φ20

【形式組み合せ一覧】

	①可搬質量	②P.C.D	③フランジ長さ	④ボス径	形式
CRK-	SFL3	P200	50	B14	CRK-SFL3P200L50B14
		P250		BZ	CRK-SFL3P250L50BZ
				B12	CRK-SFL3P250L50B12
		P315		B12	CRK-SFL3P315L50B12
				B14	CRK-SFL3P315L50B14
				B20	CRK-SFL3P315L50B20

【外形寸法図】

(mm)

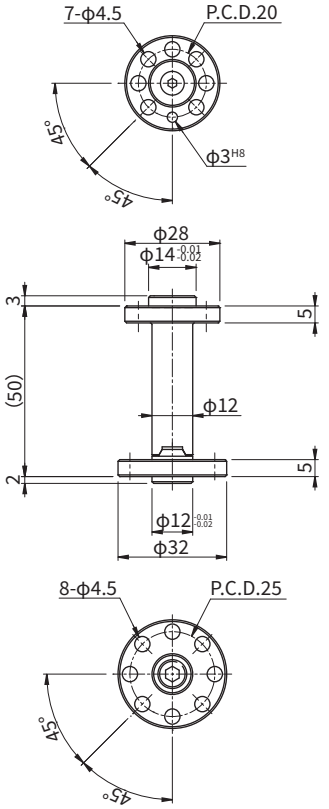

形式	質量(g)
CRK-SFL3P200L50B14	88.0

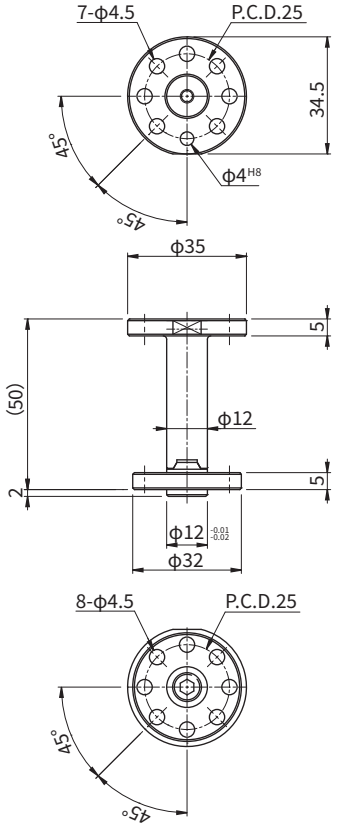

形式	質量(g)
CRK-SFL3P250L50BZ	96.0

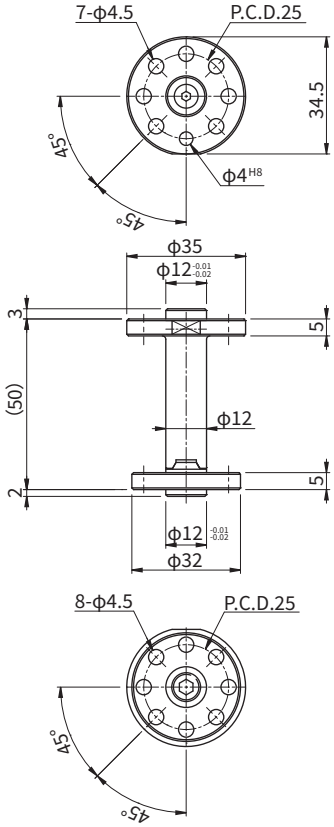

形式	質量(g)
CRK-SFL3P250L50B12	101.0

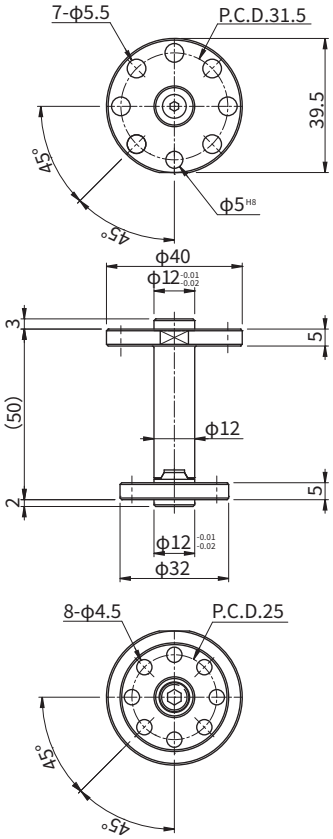

形式	質量(g)
CRK-SFL3P315L50B12	110.0

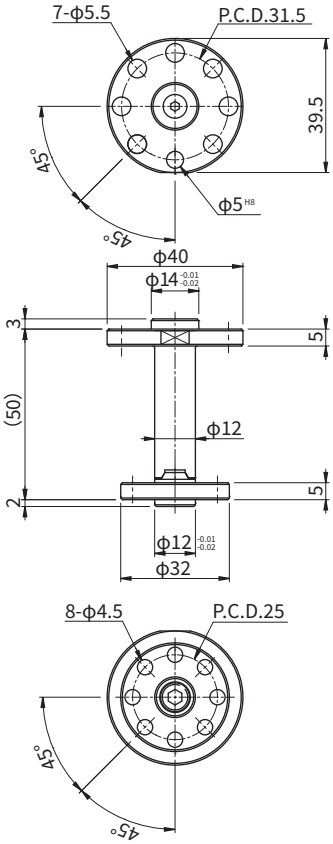

形式	質量(g)
CRK-SFL3P315L50B14	111.0

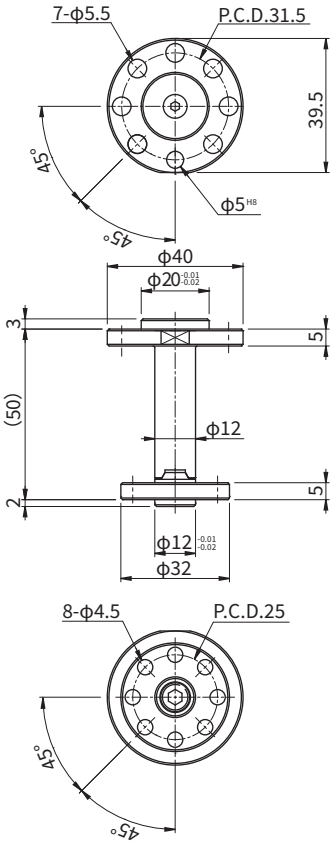

形式	質量(g)
CRK-SFL3P315L50B20	115.0

アダプタ

CRK SUS304仕様

SFI/SFX/SFY用

エアー配管を分岐できる部品

注意）写真のプッシュイン継手はイメージのため付属しません、別途ご用意ください。

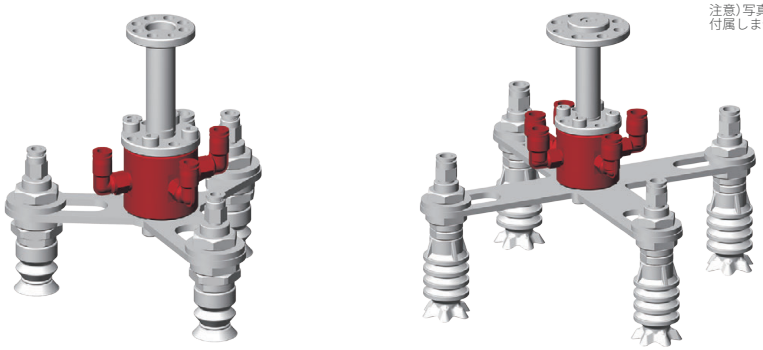

【形式番号】

CRK	-	SFX	AP250	TZ注2）
		①	②	

※選定の際下記形式組み合せ一覧表を合わせてご参照ください。
※取付用プラグ・ボルト附属します。

注２）継手付きの形式はプッシュイン継手販売終了のため無くなりました。別途ご用意ください。

①対応アーム

記号	対応アーム
SFI	CRK-SFI(100/150)
SFX	CRK-SFX(100/150)
SFY	CRK-SFY(100/150))

※材質：SUS304

②中間アダプタピッチ（P.C.D.）

記号	P.C.D.
AP250	25.0

【形式組み合せ一覧】

	①対応アーム記号	②P.C.D.	形式	質量(g)	附属品
CRK-	SFI	AP250	CRK-SFIAP250TZ	137.0	M5プラグ2個
	SFX		CRK-SFXAP250TZ	135.0	なし
	SFY		CRK-SFYAP250TZ	136.0	M5プラグ1個

【外形寸法図】

(mm)

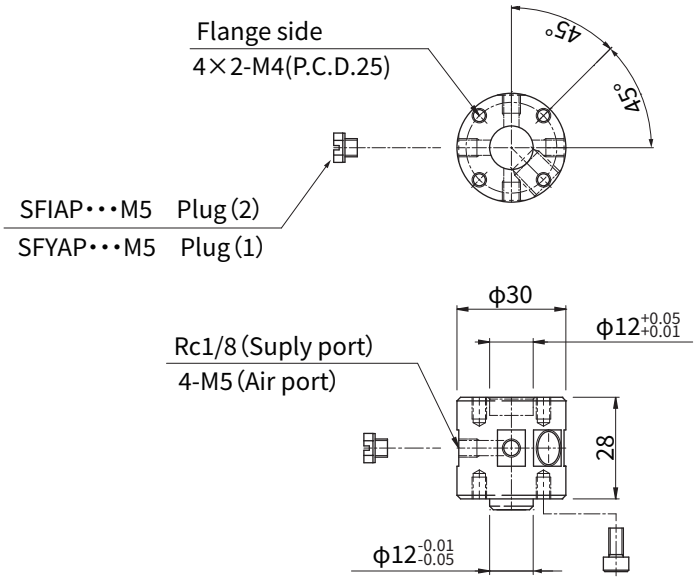

アーム

CRK SUS304仕様

SFI/SFX/SFY用

パッド間のピッチを調節する為の部品

【形式番号】

CRK	-	SFX	100
		①	②

①形状

記号	パット取付数
SFI	2
SFX	4
SFY	3

※材質：SUS304

②アームサイズ（mm）

記号	サイズ
100	100
150	150

【外形寸法図】

（mm）

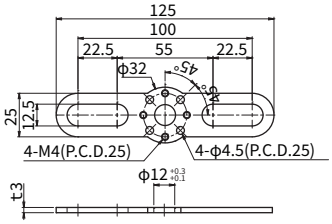

形式	質量(g)
CRK-SFI100	46.0

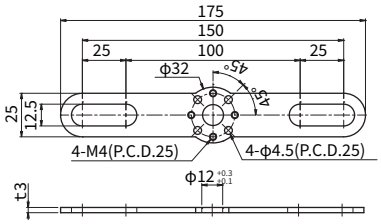

形式	質量(g)
CRK-SFI150	73.0

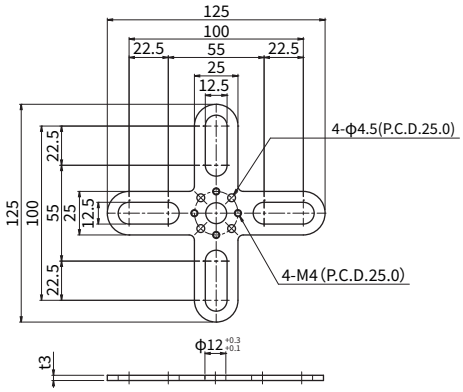

形式	質量(g)
CRK-SFX100	73.0

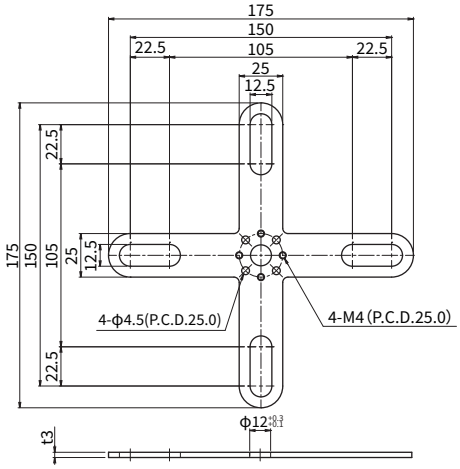

形式	質量(g)
CRK-SFX150	136.0

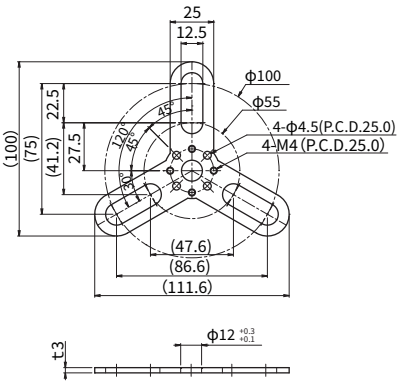

形式	質量(g)
CRK-SFY100	63.0

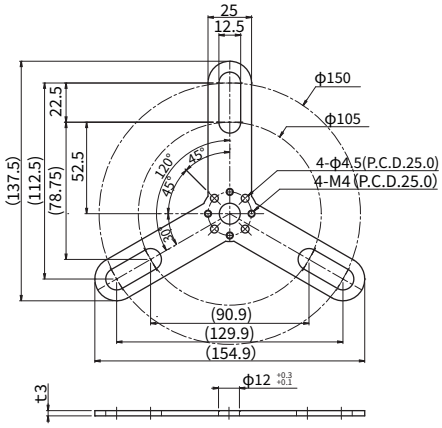

形式	質量(g)
CRK-SFY150	105.0

パッド取付金具

CRK SUS304仕様

SFI/SFX/SFY用

アームにパッドを取付ける為の専用金具

【形式番号】

CRK	-	SFP	G1	TZ注2)

①

※選定の際下記形式組み合せ一覧表を合わせてご参照ください。

注2)継手付きの形式はプッシュイン継手販売終了のため無くなりました。別途ご用意ください。

①パッド取付ねじ

記号	ねじサイズ	附属品/構成
G1	G1/8	ワッシャ1個 M12ナット1個
M6	M6×1.0	
M5	M5×0.8	

※材質：SUS304

【形式組み合せ一覧】

	シリーズ	①ねじサイズ	形式	質量(g)
CRK-	SFP	G1	CRK-SFPG1TZ	36
		M6	CRK-SFPM6TZ	39
		M5	CRK-SFPM5TZ	40

【外形寸法図】

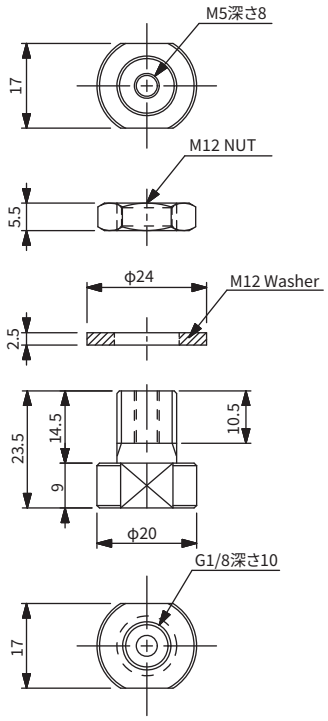

形式
CRK-SFPG1TZ

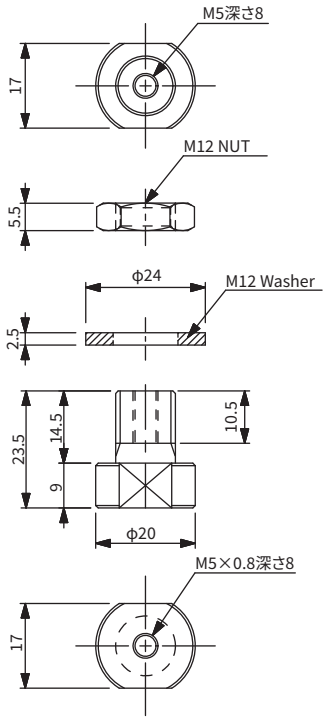

形式
CRK-SFPM5TZ

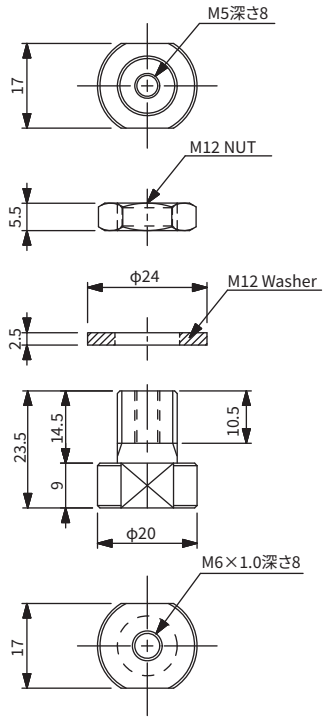

形式
CRK-SFPM6TZ

ロボットハンドキット（CRKT）注意事項

⚠ 注意

本製品は産業用ロボットを対象としています。
可搬質量は選定するフランジの可搬質量をご確認ください、可搬質量以下の使用であっても、加速度や偏芯荷重など様々な条件により破損する恐れがありますので、十分に安全を確認してからご使用ください。
Lite（軽量タイプ）は可搬質量３kg の協働ロボットを対象にしています。それ以上の能力があるロボットに取付の場合は十分に安全を確認してからご使用ください。

⚠ 安全にお使いいただくために

ご使用前に必ずお読みください。
共通注意事項および各シリーズの個別注意事項や製品の取扱説明書も併せてご確認ください。

ここに記した注意事項は、当社製品を安全に正しくお使いいただき、人身への危害や損害を未然に防止するためのものです。
注意事項は、取扱いを誤った場合に生じる人身への危害や財産への損害の大きさと切迫の程度を表示するために、
【危険】【警告】【注意】の三つに区分されています。いずれも安全に関する重要な内容ですから、必ず守ってください。

⚠ 危険 取扱いを誤った場合、人が死亡または重傷を負う危険が切迫して生じることが想定される場合。

⚠ 警告 取扱いを誤った場合、人が死亡または重傷を負う危険が生じることが想定される場合。

⚠ 注意 取扱いを誤った場合、人が傷害を負う危険が生じることが想定される場合および物的損害のみの発生が想定される場合。

JIS B8370※1 または ISO 4414※2、労働安全衛生法、高圧ガス保安法その他の安全規則についても必ずお守りください。
※１　JIS B8370：空気圧システム通則
※２　ISO 4414：Pneumatic fluid power-Recommendations for the application of equipment to transmission and control systems
なお、「注意」に記載した事項でも、状況によっては重大な結果に結びつく可能性があります。
いずれも重要な内容を記載しておりますので、必ず守ってください。

⚠ 警告

●真空及び空気圧機器は、正しく選定してください。
真空及び空気圧機器の適合性は、空気圧システムの設計者または仕様の決定責任者が判断し、決定してください。
ここに掲載されている製品は、使用される条件が多様なため、そのシステムへの適合性の決定は真空及び空気圧システムの設計者または仕様の決定責任者が、必要に応じて分析やテストを行ってから決定してください。
このシステムの所期の性能、安全性の保証は、システムの適合性を決定した人の責任になります。今後も最新の製品カタログや資料により、仕様の全ての内容を検討し、機器の故障の可能性についての状況を考慮してシステムの構成をしてください。

●充分な知識と経験を持った人が取扱ってください。
圧縮空気は、取扱いを誤りますと人身への危害や財産への損害を招きます。また、真空及び空気圧機器は産業機械用部品として設計されたものであり、それを使用した機械・装置の組立や操作、メンテナンスなどは充分な知識と経験を持った人が行ってください。

●安全を確認するまでは、機械装置の取扱い、機器の取外しを絶対に行わないでください。
・機器・装置の点検や整備時には、アクチュエータの落下防止処置や暴走防止処置などがなされていることを確認してから行ってください。
・機器を取外すときは、落下・暴走防止処置がなされていることを確認した上で、システムへの電源を遮断し、システム内の圧縮空気を排出してから行ってください。
・機械・装置を再起動する場合は、飛び出し防止処置がなされていることを確認の上、注意して行ってください。

●ここに掲載されている製品は、主に一般産業用にご使用いただくものです。次に示す条件や環境でご使用になる場合は、安全対策へのご配慮をいただくとともに、予め当社にご相談ください。
・明記されている仕様以外の条件や環境、屋外での使用。
・原子力、鉄道、航空機、車両、船舶、医療機器、飲料や食料に触れる機器、娯楽機器や緊急遮断回路、プレス用クラッチ・ブレーキ回路などの安全機器への使用。
・人身や財産に大きな影響が予想され、特に安全が要求される用途への使用。取扱いを誤った場合、人が死亡または重傷を負う危険が切迫して生じることが想定される場合。

保証および免責事項

１、保証
①保証期間中に当社の責任により故障が生じた場合、製品の代替品若しくは必要な交換部品の無償提供、または当社での無償修理を行わせていただきます。

② 当社製品の保証期間は、使用開始から１年または納入後１年６か月の、いずれか早く到来する期間です。但し、製品によっては耐久回数や摺動距離などを定めている場合がありますので、詳細は、当社お客様相談センター（カスタマーサポートセンター）にお問い合わせください。

２、免責事項
①次の項目に該当する場合は、保証の適用範囲から除外させていただきます。
・カタログまたは仕様書に記載されている仕様の範囲外で使用された場合。
・故障の原因が、当該製品以外の事由による場合。
・当社が関わっていない改造または修理が原因の場合。
・納入当時の技術上の知見では予見できない事由に起因する場合。
・天災、災害、第三者による行為、お客様の故意または過失など、当社の責任でない原因による場合。

② 保証とは、製品単体の保証を意味するものであり、製品の故障により誘発される損害については除外させていただきます。

公式サイトへ

予告なしに、仕様を変更する場合がありますので、あらかじめご了承ください。
使用方法・注意事項については、弊社カタログ並びに取扱説明書をご確認ください。
納期についてはカスタマーサポートセンターへお問い合わせください。

コンバム株式会社
〒146-0092 東京都大田区下丸子2-6-18
TEL：03-5741-7201

カスタマーサポートセンター
TEL：0120-498586

2025.5.14