袋物吸着用パレッチャー

SGP-H series

NEW

袋物の吸着

各種ロボット対応

真空調節

深さ調節可能

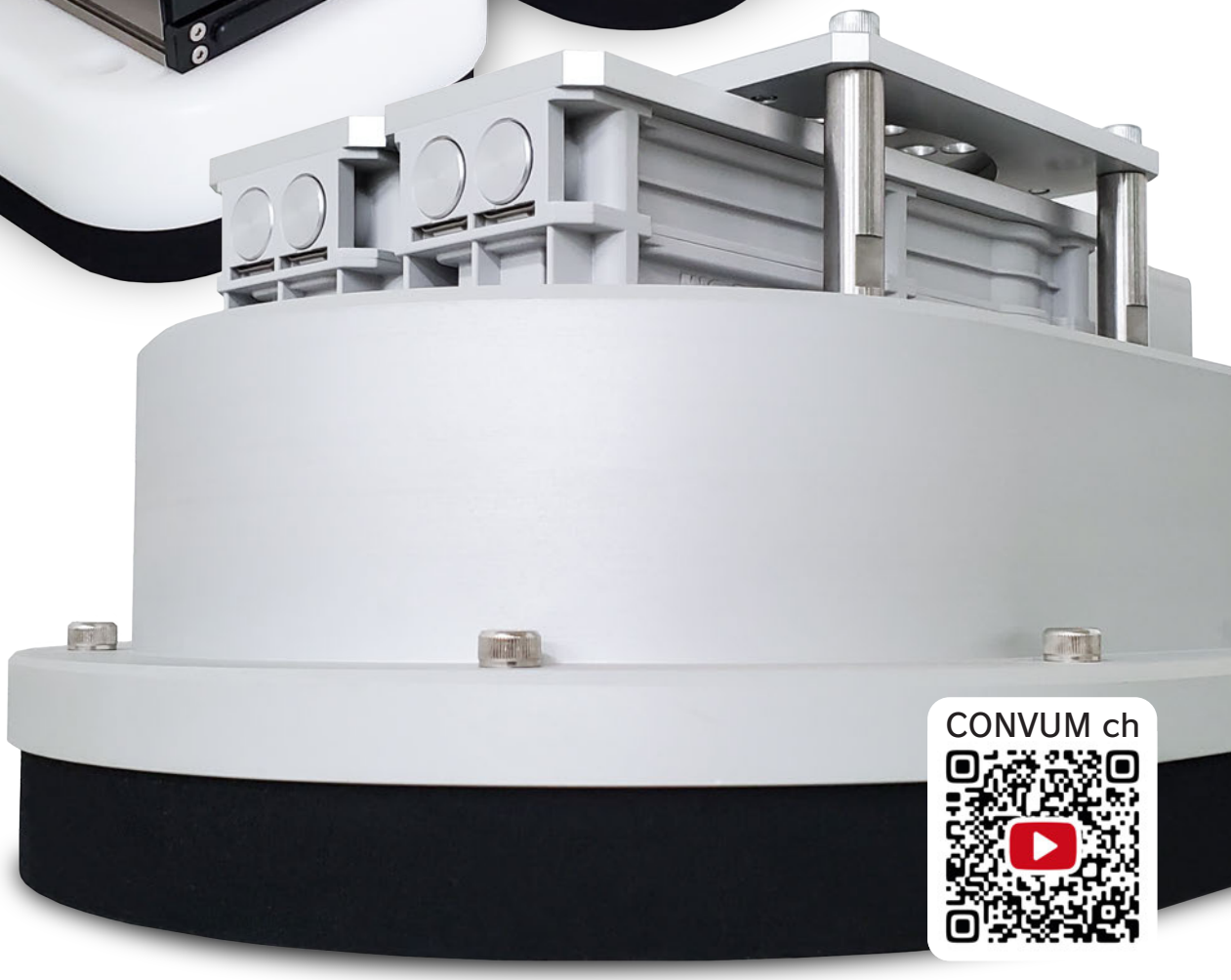

CONVUM ch

NEW

袋物吸着用パレッチャー

SGP-H series

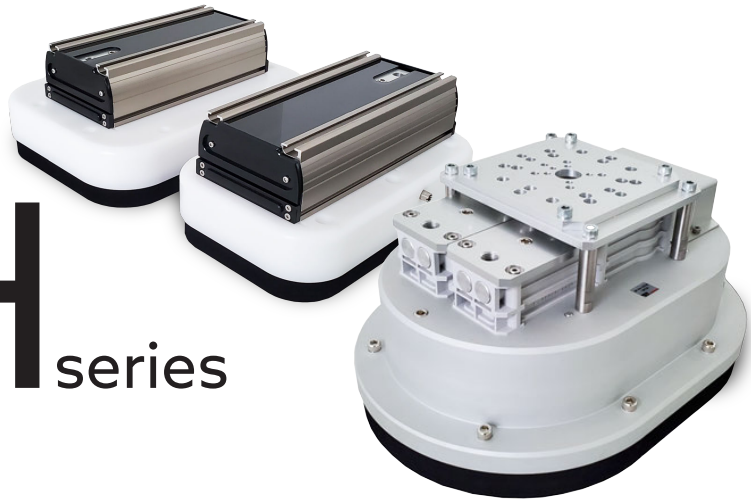

各種ロボット対応

上部フランジプレートで各種ロボットへ取付可能

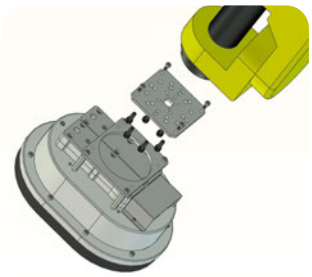

対応ロボット表は 12 ページ へ

真空調節

SGP-H は真空調整ニードルを搭載し 真空圧力の調整 が可能
変形や破れやすいワークに最適、真空源外付けにも対応

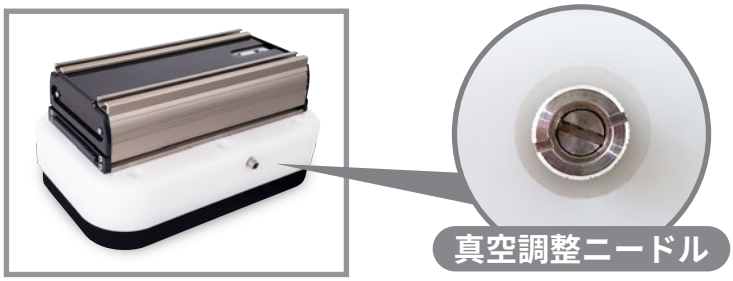

深さ調節可能

SGP-H2 はより大きく 深さ調整 が可能、搭載エジェクタの
吸込流量が 2 倍 高い通気性、充填率が少ないワークに最適

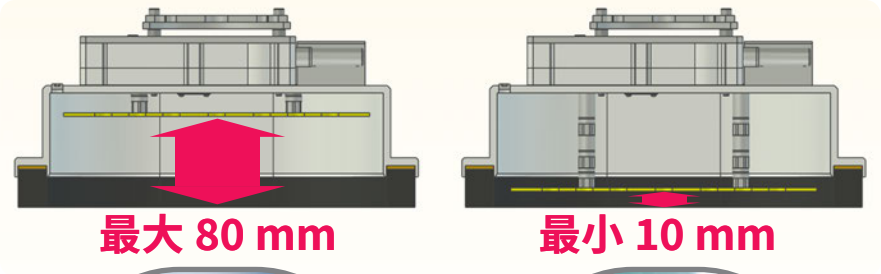

ストッパーを浅くする事で
吸着跡の軽減が可能です

充填率が低いワーク

深い場合の吸着痕

浅い場合の吸着痕

袋物ワークを吸着搬送

SGP-H 砂利・ビニール袋(20kg)
SGP-H ペレット・ビニール袋(20kg)
SGP-H2 お米・クラフト紙(30kg)
SGP-H2 ペットボトル・シュリンク(30kg)

形式番号

SGP-H-190X300-CRT30-G02

① ② ③

①スポンジサイズ

190X300	縦 190mm 横 300mm
250X350	縦 250mm 横 350mm

②スポンジ仕様

CRT30	材質クロロプレンスポンジゴム 厚み 30mm 硬度 ASCER C 8

③真空源仕様

無記号	エジェクタ搭載
G02	無し（真空源外付け）

仕様

項目	単位	SGP-H-□-CRT30		SGP-H-□-CRT30-G02
使用温度範囲	℃	0 ～ 60　但し、凍結なき事		
使用流体		無給油圧縮空気		-
使用圧力範囲		0.15 ～ 0.6MPa		-90~0kPa
定格圧力	MPa	0.45	0.55	-
到達真空圧力	kPa	-55	-65	外部接続機器による
吸込流量 ※1	L/min(ANR)	557	604	-
空気消費流量	L/min(ANR)	201	239	-
排気音量	真空口開放 dB(A)	87	88	-
	真空口塞ぐ dB(A)	80	72	-

※1.搭載エジェクタ（ノズル2本）の性能です。

質量

形式番号	質量	形式番号	質量
SGP-H-190X300-CRT30	5.7kg	SGP-H-250X350-CRT30	6.4kg
SGP-H-190X300-CRT30-G02	5.7kg	SGP-H-250X350-CRT30-G02	6.4kg

SGP-H 保守部品

交換用スポンジ

SP190X300CRT30

①

①スポンジサイズ

190X300	SGP-H-190X300 用	質量 207g
250X350	SGP-H-250X350 用	質量 253g

スポンジリング

SP190X300RG

①

①スポンジサイズ

190X300	SGP-H-190X300 用	質量 802g
250X350	SGP-H-250X350 用	質量 1004g

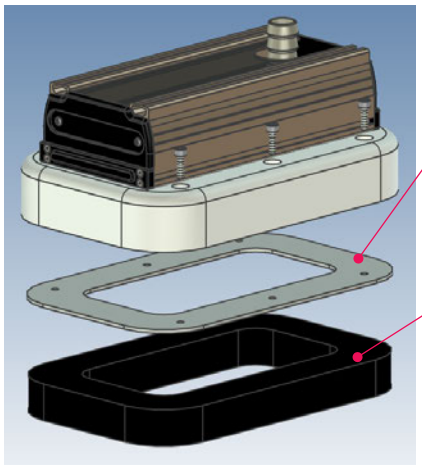

スポンジリング
SP190X300RG
SP250X350RG

交換用スポンジ
（両面テープ付き）
SP190X300CRT30
SP250X350CRT30

SGP-H オプション部品

真空源外付け交換用ポート

SGP-G01P
①

①サイズ

	ホース接続口径	仕様	質量
G01P	Rc1/2（継手接続口径）	継手ネジ込式	150g
G02P	φ25（ホース内径）	ホース差込式	141g
G03P	φ32（ホース内径）	ホース差込式	176g

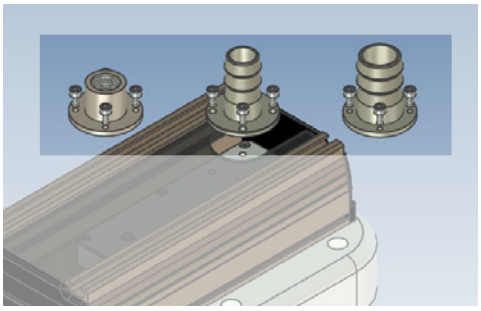

ロボットフランジ

SGP-FL-A
①

①タイプ

	フランジプレート P.C.D.	質量
A	P.C.D.100/80/50/31.5	737g
B	P.C.D.90/63/40	737g

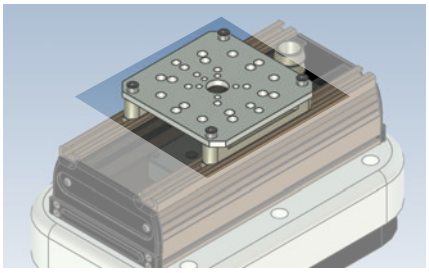

バッファフランジセット

SGP-BFL-A
①

①タイプ

	フランジプレート P.C.D.	質量
A	P.C.D.100/80/50/31.5	737g
B	P.C.D.90/63/40	737g

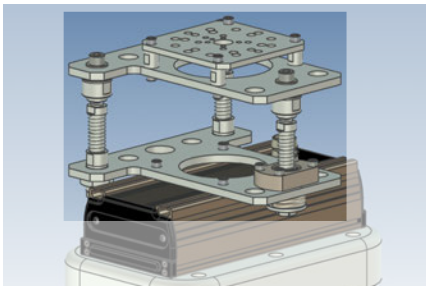

性能グラフ

SGP-H-190X300-CRT30

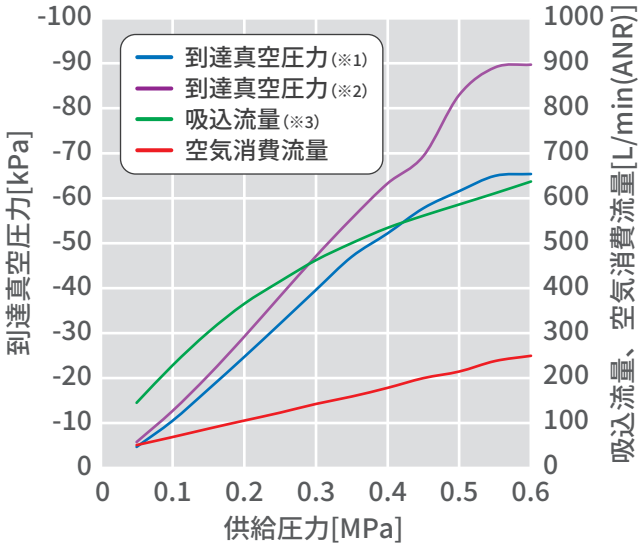

※1、真空調整ニードルが出荷状態（0.55MPaで-65kPa）
※2、真空調節ニードルを完全に締めた状態
※3、エジェクタ単体での性能です。

SGP-H-250X350-CRT30

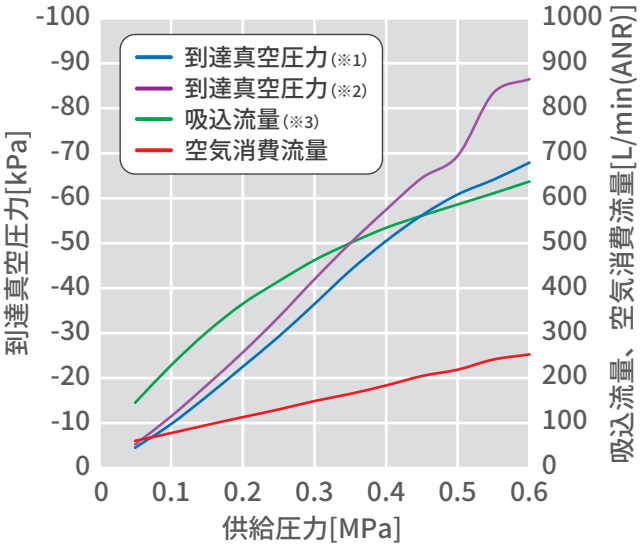

※1、真空調整ニードルが出荷状態（0.55MPaで-65kPa）
※2、真空調節ニードルを完全に締めた状態
※3、エジェクタ単体での性能です。

⚠性能グラフは当社条件による実測値のため仕様ではありません、選定または使用になる際の参考値としてご利用ください。
⚠ワークの変形や重心の偏りなど様々な条件で性能が変化しますので、実機による吸着テストを行ってください。

SGP-H 外形図

SGP-H-190X300-CRT30

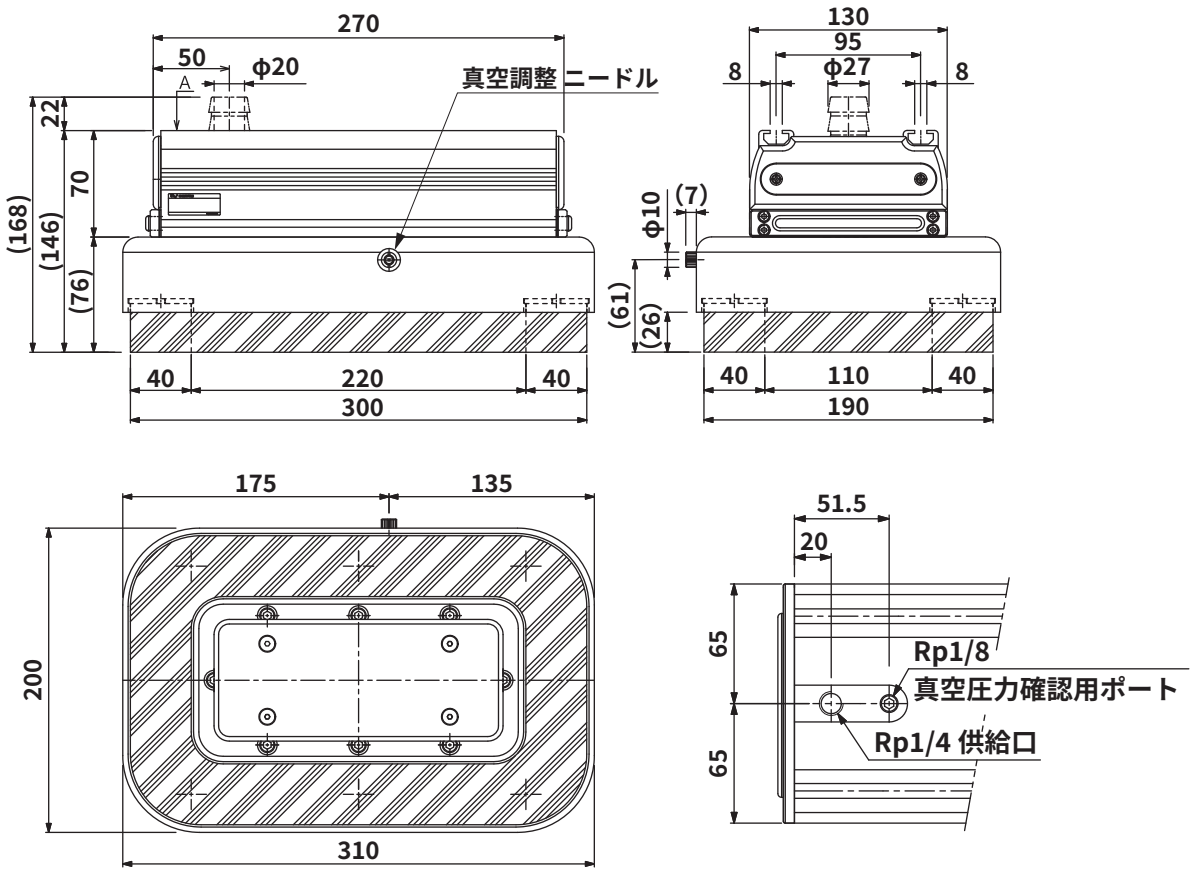

SGP-H-250X350-CRT30

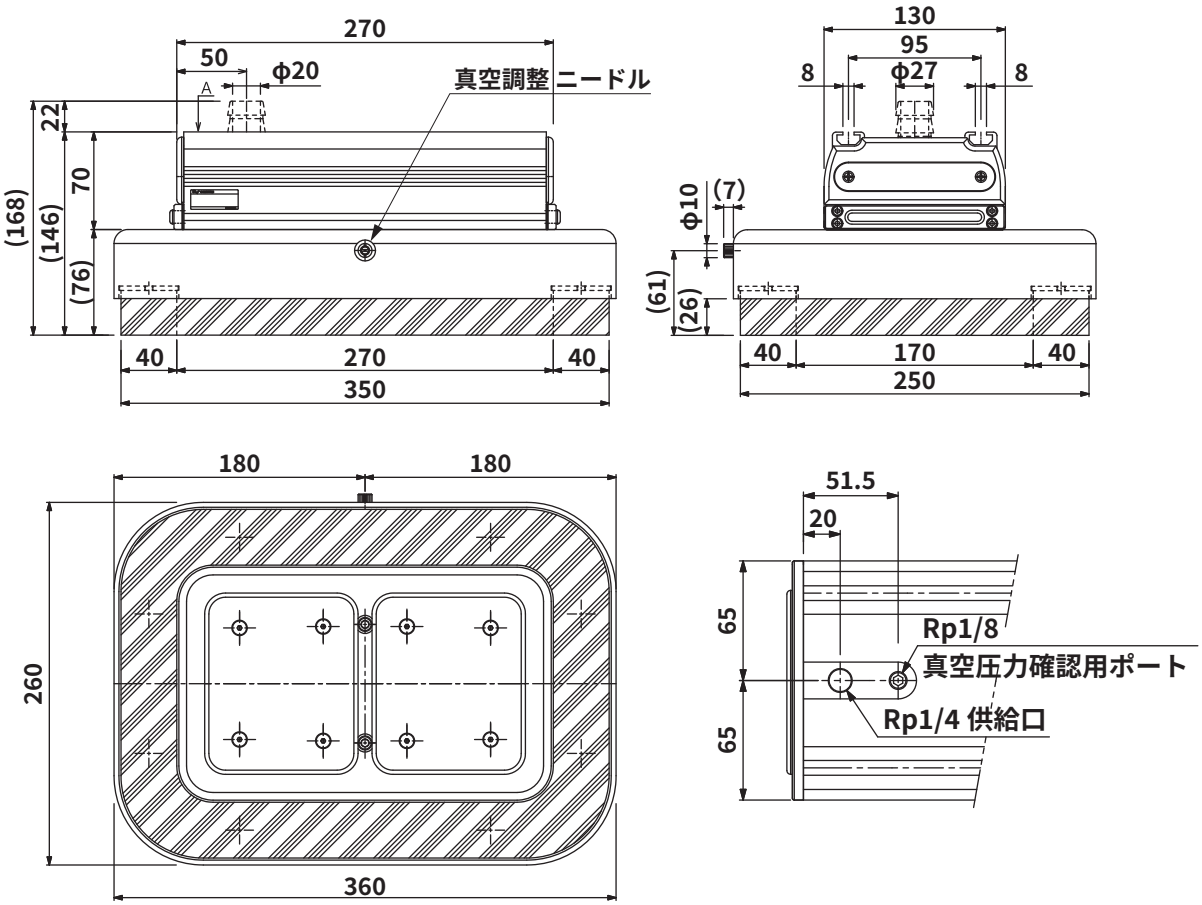

空気圧記号図

SGP-H-190X300/250X350-CRT30

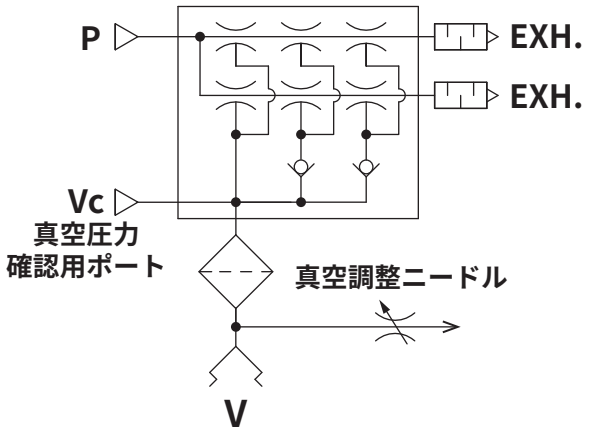

SGP-H オプション部品外形図

真空源外付け交換用ポート SGP-G01P

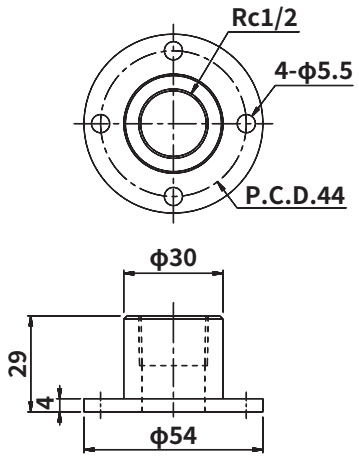

真空源外付け交換用ポート SGP-G02P

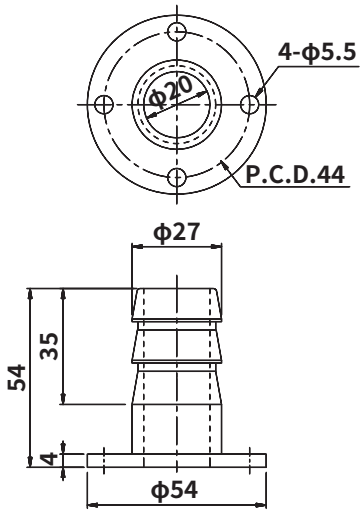

真空源外付け交換用ポート SGP-G03P

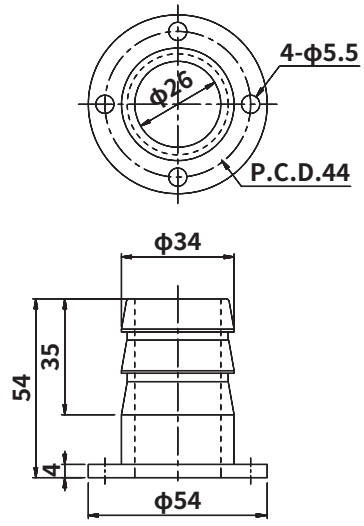

SGP-H オプション部品外形図

ロボットフランジ SGP-FL-A/B

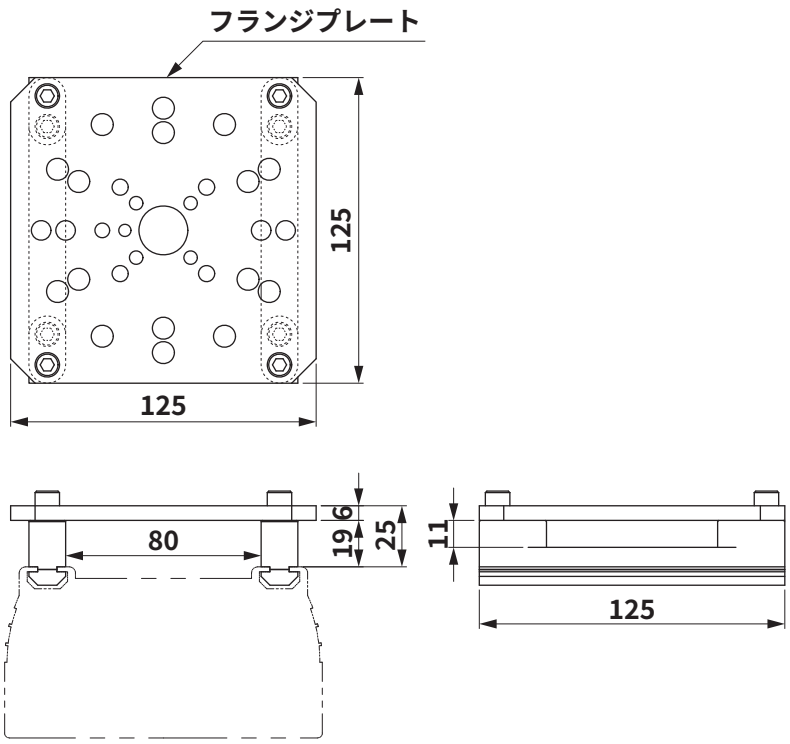

フランジプレート詳細寸法 SGP-FL-A/SGP-BFL-A

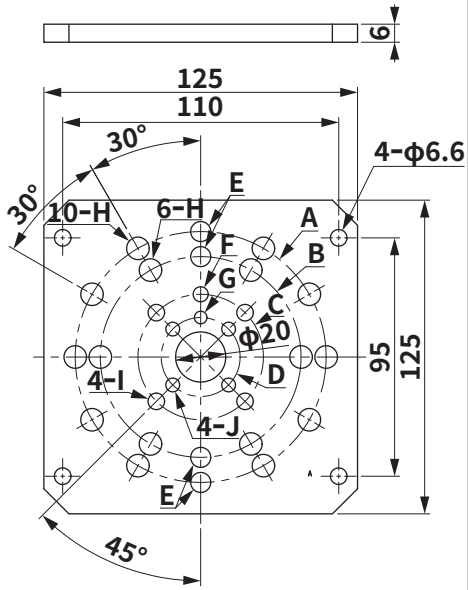

記号	P.C.D.	記号	穴寸法
A	P.C.D.100	E	φ8G6
B	P.C.D.80	F	φ6G6
C	P.C.D.50	G	φ5G6
D	P.C.D.31.5	H	φ9 キリ
		I	φ6.5 キリ
		J	φ5.5 キリ

バッファフランジセット SGP-BFL-A/B

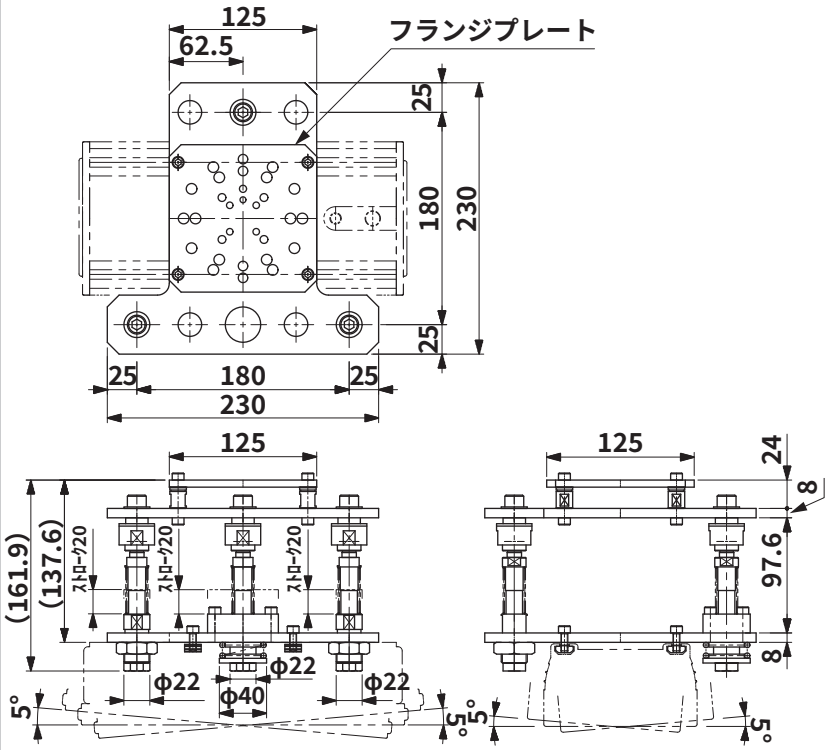

フランジプレート詳細寸法 SGP-FL-B/SGP-BFL-B

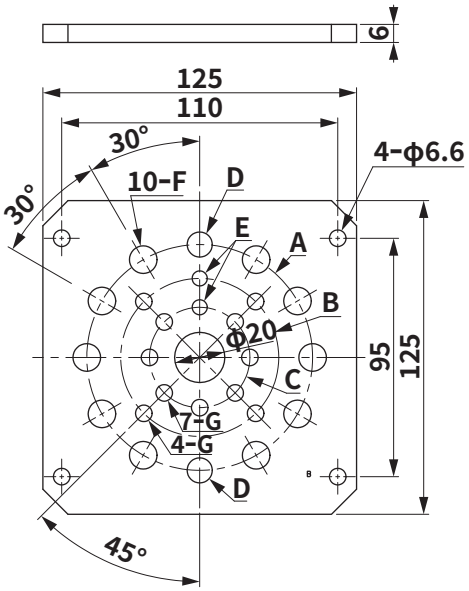

記号	P.C.D.	記号	穴寸法
A	P.C.D.90	D	φ10G6
B	P.C.D.63	E	φ6G6
C	P.C.D.40	F	φ11 キリ
		G	φ6.6 キリ

形式番号

SGP-H2A-250X350-CRT30

① ② ③

①フランジプレート

A	P.C.D.100/80/50/31.5
B	P.C.D.90/63/40

②スポンジサイズ

250X350	縦 250mm 横 350mm

③スポンジ仕様

CRT30	材質クロロプレンスポンジゴム 厚み 30mm 硬度 ASCER C 8

仕様

項目	単位	SGP-H2□-250X350-CRT30	
使用温度範囲	℃	0 ～ 60　但し、凍結なき事	
使用流体		無給油圧縮空気	
使用圧力範囲	MPa	0.15 ～ 0.6	
定格圧力	MPa	0.45	0.55
到達真空圧力	kPa	-65	-85
吸込流量 ※1	L/min(ANR)	1114	1208
空気消費流量	L/min(ANR)	402	478
排気音量	真空口開放 dB(A)	87	88
	真空口塞ぐ dB(A)	80	72

※1.搭載エジェクタ2台(1台ノズル2本×2)の性能です。
※2.推奨ワーク重量は30kgまでです。

質量

形式	質量	保守部品形式	質量
SGP-H2A-250X350-CRT30	5.6kg	SPH250X300CRT30	0.7kg
SGP-H2B-250X350-CRT30	5.6kg	SGP-CVZ-SE	0.8g

保守部品

交換用スポンジ(スポンジリング付き)

SPH250X350CRT30

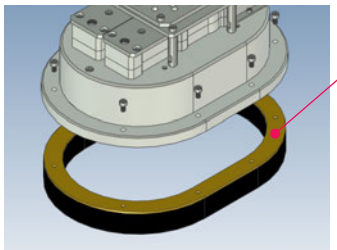

交換用スポンジ
(スポンジリング付き)
SPH250X350CRT30

サイレンサエレメント

SGP-CVZ-SE

注）1セットで4個、SGP-Hと共通です。
SGP-H2で全て交換する場合は
2セット購入ください。

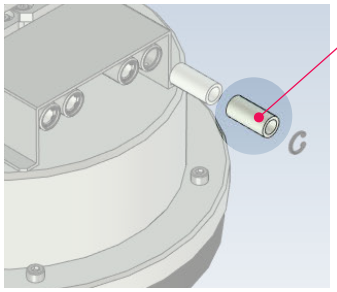

サイレンサエレメント
SGP-CVZ-SE

性能グラフ

SGP-H2□-250X350-CRT30

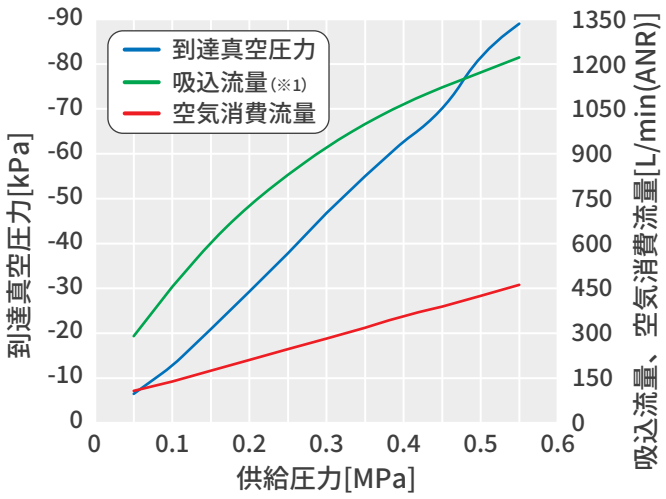

※1、エジェクタ単体での性能です。

⚠性能グラフは当社条件による実測値のため仕様ではありません、選定または使用になる際の参考値としてご利用ください。

⚠ワークの変形や重心の偏りなど様々な条件で性能が変化しますので、実機による吸着テストを行ってください。

SGP-H2 外形図

SGP-H2□-250X350-CRT30

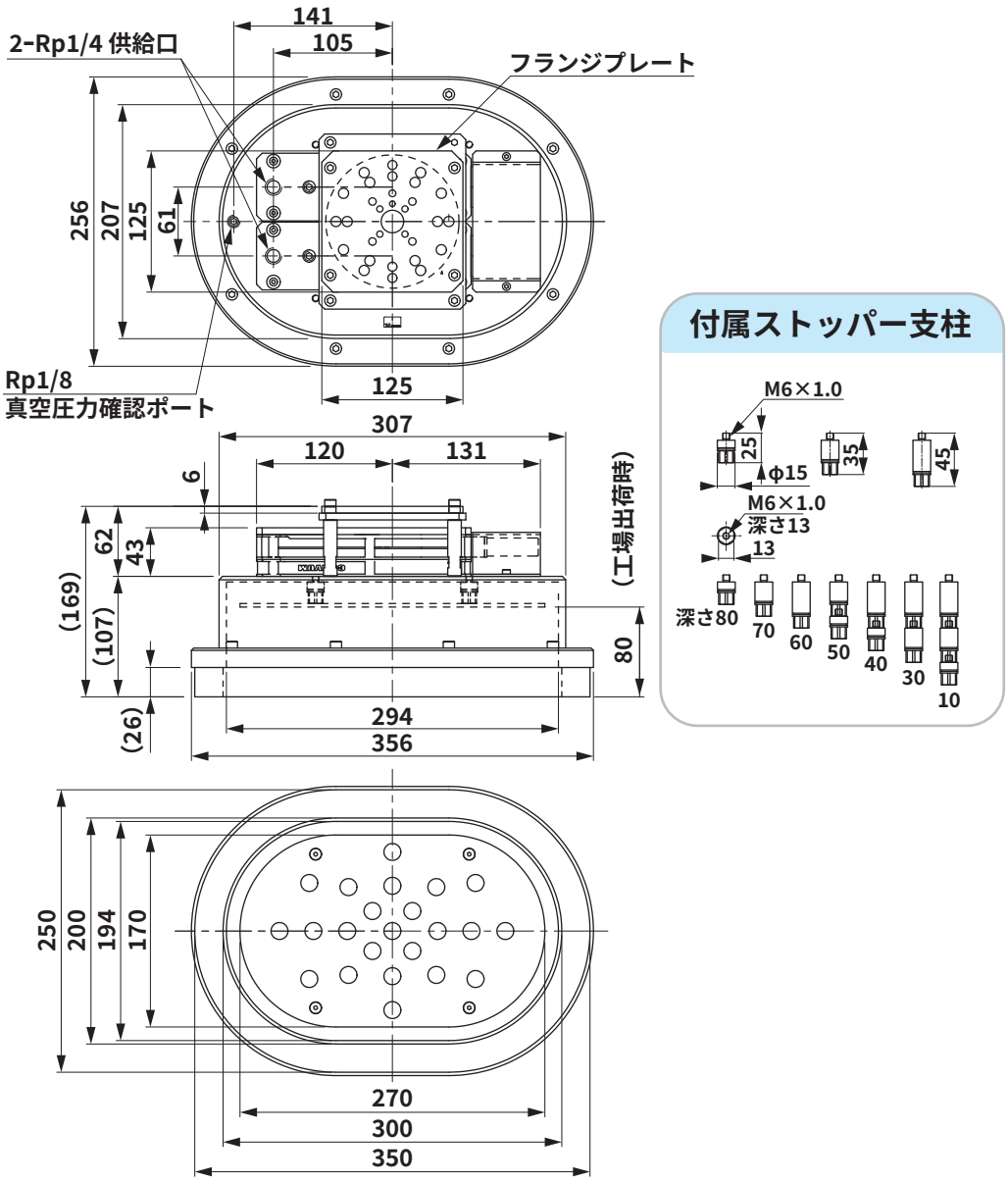

空気圧記号図

SGP-H2□-250X350-CRT30

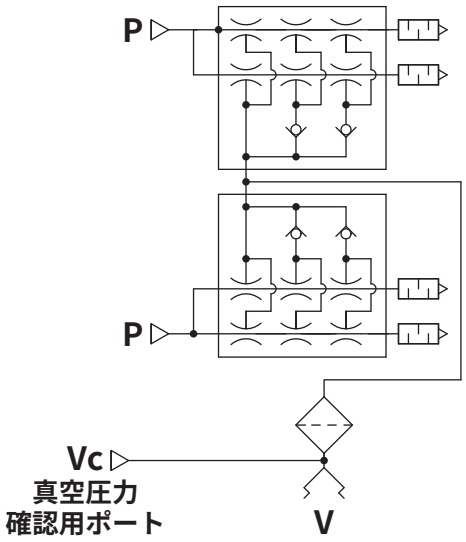

フランジプレート詳細寸法 SGP-FL-A/SGP-BFL-A

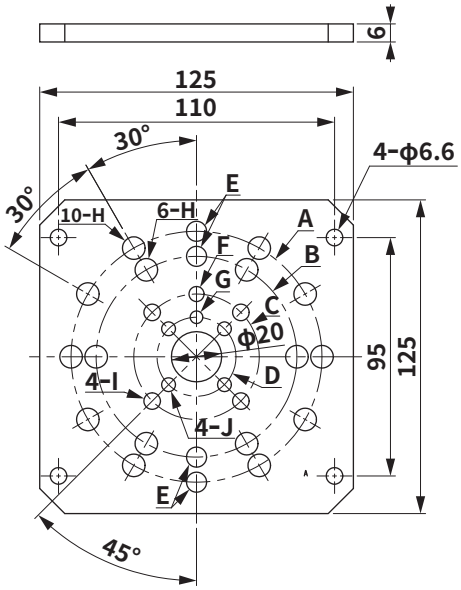

記号	P.C.D.	記号	穴寸法
A	P.C.D.100	E	φ8G6
B	P.C.D.80	F	φ6G6
C	P.C.D.50	G	φ5G6
D	P.C.D.31.5	H	φ9 キリ
		I	φ6.5 キリ
		J	φ5.5 キリ

フランジプレート詳細寸法 SGP-FL-B/SGP-BFL-B

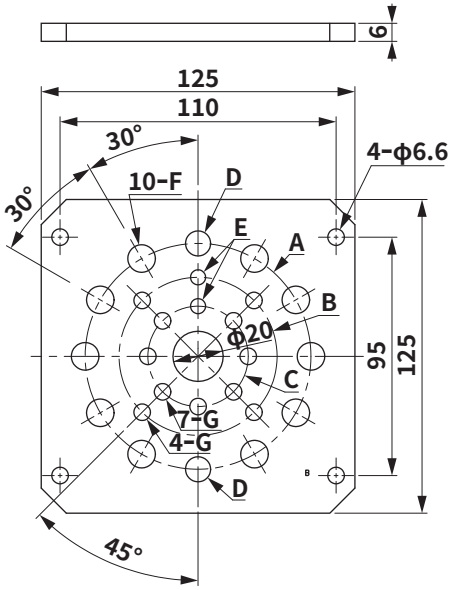

記号	P.C.D.	記号	穴寸法
A	P.C.D.90	D	φ10G6
B	P.C.D.63	E	φ6G6
C	P.C.D.40	F	φ11 キリ
		G	φ6.6 キリ

対応ロボット一覧表

形式	メーカー	形式	可搬重量（kg）	フランジ取付穴	取付ねじ	位置決めピン穴
SGP-FL-A SGP-H2A -250X350 -CRT30	川崎重工業	RS030N	30	P.C.D.80	6-M8	2-φ8
		RS050N	50			
		RS080N	80			
		RD080N	80			
	芝浦機械	TVM1200	15	P.C.D.50	4-M6	φ6
		TVM900	20			
	デンソー	VLA-4025	40	P.C.D.100	10-M8	φ8
		VLA-6022	60			
	ファナック	M-710iC/50T	50			
		M-710iC/50S	50			
		M-710iC/50H	50			
		M-710iC/50E	50			
		M-710iC/70T	70			
		R-1000iA/80F	80			
		R-1000iA/80H	80			
		R-1000iA/100F	100			
	三菱電機	RV-35F	35	P.C.D.80	6-M8	2-φ8
		RV-50F	50			
		RV-70F	70			
	安川電機	MOTOMAN-GP35L	35			
		MOTOMAN-GP50	50			
		MOTOMAN-GP88	88			
		MOTOMAN-MH50II-35	35			
		MOTOMAN-MH50II	50			
		MOTOMAN-MH80II	80			
SGP-FL-B SGP-H2B -250X350 -CRT30	川崎重工業	RS015X	15	P.C.D.63	4-M6	φ6
		RS020N	20			
	デンソー	VMB-2515	25	P.C.D.40		
		VMB-2518	25			
	ファナック	M-20iA/20M	20		7-M6	
		M-20iA/35M	35			
		M-20iA/20MT	20			
		M-20iA/35MT	35			
		M-20iB/25	25			
		M-20iB/25C	25			
		M-20iB/35S	35			
		M-710iC/45M	45	P.C.D.90	10-M10	φ10
		M-710iC/50	50			
		M-710iC/70	70			
	三菱電機	RV-20FR(M)(C)	20	P.C.D.40	4-M6	φ6
		RV-20F(M)(C)	20			
	安川電機	MOTOMAN-HP20F	20			
		MOTOMAN-MH50II-20	20			

予告なしに、仕様を変更する場合がありますので、あらかじめご了承ください。
使用方法・注意事項については、弊社カタログ並びに取扱説明書をご確認ください。
納期についてはお問い合わせください。

コンバム株式会社
https://convum.co.jp/

〒146-0092　東京都大田区下丸子 2-6-18
TEL：03-5741-7201　FAX：03-5741-7090

カスタマーサポートセンター
TEL：0120-498586 / 0120-415641

ver1.00　230712