小型タイプ外形寸法図

小型　SGE-M5-N

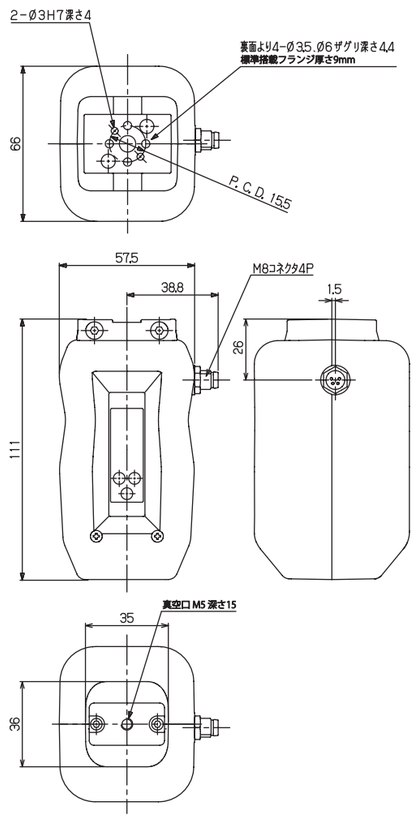

小型　ロボット取付用交換フランジ

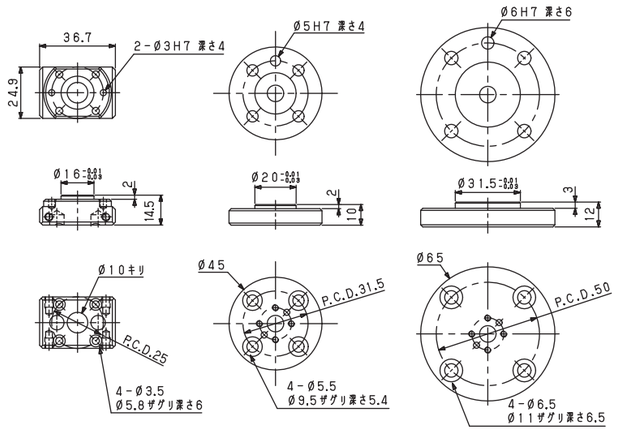

SGE-P250　SGE-P315　SGE-P500

オプションケーブル（小型・中型タイプ共通）

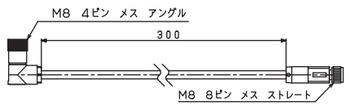

SGE-FS088

ピン番号（8ピン）	接続
5	+24V
7	吸着指令信号
8	0V
4	OUT1

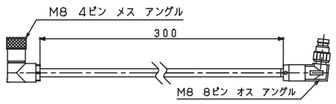

SGE-MS088

ピン番号（8ピン）	接続
1	+24V
5	吸着指令信号
8	0V
2	OUT1

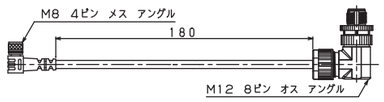

SGE-MS128

ピン番号（8ピン）	接続
2	+24V
4	吸着指令信号
1	0V
8	OUT1

*予告なしに、仕様を変更する場合がありますので、あらかじめご了承ください。
*使用方法・注意事項については、取扱説明書も合わせてご確認ください。

コンバム株式会社
https://www.convum.co.jp/

〒146-0092　東京都大田区下丸子 2-6-18
TEL：03-5741-7201　FAX：03-5741-7090

カスタマーサポートセンター
TEL：0120-498586 / 0120-415641

2208

e・ハンド

SGE series

NEW

エアレス化

省エネ

ロボットに直接取付

小型・軽量

バルーンタイプ新登場

e・ハンド
electric（電動）
easy（簡単）
eco-friendly（環境配慮）

CONVUM Channel

NEW e·ハンド

SGE series

エアレス化

真空ポンプ内蔵によりコンプレッサからのエア配管不要
小型・中型の2種ラインナップ

バルーンタイプ新登場

これまで掴めなかったワーク を吸着搬送できる バルーンハンド新登場

省エネ

条 件
- 1kWh=16 円
- 台数は 1 台
- 1 日 10 時間稼働
- 吸着時間：5 時間

	1日の電気代	1ヶ月の電気代（20日稼働）	1年の電気代
小型タイプ（・吸着時の消費電力：4W ・未吸着時の消費電力：1.1W）	0.408 円（消費電力量 25.5Wh）	8.16 円	97.92 円
中型タイプ（・吸着時の消費電力：7.5W ・未吸着時の消費電力：1.1W）	0.688 円（消費電力量 43Wh）	13.76 円	165.12 円

ロボットに直接取付

ロボットに直接取り付け可能なフランジを用意

※小型タイプは P.C.D.15.5を標準搭載（オプション：P.C.D.25/31.5/50）
※中型タイプは P.C.D.50を標準搭載

ラインナップ紹介

小型 電動吸着ハンド SGE-M5-N

- 小型真空ポンプ内蔵（吸込流量0.3L/min）、本体質量わずか260g
- 小型の協調・協働ロボットにオプションのフランジで簡単接続！
- パッド接続ポートはM5、当社各種小径パッド搭載可能

※パッド、止めねじは別購入

中型 電動バルーンハンド SGE-B3□※-N

- 吸込流量2L/minの真空ポンプを内蔵、電源供給のみで吸着対応
- バルーンパッド搭載、多品種・不定形状の吸着搬送に最適

※□はバルーンパッドの材質を表します

中型 電動吸着ハンド SGE-M10/G1-N

- 吸込流量2L/minの真空ポンプを内蔵、電源供給のみで吸着対応
- パッド接続ポートはM10,G1/8の2タイプ用意
- 当社各種パッド取付可能

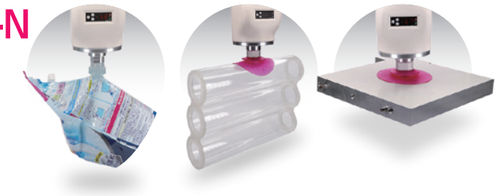

※パッド、止めねじは別購入

【中型】電動吸着ハンド・電動バルーンハンドの吸着部の交換が可能

電動吸着ハンド　　電動バルーンハンド

ワーク変更・ライン変更に対応

不定形状などの吸着搬送に対応

小型タイプ形式番号

本体 SGE－M5－N
①

①ポート仕様

M5	M5ポート

※M8.4ピンのケーブル（末端バラ線）が附属します。

- 住友重機械工業SAWYERロボット向けアタッチメント
  SGE-P315M6 ※接続の場合別途ロボットCLICKSMART GRIPPERKITSが必要
- 三菱ASISTAモデル用専用セット
  SGE-M5-N-ASSISTAのセット内容
  （ASSISTA専用フランジx1、PN-134B-M5-M-S4-Fx1、PLG-20-S4x1、PBG-20-Nx1、TN-PF-20-M5x1）

ロボット取付用変換フランジ

SGE－P 250

ロボット取付寸法

記号	P.C.D.
250	25
315	31.5
500	50

中型タイプ形式番号

本体 SGE－B3S－N
①　②

①ポート仕様

記号	仕様
B3S	SGBG-30-S4
B3M	SGBG-30-SM
B3N	SGBG-30-N4
M10	M10ポート
G1	G1/8ポート

※M8.4ピンのケーブル（末端バラ線）が附属します。

②出荷状態

記号	出荷状態	本体
N	ユニット	付
B	ベースのみ注1	なし

注1）①にてB3S/B3M/B3Nを選択時、ベースとバルーンパッドのセットとなります。

形式組合せ一覧

形式番号	構成	ゴム材質
SGE-B3S-N	本体+バルーンベース+バルーンのセット	シリコーン
SGE-B3M-N		金属配合シリコーン
SGE-B3N-N		ニトリル
SGE-B3S-B	バルーンベース+バルーンのセット	シリコーン
SGE-B3M-B		金属配合シリコーン
SGE-B3N-B		ニトリル
SGE-M10-N	本体+M10パッドベースのセット	-
SGE-G1-N	本体+G1/8パッドベースのセット	-
SGE-M10-B	M10ポートパッドベースのみ	-
SGE-G1-B	G1/8ポートパッドベースのみ	-

中型本体＋バルーンパッド
搭載バルーンSGBG-30-S4

バルーンベース＋バルーン
搭載バルーンSGBG-30-S4

中型本体＋
M10. G1/8ポートパッドベース

中型バルーンハンド部保守形式番号

ゴム膜
SGBG－30－S4
①

①ゴム材質

S4	シリコーン
SM	金属配合シリコーン
N4	ニトリル

クッションゴム（フィルタメッシュ付き）
SGB－CR－30

スプリングバンド
SGB－SB－30

オプションケーブル（小型・中型共通）

オプションロボット接続用ケーブル
SGE－FS088

ロボット接続側コネクタ

記号	形状
FS088	M8コネクタ、8ピン、メスネジ、ストレート、300mm
MS088	M8コネクタ、8ピン、オスネジ、アングル、300mm
MS128	M12コネクタ、8ピン、オスネジ、アングル、180mm

対応可能パッドツリー図

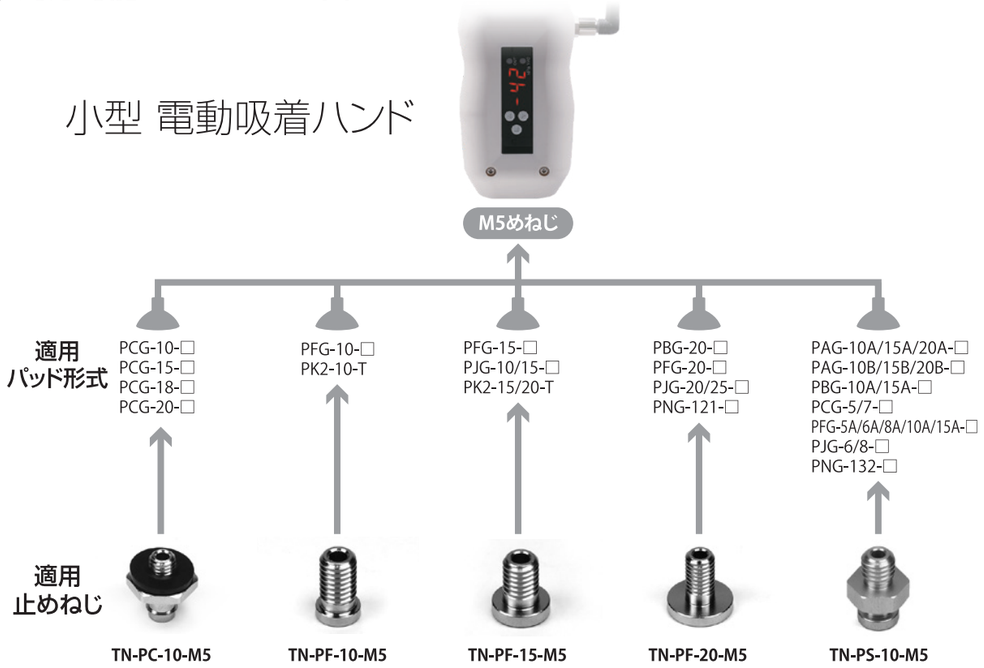

※他にも対応できる吸着パッド、止めねじがあります。詳細はお問合せください。

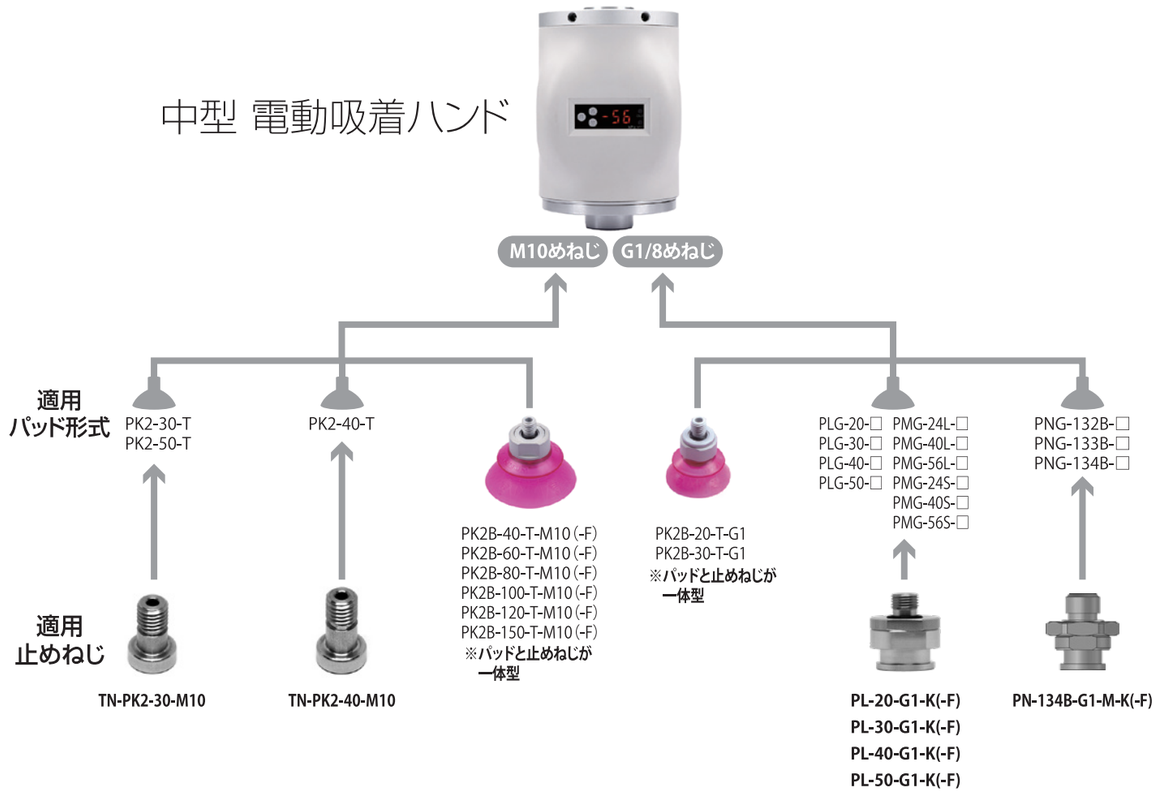

※他にも対応できる吸着パッド、止めねじがあります。詳細はお問合せください。

仕様

項目	単位	小型タイプ	中型タイプ
真空圧力	kPa	-57	-70
電源電圧	DCV	24	24
消費電力	W	4	7.5
吸込流量	L/min（ANR）	0.3	2
周囲温度	℃	10～40	15～40
保護等級	-	IP30	IP40
質量	g	260	970
騒音レベル	dB（A）	56	60
突入電流	A	0.34	0.6
モーター	-	コアレスモーター	ブラシモーター
吸着指令信号	-	シンク入力及びソース入力	
OUT1	-	NPN出力及びPNP出力 負荷電流：MAX125mA	
付属品	-	M8アングル コネクタケーブル	

対応ロボットメーカー

小型タイプ

当社ハンド構成		P.C.D.
SGE-M5-N	本体のみ	15.5
SGE-M5-N＋SGE-P250	本体＋フランジ	25
SGE-M5-N＋SGE-P315	本体＋フランジ	31.5
SGE-M5-N＋SGE-P500	本体＋フランジ	50

中型タイプ

直付取付け可能ロボット	カテゴリー	P.C.D.	ロボット型式
ファナック	協働ロボット	50	CRX-10iA
ユニバーサルロボット	協働ロボット	50	UR3/5/10
テックマンロボット	協働ロボット	50	TM5/12/14
KUKA	協働ロボット	50	LBR iiwa 7 R800

中型タイプ外形寸法図

中型　本体+バルーンタイプ　SGE-B3□-N

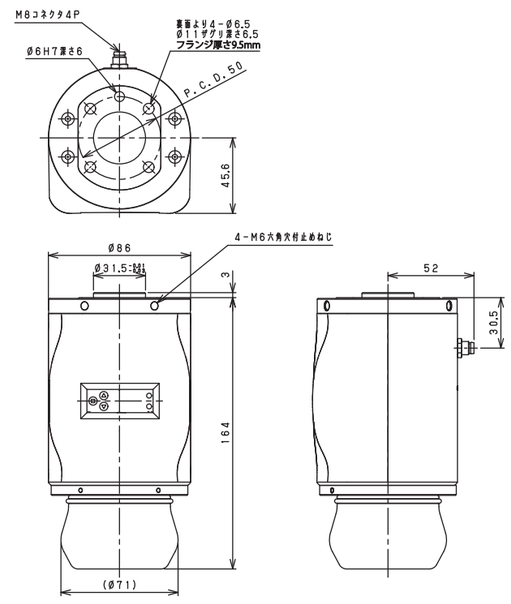

付属ケーブル

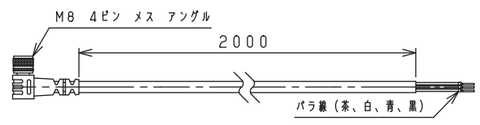

ケーブル色	接続
茶	＋24V
白	吸着指令信号
青	0V
黒	OUT1

中型　本体+M10パッドベース　SGE-M10-N

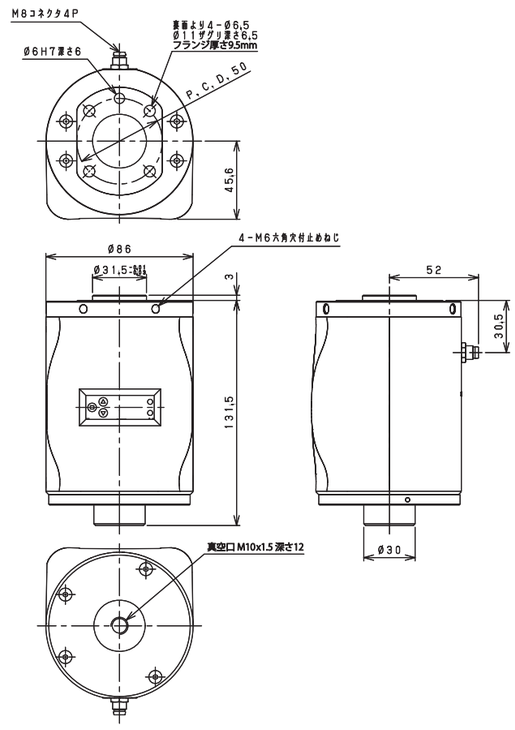
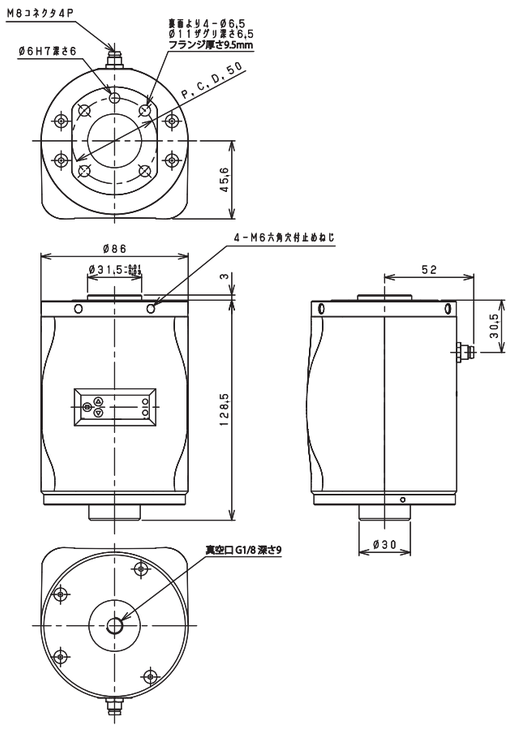
中型　本体+G1/8パッドベース　SGE-G1-N